iGuzzini

1.154.707.01
IS17055/01

LINEALUCE MINI 47 COMPACT RECESSED (DALI)

IT ATTENZIONE:
LA SICUREZZA DELL'APPARECCHIO E' GARANTITA SOLO CON L'USO APPROPRIATO DELLE SEGUENTI ISTRUZIONI; PERTANTO E' NECESSARIO CONSERVARLE.

EN WARNING:
THE SAFETY OF THIS FIXTURE IS GUARANTEED ONLY IF YOU COMPLY WITH THESE INSTRUCTIONS; REMEMBER TO CONSERVE IN A SAFE PLACE.

FR ATTENTION:
LA SECUTIE DE L'APPAREIL N'EST GARANTIE QU'EN CAS D'UTILISATION CORRECTE DES INSTRUCTIONS SUIVANTES; IL FAUT PAR CONSEQUENT LES CONSERVER.

DE ACHTUNG:
DIE SICHERHEIT DES GERÄTES WIRD NUR DURCH SACHGEMÄSSE BEFOLGUNG NACHSTEHENDER ANWEISUNGEN GEWÄHRLEISTET; IHRE AUFBEWAHRUNG IST DESHALB SEHR WICHTIG.

NL OPGELET:
DE VEILIGHEID VAN DI ATOESTEL IS SLECHTS DAN GEGARANDEERD ALS INDIEN DE VOLGENDE INSTRUCTIES STRIKT WORDEN TOEGEPAST: DAAROM MOET MEN ZE OOK BEWAREN.

ES ATENCION:
LA SEGURIDAD DEL APARATO SE GARANTIZA SOLO CUMPLIENDO CUIDADOSAMENTE LAS SIGUIENTES INSTRUCCIONES; POR ELLO, ES NECESARIO CONSERVARLAS.

DA BEMÆRK:
SIKKERHEDEN VED BRUG AF ARMATURET KAN KUN GARANTERES, HVIS DISSE ANVISNINGER FØLGES; SØRG DERFOR FOR AT GEMME DEM.

NO ADVARSEL:
SIKKERHETEN TIL DETTE APPARATET GARANTERES KUN HVIS DU OVERHOLDER DISSE INSTRUKSJONENE; HUSK Å OPPBEVARE DEM PÅ ET TRYGT STED.

SV OBSERVERA!
UTRUSTNINGENS SÄKERHET KAN ENDAST GARANTERAS OM DESSA ANVISNINGAR RESPEKTERAS I DETALJ. SPARA DÄRFÖR DESSA ANVISNINGAR FÖR FRAMTIDA KONSULTATION.

RU ВНИМАНИЕ:
МЫ ГАРАНТИРУЕМ БЕЗОПАСНУЮ ЭКСПЛУАТАЦИЮ ИЗДЕЛИЯ ТОЛЬКО ПРИ СОБЛЮДЕНИИ СЛЕДУЮЩИХ ИНСТРУКЦИЙ; С ЭТОЙ ЦЕЛЬЮ НЕОБХОДИМО СОХРАНИТЬ ДАННУЮ БРОШЮРУ.

ZH 警告
为确保该装置安全，请遵守操作指示；并于安全场所放置。

N.B.: DURANTE L'INSTALLAZIONE DEL SISTEMA RISPETTARE SCRUPOLOSAMENTE LE NORME IMPIANTISTICHE VIGENTI.

N.B.: WHEN INSTALLING THE SYSTEM, STRICTLY COMPLY WITH ALL REGULATIONS ON INSTALLATION IN FORCE.

N.B.: LORS DE L'INSTALLATION DU SYSTÈME VEUILLEZ RESPECTER RIGOUREUSEMENT LES NORMES EN VIGUEUR EN LA MATIÈRE.

NB: BEACHTEN SIE BEI DER INSTALLATION DES SYSTEMS GEWISSENHAFT DIE GÜLTIGEN BESTIMMUNGEN BEZÜGLICH DER ANLAGENTECHNIK.

N.B.: BIJ HET INSTALLEREN VAN HET SYSTEEM MOET U DE GELDEN DE INSTALLATIENORMEN STRIKT NALEVEN.

N.B.: DURANTE LA INSTALACIÓN DEL SISTEMA RESPETAR E SCRUPULOSAMENTE LAS NORMAS DE INSTALACIÓN VIGENTES.

N.B.: UNDER INSTALLATION AF SYSTEMET SKAL MAN NØJE OVERHOLDE DE GÆLDENDE REGLER FOR DISSE ANLÆG.

N.B.: VED INSTALLASJON AV SYSTEMET SKAL ALLE FORSKRIFTER OM INSTALLASJON SOM GJELDER FØLGES STRENGT.

OBS! UNDER INSTALLATIONEN AV SYSTEMET SKA INSTALLATIONSFÖRESKRIFTERNA RESPEKTERAS I DETALJ.

ПРИМЕЧАНИЕ: В ПРОЦЕССЕ МОНТАЖА СИСТЕМЫ СТРОГО СОБЛЮДАЙТЕ НАЦИОНАЛЬНЫЕ ДЕЙСТВУЮЩИЕ НОРМАТИВЫ ПО ЭЛЕКТРОПРОВОДКЕ.

注意：在安装 系统时请谨守设备的安装规定。

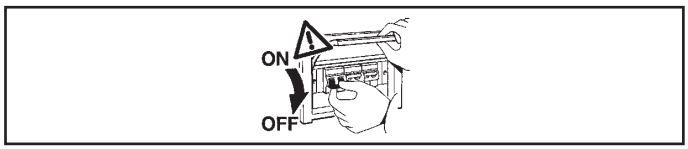

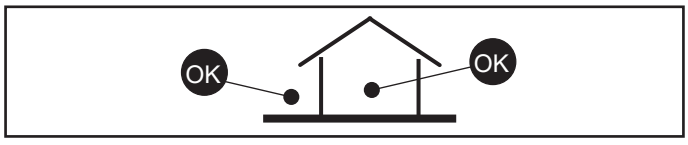

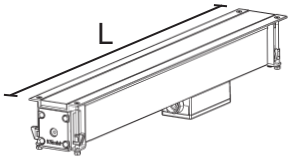

ART.	L (mm)
UB35 - UB39 - UB43 - UB47 - UB51 UB55 - UB59 - UB63 - UB67 - UB71 UB74 - UB78 - UB82 - UB86 - UB90	610
UB36 - UB40 - UB44 - UB48 - UB52 UB56 - UB60 - UB64 - UB68 - UB72 UB75 - UB79 - UB83 - UB87 - UB91	907
UB37 - UB41 - UB45 - UB49 - UB53 UB57 - UB61 - UB65 - UB69 - UB73 UB76 - UB80 - UB84 - UB88 - UB92	1204
UB38 - UB42 - UB46 - UB50 - UB54 UB58 - UB62 - UB66 - UB70 - UB77 UB81 - UB85 - UB89 - UB93	1501

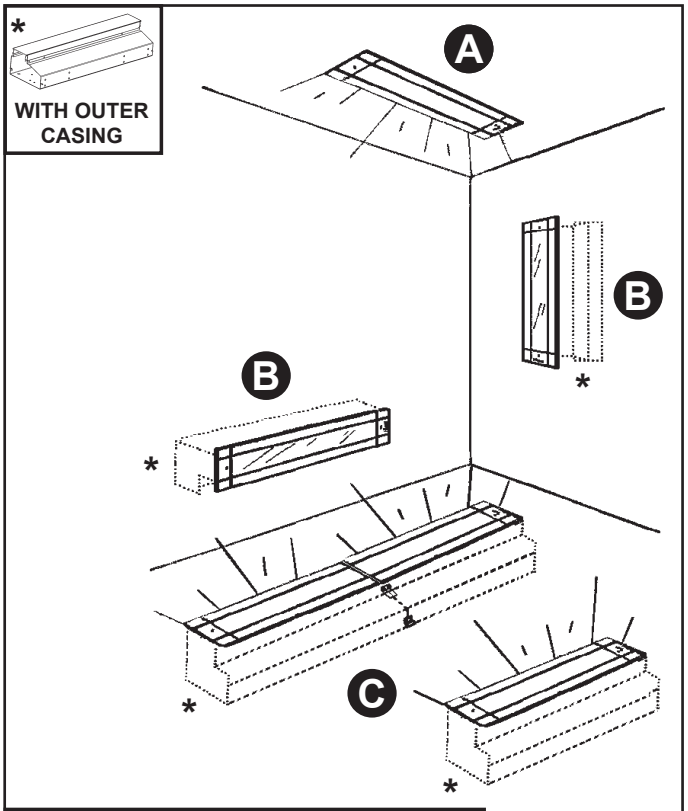

A B CEILING AND WALL- MOUNTED SINGLE MODULE

C UNDERGROUND SINGLE AND CONTINUOS MODULES

IT Per le posizioni di installazione, attenersi a quelle illustrate, eventualmente contattare la iGuzzini.

EN All installation positions must comply with those illustrated. In the event of any doubt, contact iGuzzini.

FR Pour les positions d'installation, se conformer aux positions illustrées ; contacter la société iGuzzini en cas de nécessité

DE Für die Einbaupositionen die Abbildungen beachten. Eventuell iGuzzini kontaktieren.

NL Houd u voor de installatieposities aan degene die zijn weergegeven. Neem eventueel contact op met iGuzzini

ES Respetar las posiciones de instalación ilustradas y, en caso de duda, contactar con iGuzzini

DA For installationspositioner skal man holde sig til de viste, og eventuelt kontakte iGuzzini

NO For installasjonsplasseringene henviser vi til illustrasjonene, eller ta eventuelt kontakt med iGuzzini

SV Följ de angivna positionerna för installationen. Kontakta vid behov iGuzzini

RU При выборе положения для монтажа следует обратиться к проиллюстрированным либо обратиться в компанию iGuzzini

ZH 安装位置请参考图示，必要时也可联系iGuzzini

IT PRODOTTO E' CERTIFICATO CON L'USO DELLA CONTROCASSA
EN THE PRODUCT IS CERTIFIED WHEN THE OUTER CASING IS USED
FR LE PRODUIT EST CERTIFIÉ AVEC UTILISATION DU BOÎTIER
DE DAS PRODUKT IST MIT NUTZUNG DES EINBAUGEHÄUSES ZERTIFIZIERT
NL HET PRODUCT IS GECERTIFICEERD MET GEBRUIK VAN DE INBOUWDOOS
ES PRODUCTO CERTIFICADO SI SE UTILIZA CON EL CUERPO DE EMPOTRAMIENTO
DA PRODUKTET ER CERTIFICERET VED BRUG AF LÅSEKASSEN
NO PRODUKTET ER SERTIFISERT FOR BRUK MED DEKSELET
SV PRODUKTEN ÄR CERTIFIERAD VID ANVÄNDNING AV DET YTTRE HÖLJET
RU ИЗДЕЛИЕ СЕРТИФИЦИРОВАНО ПРИ УСЛОВИИ ИСПОЛЬЗОВАНИЯ УСТАНОВОЧНОЙ КОРОБКИ
ZH 本产品已通过使用外罩的认证

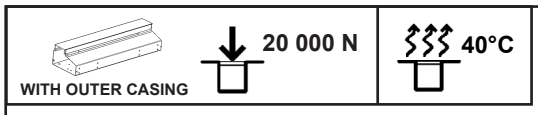

IT Gli apparecchi sono stati progettati e collaudati per reggere un carico statico fino a 20000 N e sono carrabili per autoveicoli con pneumatici.
Gli apparecchi non possono essere impiegati in corsie nelle quali sono sottoposti a sollecitazioni orizzontali dovute a accelerazioni, frenate e/o cambi di direzione.

EN The luminaires have been designed and tested to withstand a static load of up to 20000 N and can be driven over by motor vehicles with tyres. The luminaires cannot be used in carriageways where they will be subject to horizontal stress due to acceleration, braking and/or changes of direction.

FR Les appareils ont été conçus et testés pour supporter une charge statique jusqu'à 20000 N et supportent le passage de véhicules à pneumatiques. Les appareils ne peuvent pas être utilisés sur des voies les exposant à des contraintes horizontales dues à des accélérations, coups de freins et/ou changements de direction.

DE Die Leuchten sind für die Aufnahme von statischen Lasten bis zu 20000 N ausgelegt und getestet und können von PKW mit Luftreifen befahren werden. Diese Apparate dürfen nicht auf Fahrspuren verwendet werden, die durch Beschleunigung, Bremsmanöver und/oder Richtungswechsel starken horizontalen Beanspruchungen ausgesetzt sind.

NL De armaturen zijn ontworpen en gekeurd om een statische belasting tot 20000 N te weerstaan en zijn voorzien van wielen voor voertuigen met banden. De armaturen mogen niet worden gebruikt op banen waar ze worden blootgesteld aan horizontale belastingen wegens versnellingen, afremmingen en/of wijzigingen van richting.

ES Las luminarias se han diseñado y probado para soportar una carga estática de hasta 20000 N y resisten al tránsito de vehículos con neumáticos. Las luminarias no se pueden utilizar en carriles donde estén sometidas a esfuerzos horizontales generados por aceleraciones, frenadas y/o cambios de dirección.

DA Apparaterne er konstrueret og afprøvet til at kunne modstå en statisk belastning på op til 20000 N og kan krydses af køretøjer på dæk. Apparaterne må ikke anvendes i baner, hvori de udsættes for vandrette påvirkninger, som skyldes acceleration, bremsning og/eller retningsskift.

NO Apparatene er laget og godkjent for å bære en statisk vekt på opptil 20000 N og kan brukes av kjøretøy med dekk. Apparatene kan ikke brukes på baner som er underlagt horisontale svingninger som skyldes hastighetsøkning, bremsing og/eller retningsendringer.

SV Apparaterna har tagits fram och provkörts för att stå emot en statisk belastning på upp till 20000 N och är körbara för fordon med däck. Apparaterna får inte användas i filer där de utsätts för horisontell belastning orsakad av accelerationer, inbromsningar och/eller byte av körriktning.

RU Устройства разработаны и испытаны на выдерживание статической нагрузки до 20000 Н. Допускается проезд по устройствам автомобильного транспорта с пневматическими шинами. Не допускается использование устройств на полосах дорог, где возможно воздействие на них горизонтальных нагрузок из-за ускорения, торможения и/или изменения направления движения.

ZH 这些设备经过设计和测试，可承受最高至20000 N的静载荷，适合带轮胎的车辆在上面行驶。
这些设备不能安装在由于加速、刹车和/或转向而产生横向应力的车道上。

IT N.B.: Apparecchi non idonei ad essere coperti di materiale termicamente isolante

EN N.B.: Fixtures not suitable to be covered in thermally-insulating material.

FR N.B.: Appareils ne pouvant pas être couverts de matériau d'isolation thermique

DE N.B.: Geräte nicht geeignet, um mit wärmeisolierendem Material abgedeckt zu werden

NL N.B.: Deze apparaten zijn niet geschikt om te worden bedekt met thermisch isolerend materiaal

ES NOTA: Aparatos no aptos para ser cubiertos de material térmicamente aislante

DA N.B.: Armarturerne må ikke dækkes af varmeisolerende materiale.

NO N.B.: Apparatene passer ikke til å dekkes av termoisolerende materialer.

SV OBS! Utrustningen får inte täckas över med värmeisolerande material

RU Внимание: Приборы непригодны для покрытия термоизоляционным материалом.

ZH 灯具不适宜用隔热材料加以覆盖。

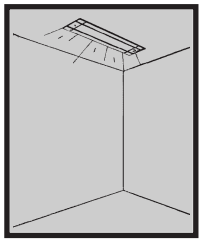

A

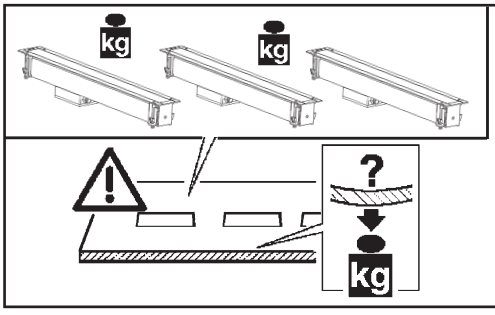

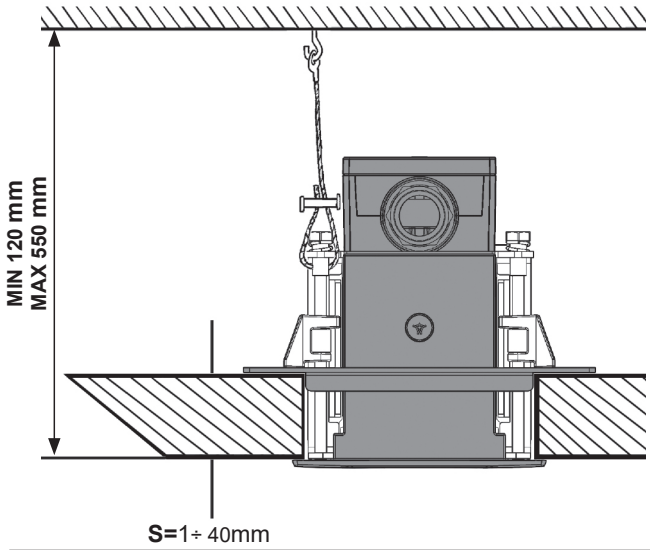

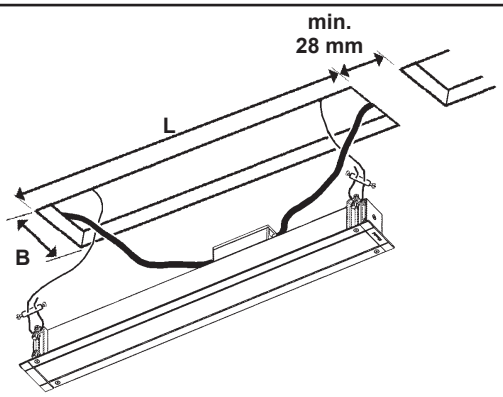

ART	L (mm)	B (mm)
UB35 - UB39 - UB43 - UB47 - UB51 - UB55 - UB59 - UB63 UB67 - UB71 - UB74 - UB78 - UB82 - UB86 - UB90	621	79
UB36 - UB40 - UB44 - UB48 - UB52 - UB56 - UB60 - UB64 UB68 - UB72 - UB75 - UB79 - UB83 - UB87 - UB91	918	
UB37 - UB41 - UB45 - UB49 - UB53 - UB57 - UB61 - UB65 UB69 - UB73 - UB76 - UB80 - UB84 - UB88 - UB92	1215	
UB38 - UB42 - UB46 - UB50 - UB54 - UB58 - UB62 - UB66 UB70 - UB77 - UB81 - UB85 - UB89 - UB93	1512	

1

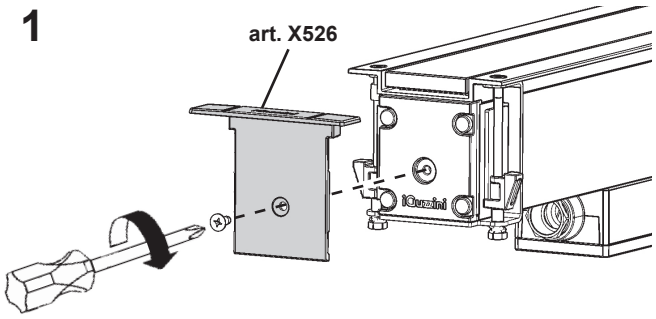

FOR THE CEILING INSTALLATIONS USE THE STEEL CABLE, ITEM CODE X516

2

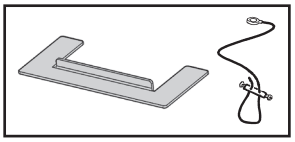

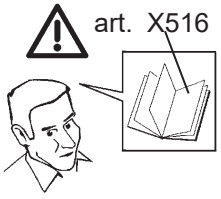

IT Consultare il foglio istruzioni del prodotto.

EN Refer to the product instruction sheet.

FR Veuillez consulter la notice d'instructions du produit.

DE Das Anweisungsblatt des Produkts zu Rate ziehen.

NL Raadpleeg het instructieblad van het product.

ES Consulte la hoja de instrucciones del producto.

DA Se produktvejledningen.

NO Se anvisningene for produktet.

SV Se produktens instruktionsblad.

RU Смотреть прилагающийся инструкции к изделию

ZH 请参考产品说明书。

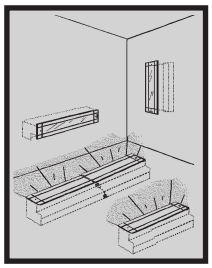

B C

ART	CONTROCASSA OUTER CASING BOÎTIER D'ENCASTREMENT EINBAUGEHÄUSE INBOUWDOOS CUERPO DE EMPOTRAMIENTO BEHOLDER HUS HÖLJE МОНТАЖНЫЙ КОРПУС 外罩
UB35 - UB39 - UB43 - UB47 - UB51 UB55 - UB59 - UB63 - UB67 - UB71 UB74 - UB78 - UB82 - UB86 - UB90	X517
UB36 - UB40 - UB44 - UB48 - UB52 UB56 - UB60 - UB64 - UB68 - UB72 UB75 - UB79 - UB83 - UB87 - UB91	X518
UB37 - UB41 - UB45 - UB49 - UB53 UB57 - UB61 - UB65 - UB69 - UB73 UB76 - UB80 - UB84 - UB88 - UB92	X519
UB38 - UB42 - UB46 - UB50 - UB54 UB58 - UB62 - UB66 - UB70 - UB77 UB81 - UB85 - UB89 - UB93	X520

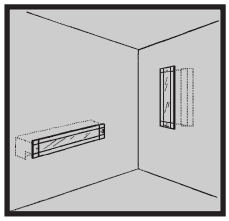

B

1

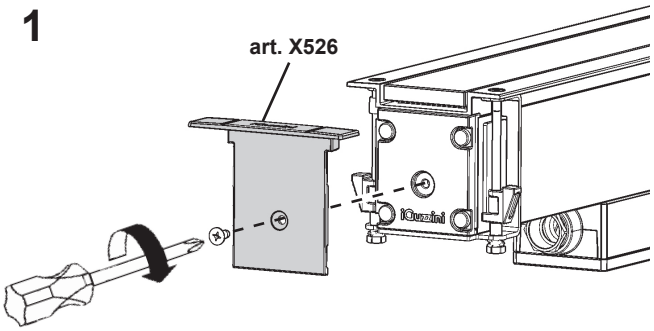

FOR WALL-MOUNTED INSTALLATIONS USE THE STEEL CABLE, ITEM CODE 5925

2

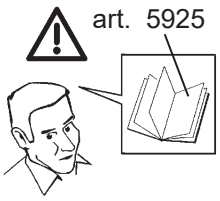

IT Consultare il foglio istruzioni del prodotto.
EN Refer to the product instruction sheet.
FR Veuillez consulter la notice d'instructions du produit.
DE Das Anweisungsblatt des Produkts zu Rate ziehen.
NL Raadpleeg het instructieblad van het product.
ES Consulte la hoja de instrucciones del producto.
DA Se produktvejledningen.
NO Se anvisningene for produktet.
SV Se produktens instruktionsblad.
RU Смотреть прилагающиейся инструкции к изделию
ZH 请参考产品说明书。

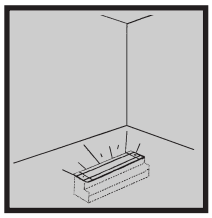

C SINGLE MODULE

1

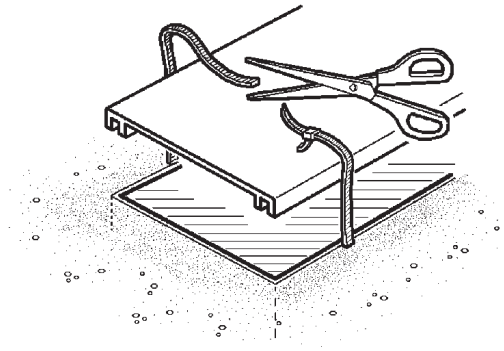

2

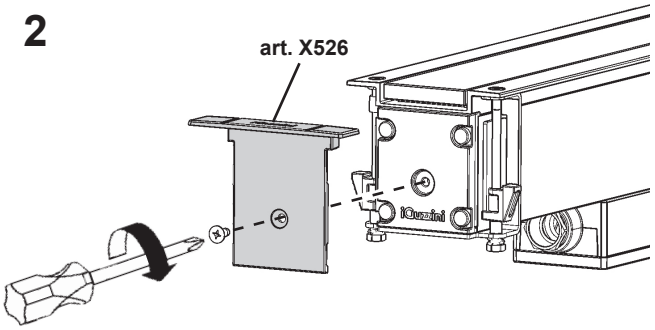

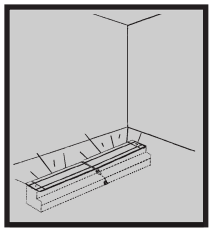

C CONTINUOS MODULES

1

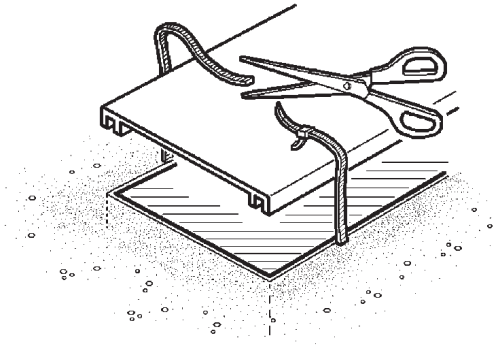

2

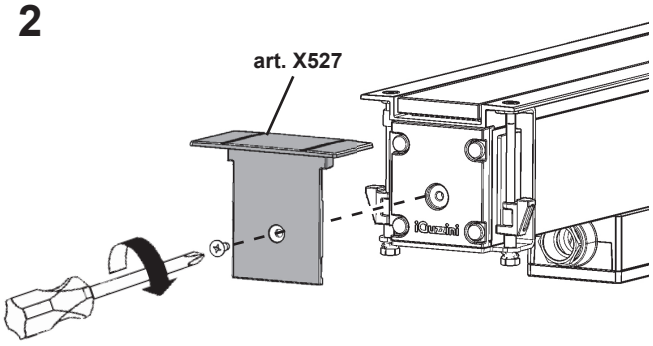

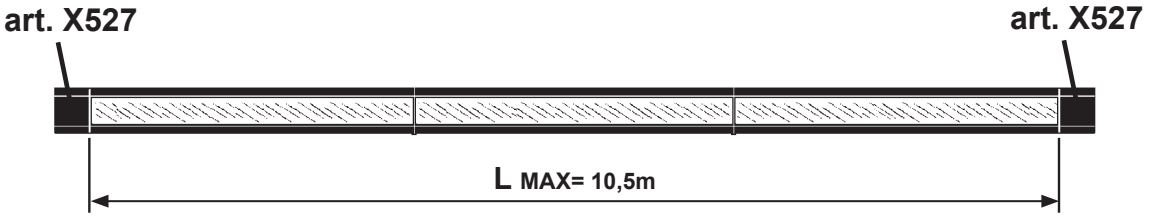

IT Per configurazioni superiori a “L=10,5m” consultare la “iGuzzini”
EN For configurations that exceed “L=10.5m” please consult “iGuzzini”
FR Pour les configurations supérieures à “L=10,5 m”, contacter la société iGuzzini.
DE Für Konfigurationen über “L = 10,5 m” iGuzzini kontaktieren.
NL Informeer bij “iGuzzini” in het geval van configuraties groter dan “L=10,5m”
ES Para configuraciones superiores a “L = 10,5 m” consultar con “iGuzzini”

DA Kontakt “iGuzzini” ved konfigurationer på over “L=10,5m”
NO For konfigurasjoner over “L=10,5m”, ta kontakt med “iGuzzini”
SV För konfigurationer över “L=10,5m” ber vi att ni kontaktar “iGuzzini”
RU Для конфигураций, превышающих “L=10,5 м”, обратитесь в “iGuzzini”
ZH 如配置大于“L=10.5m”，请联系“iGuzzini”

IT Prima di alimentare l’impianto assicurarsi del corretto collegamento delle polarità.
Un errato collegamento può comportare il malfunzionamento dei prodotti.

EN Before powering the system, make sure polarities were properly connected.
Incorrect connection may cause the product to malfunction.

FR Avant de mettre l’installation sous tension, assurez-vous que la polarité de connexion est respectée.
Une erreur de connexion peut entraîner le mauvais fonctionnement du produit.

DE Bevor die Anlage mit Strom versorgt wird ist sicherzustellen, dass die Pole richtig angeschlossen wurden.
Ein falscher Anschluss kann die Fehlfunktion der Produkte zur Folge haben.

NL Voordat u de installatie onder stroom zet dient u zich ervan te verzekeren dat de polariteiten correct zijn aangesloten.
Een onjuiste aansluiting kan een verkeerde werking van de producten teweegbrengen.

ES Antes de alimentar la instalación compruebe que la conexión de las polaridades sea correcta.
Una conexión incorrecta puede ocasionar el malfuncionamiento de los productos.

DA Inden der sættes strøm på anlægget, skal man sikre sig, at polerne er forbundet korrekt.
En forkert tilslutning kan medføre fejlfunktion på produkterne.

NO Kontrollere at du har koblet med korrekt polaritet, før du kobler strømmen til anlegget.
Feil tilkobling kan føre til at produktene ikke fungerer korrekt.

SV Se till att anslutningens polaritet är korrekt innan anordningen strömförsörjs.
En felaktig anslutning kan leda till att produkten fungerar på ett felaktigt sätt.

RU Перед запитыванием системы прверить правильность подсоединений полюсов.
Неправильное подсоединение может привести к неисправной работе приборов.

ZH 为系统供电前，请确保两极连接正确。
不正确的连接可能会导致产品发生故障。

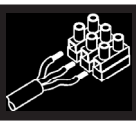

art. UB47 - UB48 - UB49 - UB50 - UB51 - UB52 - UB53 - UB54
UB55 - UB56 - UB57 - UB58

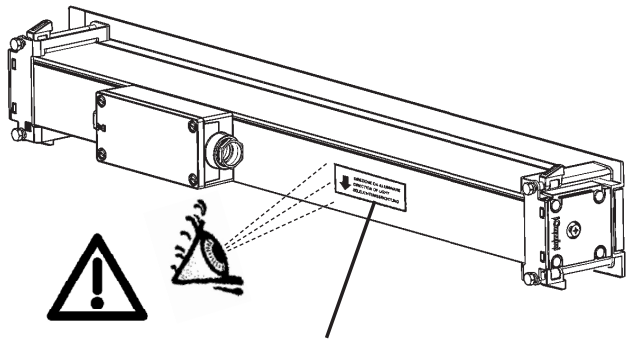

PRODUCT ORIENTATION

Lato rivolto alla parete da illuminare.
Side facing the wall to be lit.
Côté tourné vers le mur à éclairer.
Diese Seite zeigt zur Wand, die beleuchtet werden soll.
Zijde gericht naar de te verlichten wand.
Lado hacia la pared a iluminar.
Side mod den væg, der skal oplyses
Side som vender mot veggen som skal lyses opp.
Sida vänd mot väggen som ska belysas.
Сторона, обращенная на освещаемую стену.
待照亮的一侧墙体

DALI

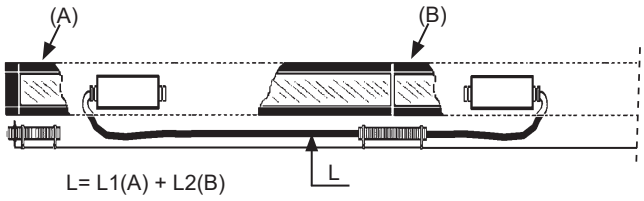

L (mm)	ART		A (mm)	B (mm)	L1 (mm)	L2 (mm)
610	UB35 - UB39 - UB43 - UB47 - UB51 UB55 - UB59 - UB63 - UB67 - UB71 UB74 - UB78 - UB82 - UB86 - UB90	X517	607	467	880	775
907	UB36 - UB40 - UB44 - UB48 - UB52 UB56 - UB60 - UB64 - UB68 - UB72 UB75 - UB79 - UB83 - UB87 - UB91	X518	904	764	1180	775
1204	UB37 - UB41 - UB45 - UB49 - UB53 UB57 - UB61 - UB65 - UB69 - UB73 UB76 - UB80 - UB84 - UB88 - UB92	X519	1201	1061	1480	775
1501	UB38 - UB42 - UB46 - UB50 - UB54 UB58 - UB62 - UB66 - UB70 - UB77 UB81 - UB85 - UB89 - UB93	X520	1498	1358	1780	775

DALI

ONLY FOR:
art. UB47 - UB48 - UB49 - UB50 - UB51 - UB52
UB53 - UB54 - UB55 - UB56 - EX57 - EX58

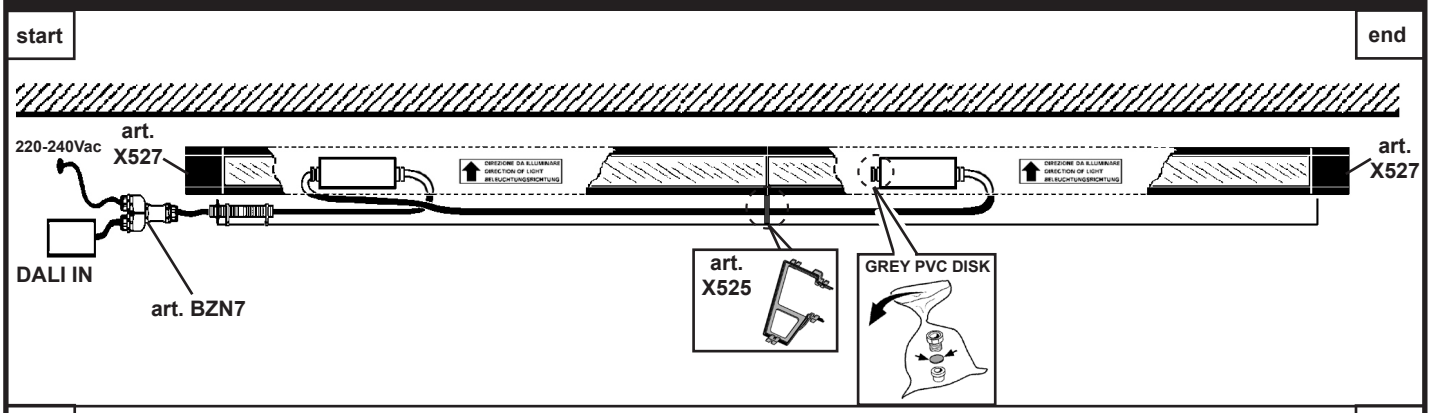

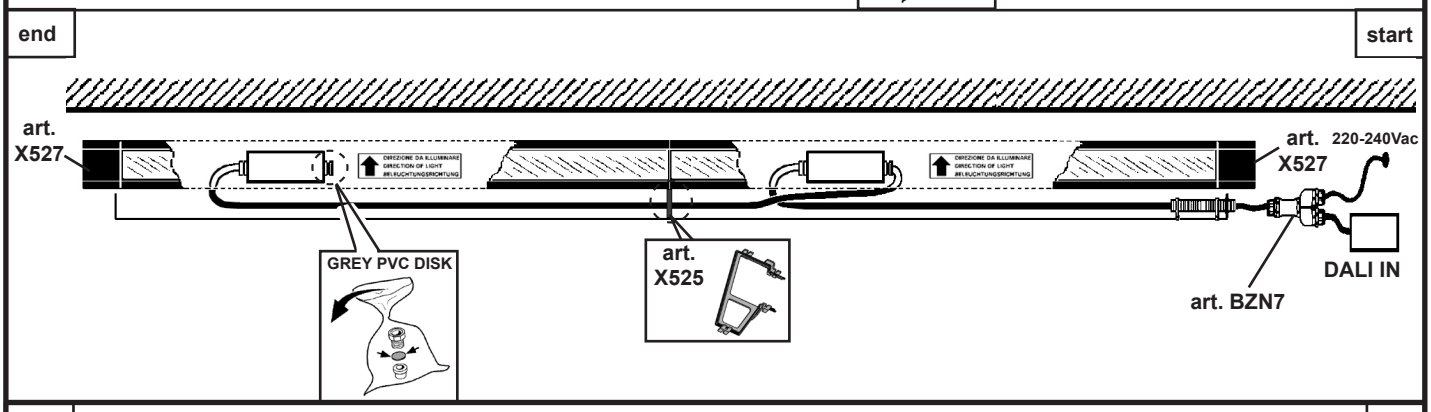

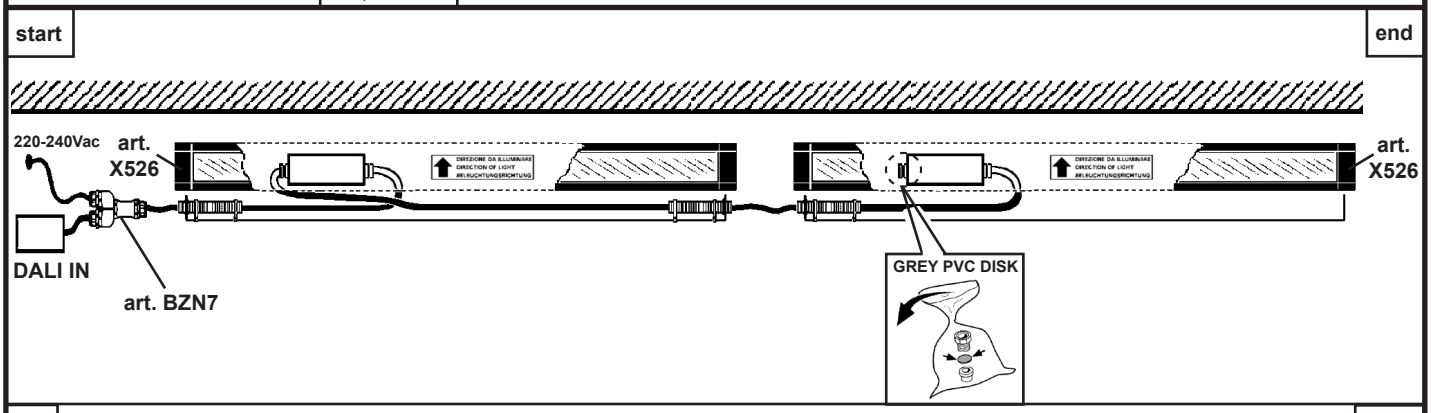

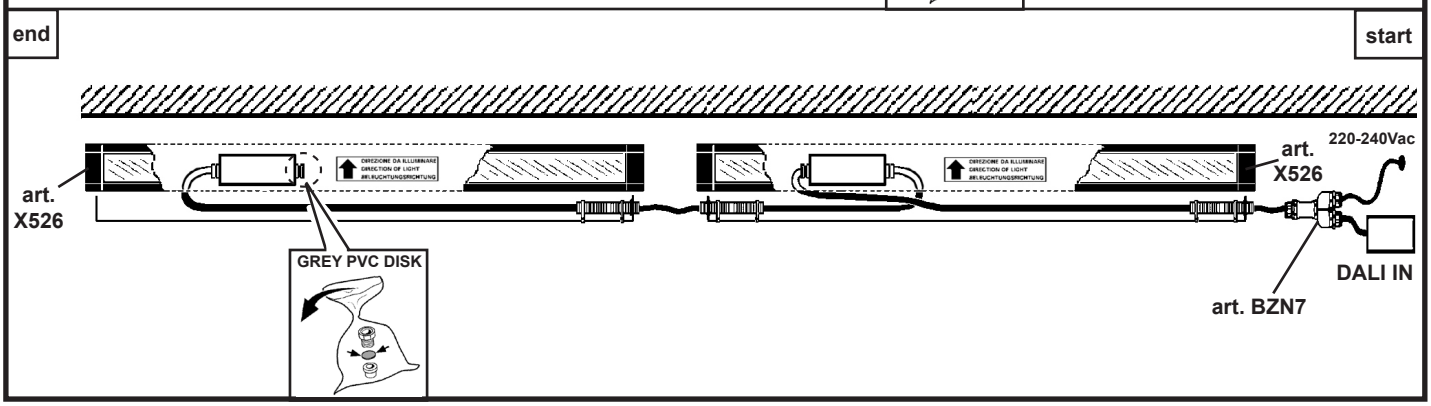

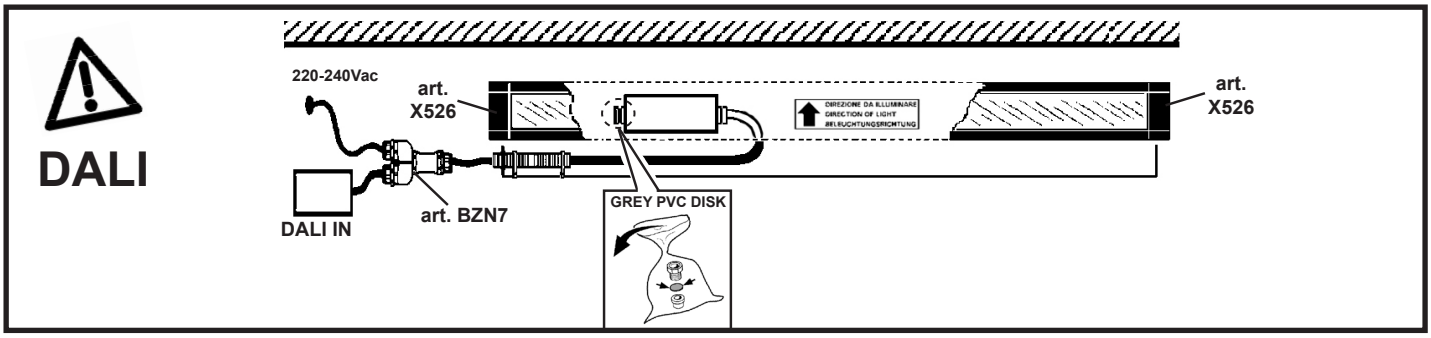

DALI

NO FOR:
art. UB47 - UB48 - UB49 - UB50 - UB51 - UB52
UB53 - UB54 - UB55 - UB56 - EX57 - EX58

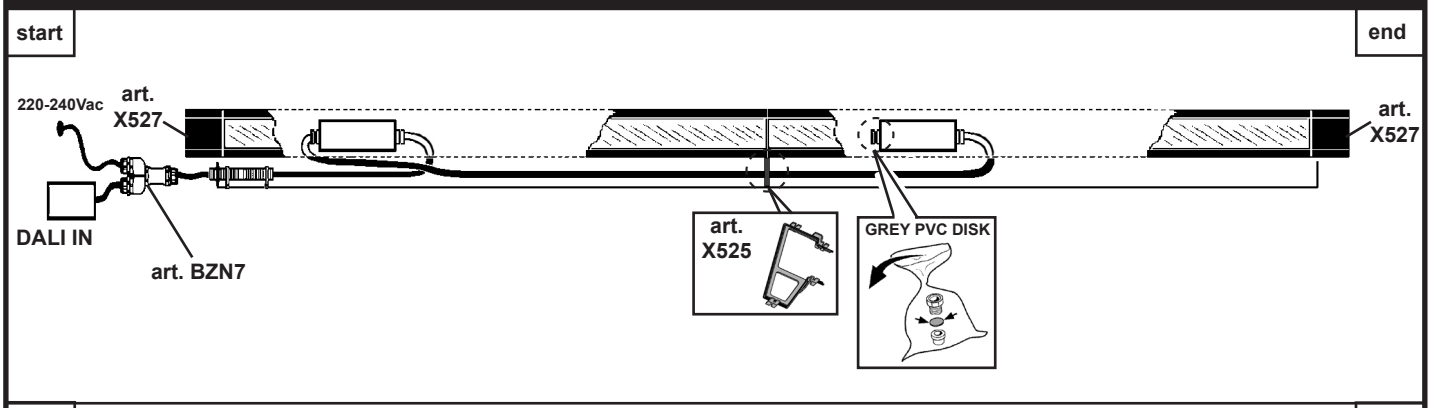

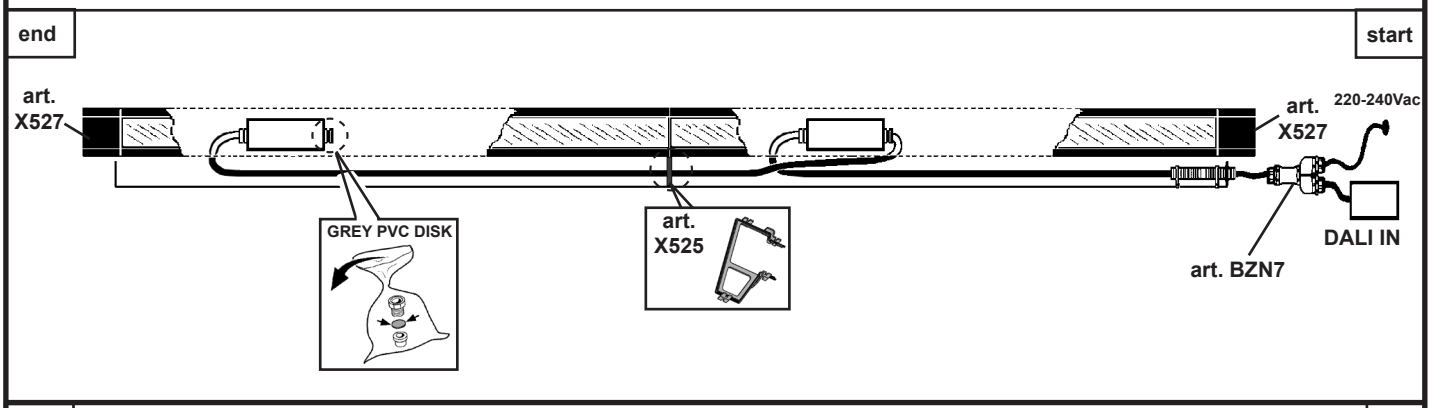

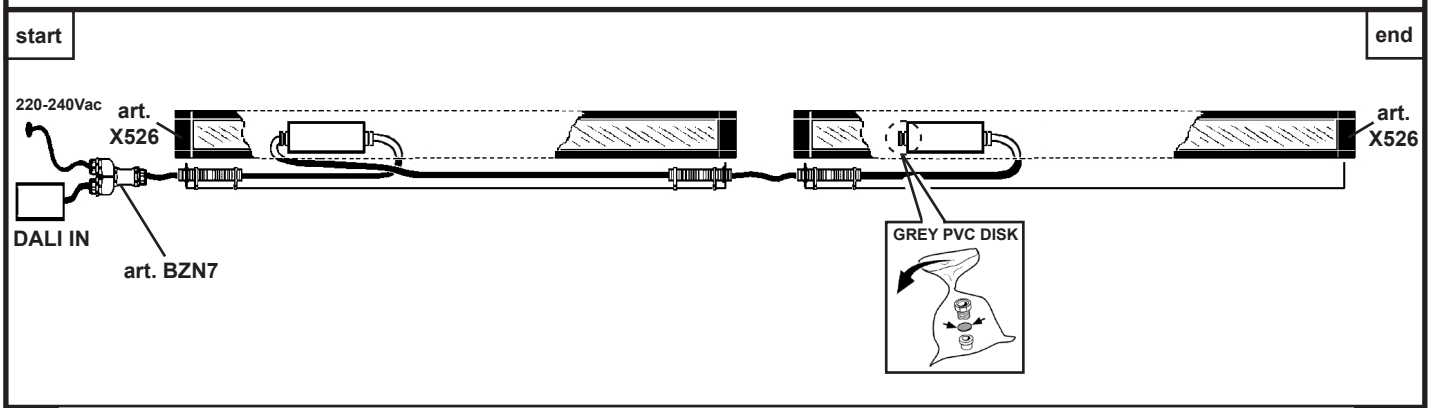

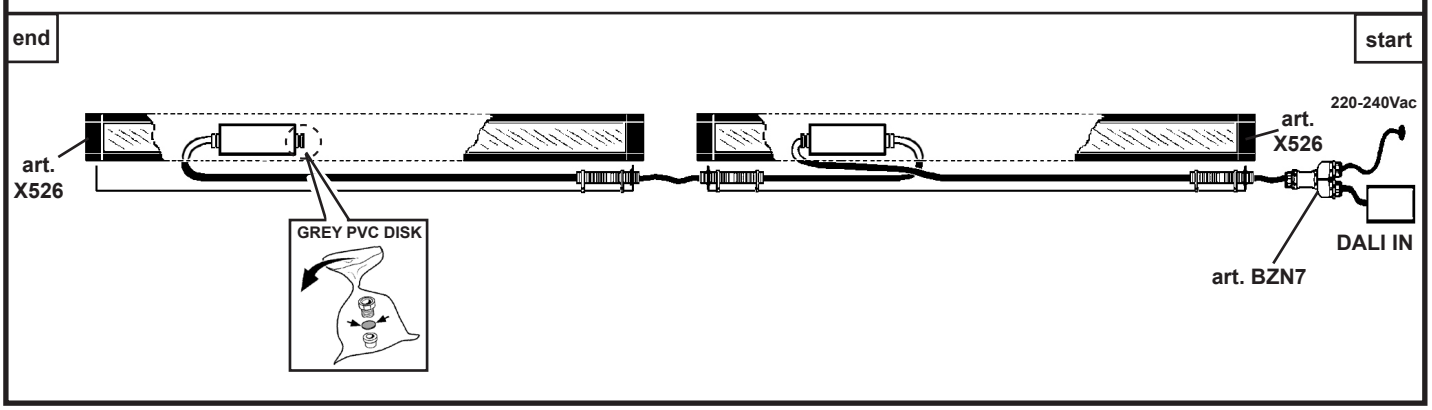

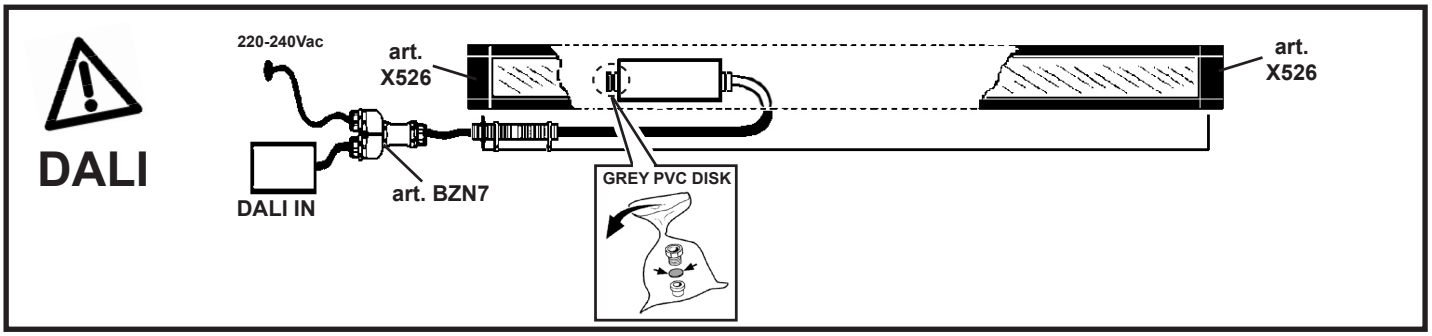

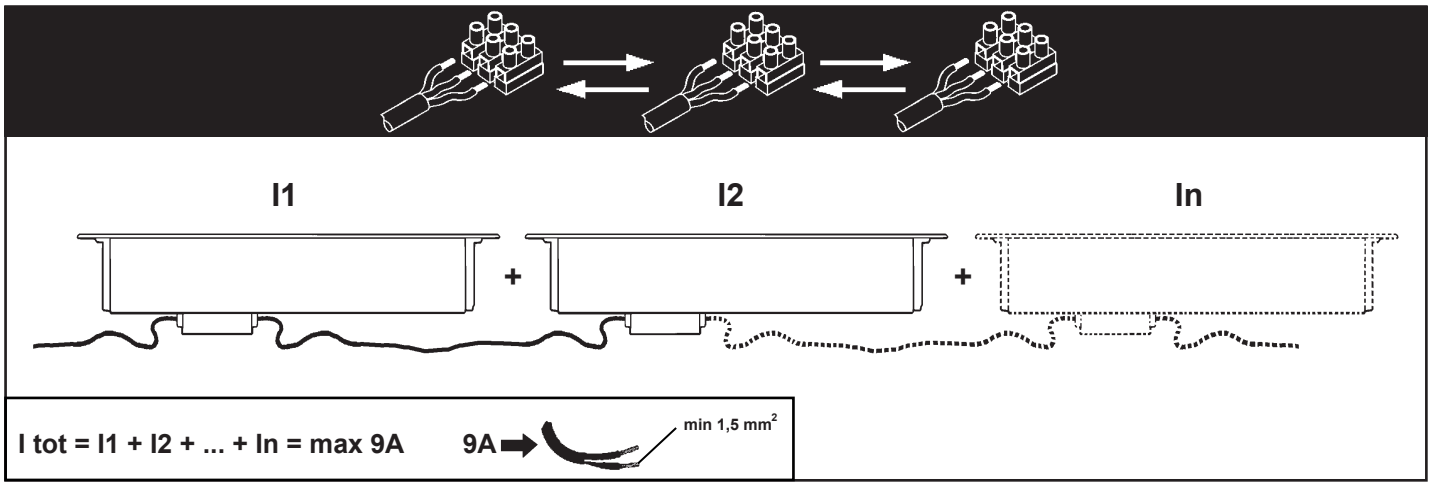
I1
I2
In
+
+
I tot = I1 + I2 + ... + In = max 9A
9A
min 1,5 mm²

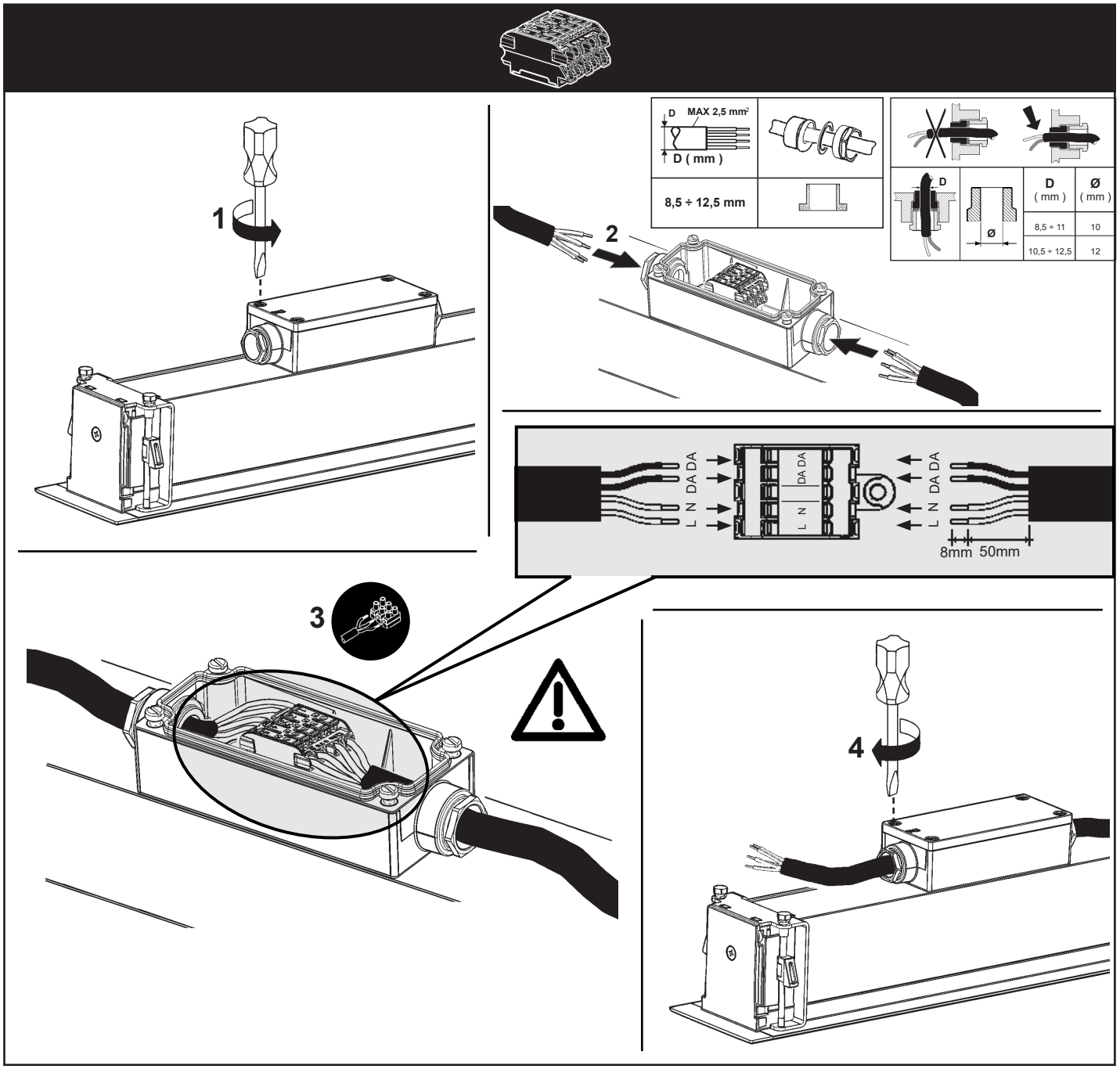
1
2
3
4
D
MAX 2,5 mm²
D (mm)
8,5 ÷ 12,5 mm
D
Ø
D (mm)
Ø (mm)
8,5 ÷ 11
10
10,5 ÷ 12,5
12
L N DA DA
DA DA
L N
L N DA DA
8mm
50mm

IT Maneggiare con cura e non sottoporre a tensioni meccaniche.

EN Handle with care and do not subject to mechanical stress.

FR Manipuler avec précaution et ne pas soumettre à des contraintes mécaniques.

DE Vorsichtig behandeln und keinen mechanischen Spannungen aussetzen.

NL Voorzichtig bij het gebruik van dit product. Mag niet worden onderworpen aan mechanische spanning.

ES Manejar con cuidado y no someter a tensiones mecánicas.

DA Håndter med forsigtighed og udsæt ikke for mekaniske spændinger.

NO Må behandles forsiktig. Må ikke utsettes for mekaniske spenninger.

SV Ska hanteras försiktigt och inte utsättas för mekaniska påfrestningar.

RU Обращаться осторожно и не подвергать механическому напряжению

ZH 小心轻放，切勿使其遭受机械应力

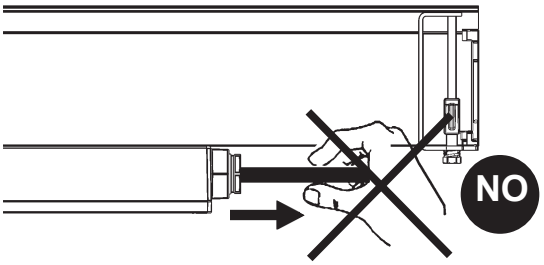

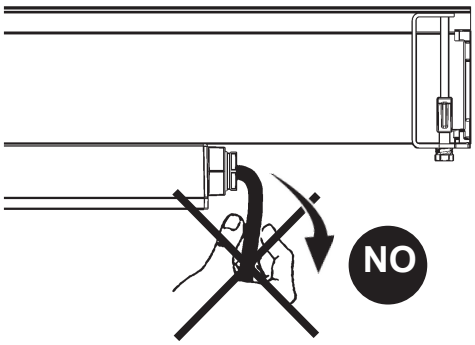

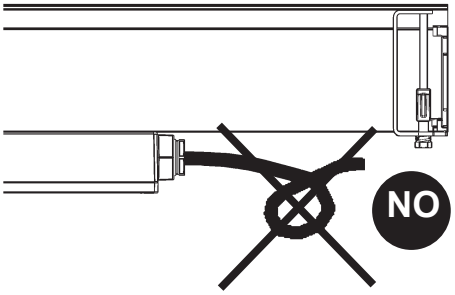

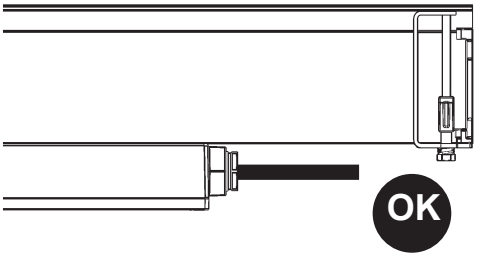

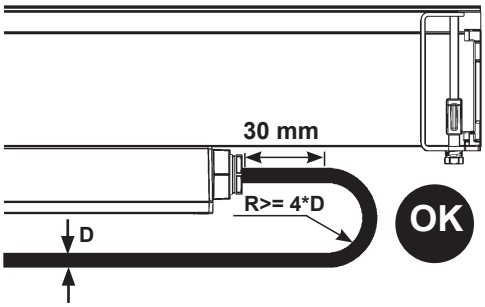

IT Pilotare diversi prodotti DALI tramite pulsante (es: Touch-dim, Switch-dim, Push-dim, Direct-dim, etc.) potrebbe causare dei problemi di sincronizzazione tra gli stessi. È possibile ovviare a questo problema dotandosi di dispositivi aggiuntivi. Per maggiori informazioni vi invitiamo a contattarci direttamente.

EN Controlling different DALI products through buttons (e.g.: Touch-dim, Switch-dim, Push-dim, Direct-dim, etc.) may lead to product synchronisation problems. This problem can be overcome by using additional devices. For further information, please contact us directly.

FR Piloter plusieurs produits DALI par bouton (ex : Touch-dim, Switch-dim, Push-dim, Direct-dim, etc.) pourrait causer des problèmes de synchronisation entre eux. Ce problème peut être évité en s'équipant de dispositifs supplémentaires. Pour de plus amples renseignements, veuillez nous contacter directement.

DE Die Steuerung verschiedener DALI-Produkte mittels Taste (z.B.: Touch-dim, Switch-dim, Push-dim, Direct-dim etc.) kann eventuell zu Synchronisierungsproblemen zwischen diesen führen. Dieses Problem lässt sich durch den Einsatz von zusätzlichen Geräten beheben. Wenn Sie weitere Informationen wünschen, setzen Sie sich bitte direkt mit uns in Verbindung.

NL Het besturen van verschillende DALI producten m.b.v. dezelfde knop (bv.: Touch-dim, Switch-dim, Push-dim, Direct-dim, etc.) kan synchronisatieproblemen tussen de producten opleveren. Men kan dit probleem voorkomen door extra systemen aan te sluiten. Voor verdere informatie raden we u aan direct contact met ons op te nemen.

ES El mando de varios productos DALI por tecla (ej: Touch-dim, Switch-dim, Push-dim, Direct-dim, etc.) podría causar problemas de sincronización entre ellos. Es posible prevenir este problema utilizando dispositivos adicionales. Para más información, contacte directamente con nosotros.

DA Hvis DALI-produkterne styres ved hjælp af knapperne (fx. Touch-dim, Switch-dim, Push-dim, Direct-dim osv.), kan det skabe problemer med synkronisering af samme. Dette problem kan undgås, hvis man køber ekstra enheder. For yderligere oplysninger, kontakt os direkte.

NO Å styre ulike DALI-produkter ved hjelp av en trykknappbryter (f.eks. touch-dim, switch-dim, push-dim, direct-dim, osv.) vil kunne føre til problemer med synkroniseringen mellom dem. Dette problemet kan løses ved hjelp av noen tilleggsinnretninger. Ta gjerne kontakt med oss for mer informasjon om dette.

SV Styrning av olika DALI-produkter med knapp (t.ex.: Touch-dim, Switch-dim, Push-dim, Direct-dim o.s.v.) kan orsaka synkroniseringsproblem mellan dessa. Detta problem kan åtgärdas med tilläggsanordningar. För mer information kan du kontakta oss direkt.

RU Управление различными продуктами DALI с помощью кнопки (напр.: Touch-dim, Switch-dim, Push-dim, Direct-dim и пр.) может вызвать проблемы синхронизации между ними. Эту проблему можно устранить путем задействования дополнительных устройств. За получением более подробной информации просим Вас связаться с нами непосредственно.

ZH 通过按钮控制不同的 DALI 产品（例如：触摸调光、切换调光、按压调光、直接调光等）可能会导致产品的同步问题。该问题可通过使用其他额外的装置加以克服。如需了解更多信息，请直接与我们联系。

IT I dispositivi con cablaggio digitale possono essere dimmerati con dispositivi DALI o con pulsante normalmente chiuso (N.C.) da collegare come da schema.

EN Devices with digital control gear may be dimmed using DALI devices or a normally-closed button (N.C.) to be connected as shown in the diagram.

FR Les articles à câblage numérique peuvent fonctionner avec des variateurs à dispositifs DALI ou à bouton poussoir normalement fermé (N.C.) à relier conformément au schéma.

DE Die Geräte mit digitaler Verkabelung können mit Hilfe von DALI-Vorrichtungen oder mit Hilfe eines gemäß Schaltplan anzuschließenden Öffners (N.C.) gedimmt werden.

NL De producten met digitale bekabeling kunnen worden gedimd met DALI systemen of met een N.C. (normally closed) knop, die moet worden aangesloten volgens schema.

ES Los dispositivos con cableado digital pueden regularse con dispositivos DALI o con un interruptor de botón normalmente cerrado (N.C.) que se conecta según ilustrado en el esquema.

DA Produkter med digital kabelføring kan dæmpes med DALI-anordninger eller med kontakten, som normalt er lukket (N.C.) og som skal tilsluttes, som vist.

NO Produkter med digitalkabler kan dimmes med DALI-anordninger eller med en normalt lukket (NC) trykkbryter som kobles som vist i koblingsskjema.

SV Produkter med digital kabeldragning kan förses med dimmer. Detta kan göras med DALI-anordningarna eller med en normalt stängd kontakt (N.O.) som ska anslutas enligt schemat.

RU Интенсивность приборов с цифровой проводкой может регулироваться посредством устройств DALI или нормально замкнутой кнопкой (Н.З.), подсоединяемой согласно схеме.

ZH 带有数字控制装置的设备可以通过 DALI（数字化可寻址调光接口）设备或者一个连接方式如图中所示的常闭按钮 (N.C.) 进行亮度调节

MONOCROMATIC VERSION

(DALI)

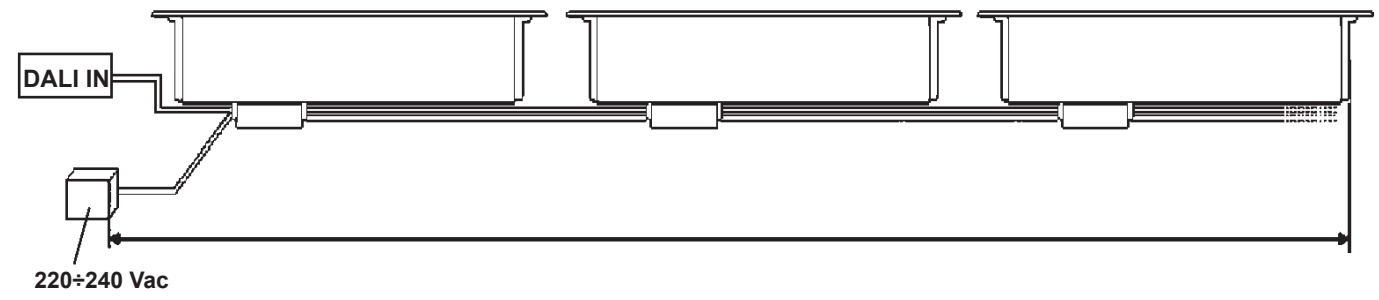

DIRECT DIM

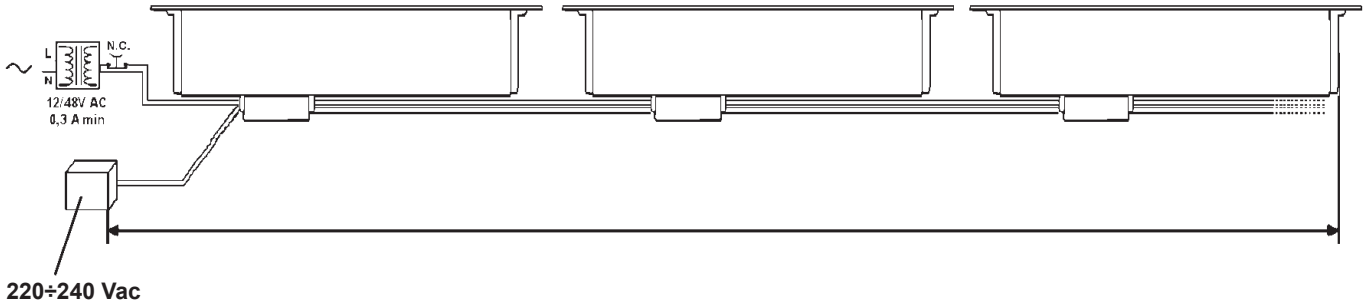

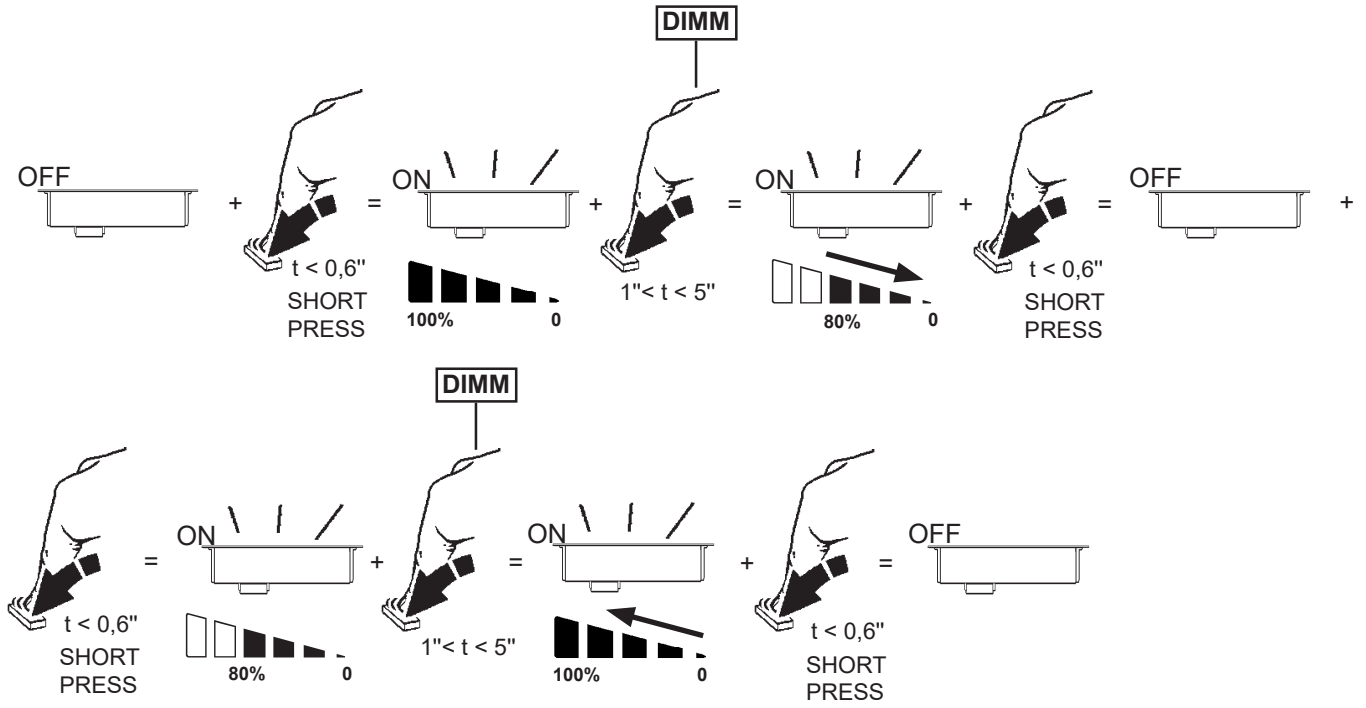

RGBW VERSION

NO DIRECT DIM / NO DALI

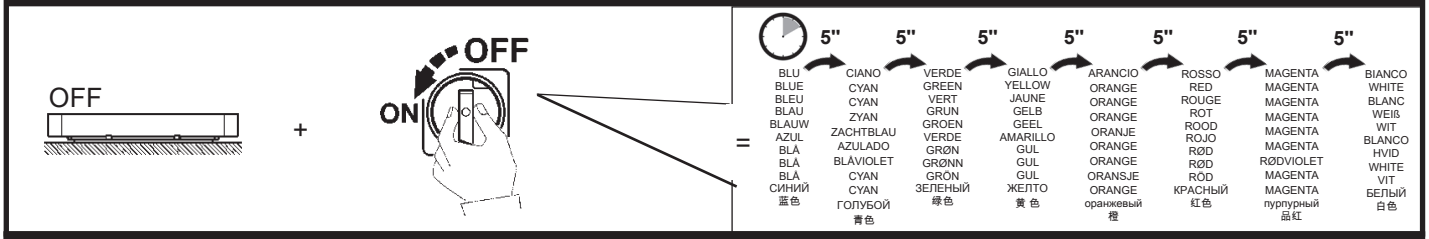

DALI

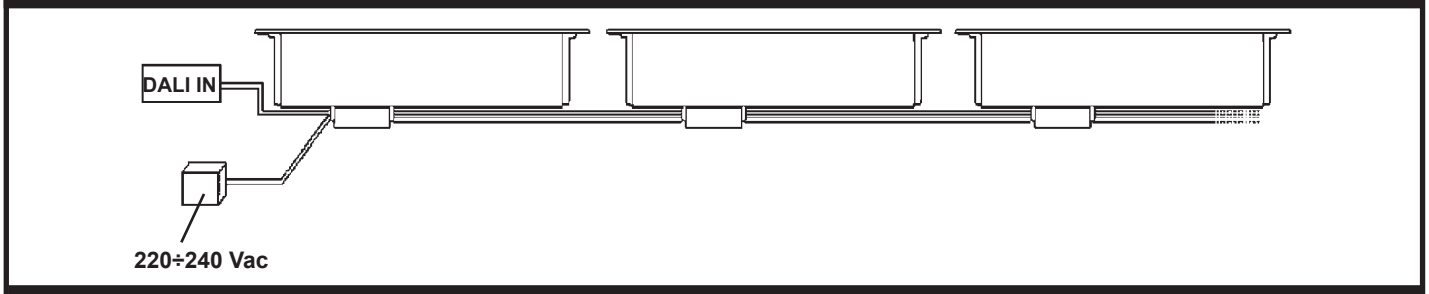

DIRECT DIM

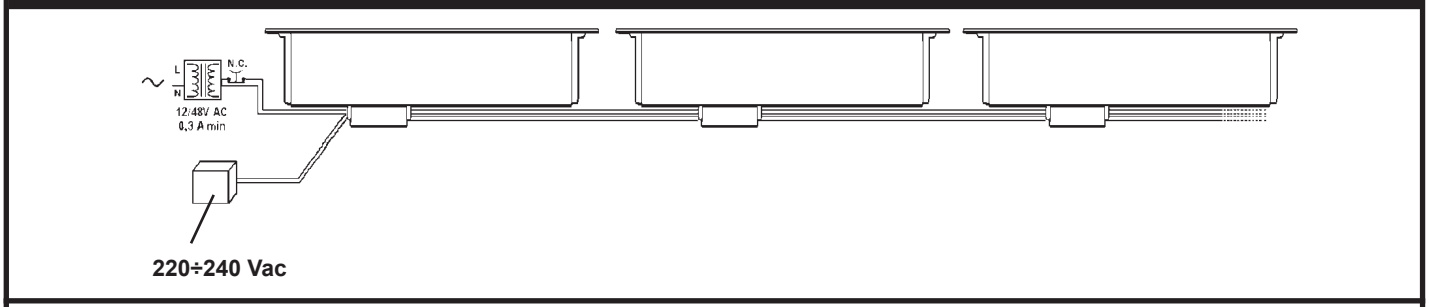

(RGBW)

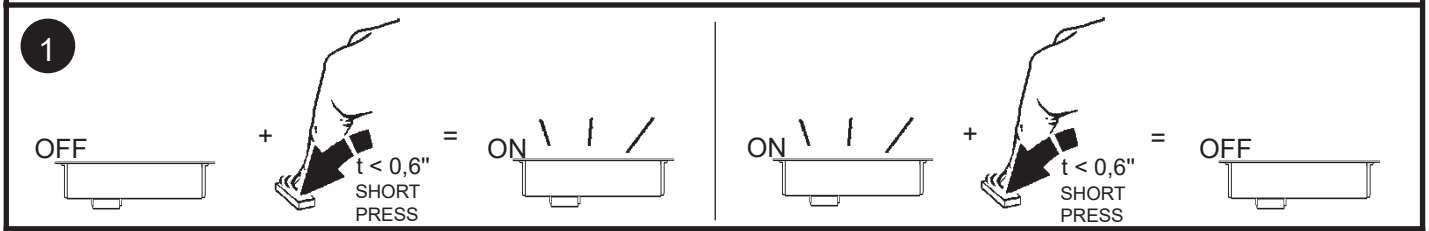

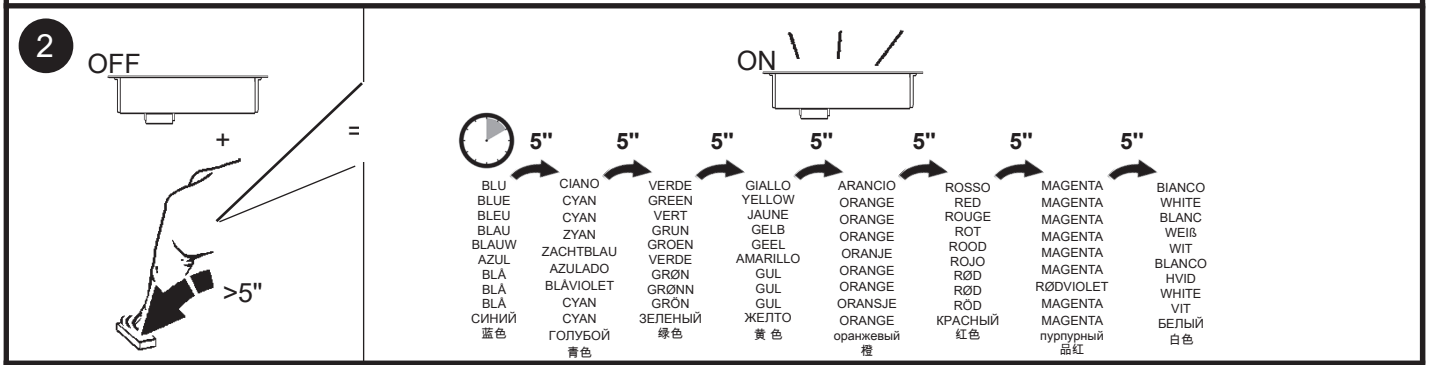

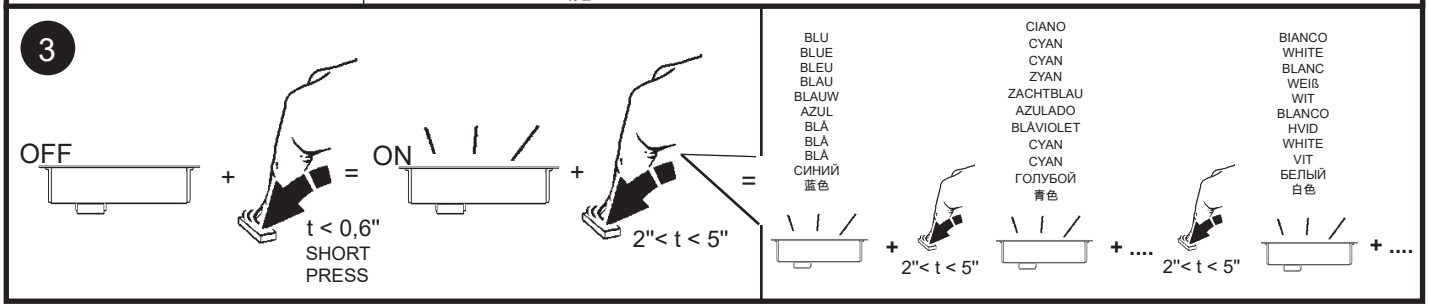

WNC VERSION

NO DIRECT DIM / NO DALI

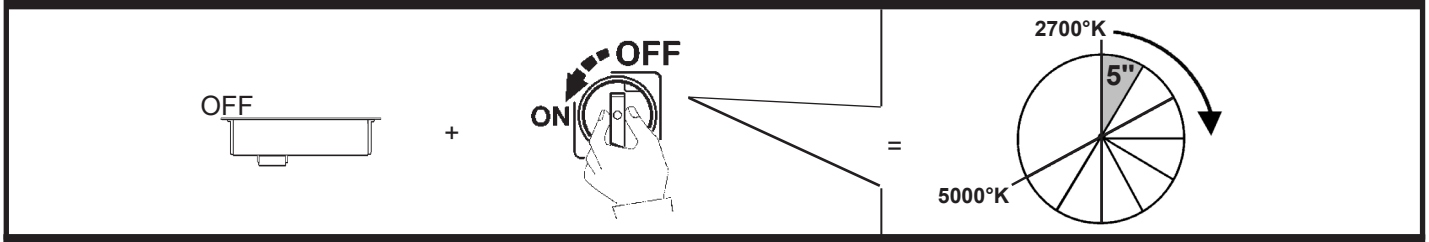

DALI

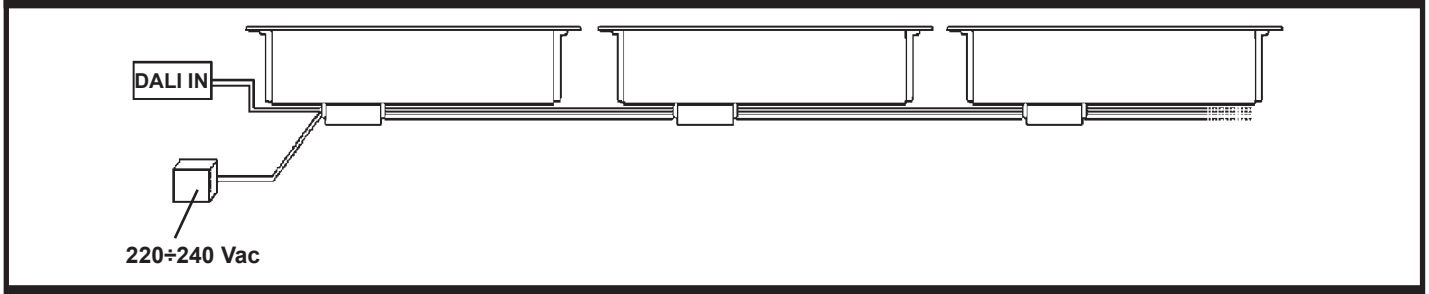

WNC

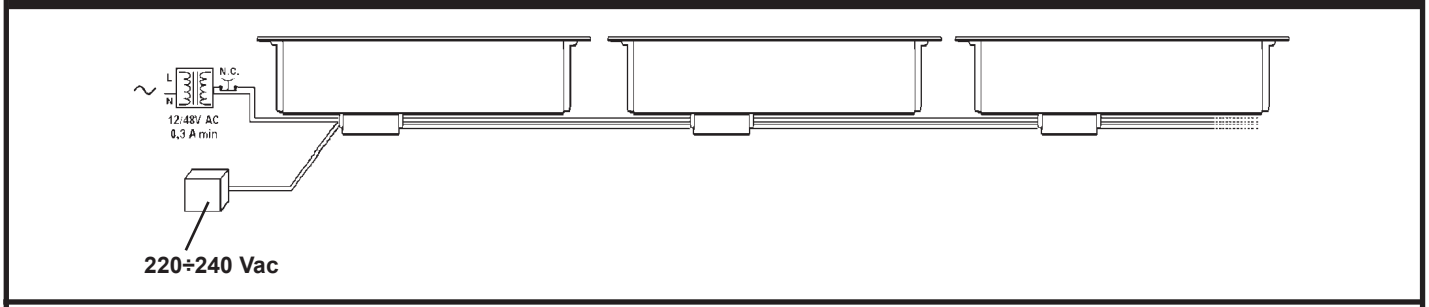

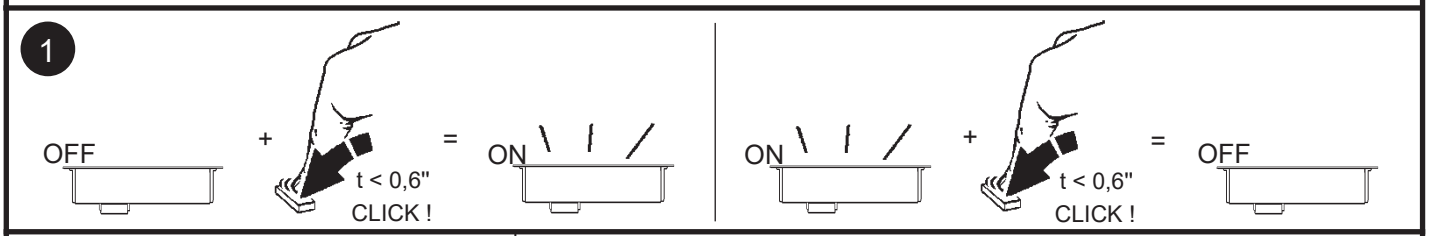

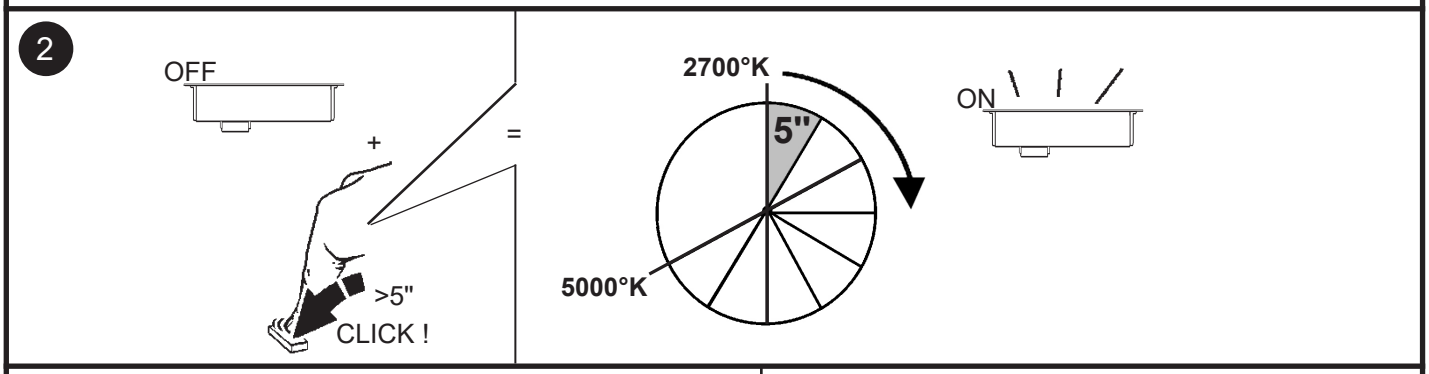

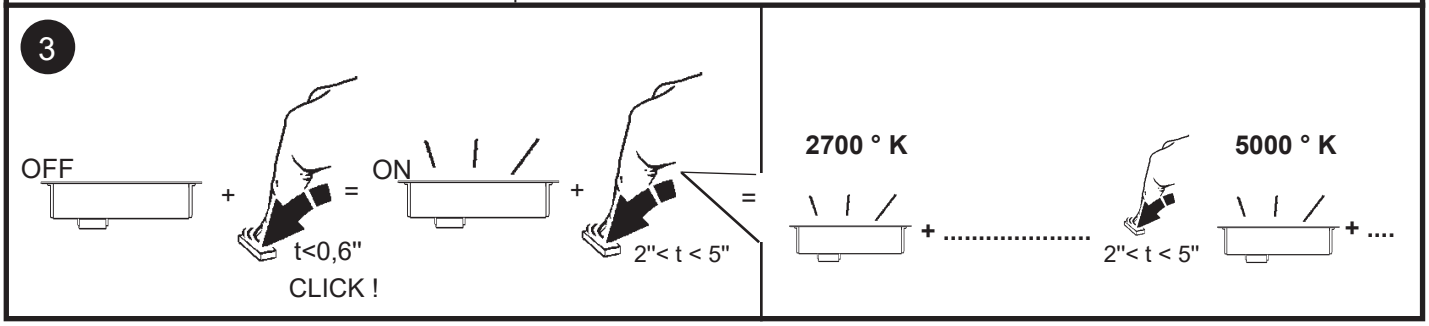

⚠ (PRODUCT SYNCHRONISATION)

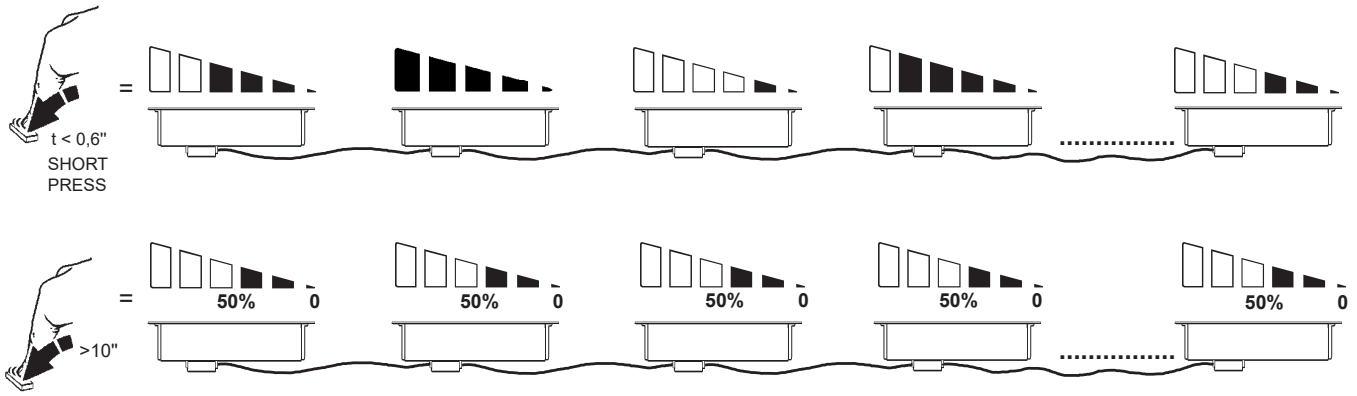

DALI → DIRECT DIM

IT Utilizzare pulzante normalmente chiuso
EN Use the normally closed button
FR Utiliser la touche normalement fermée
DE Verwenden Sie die Öffner-Taste
NL Normaal gesloten knop gebruiken
ES Utilizar el pulsador normalmente cerrado
DA Brug kontakten normalt lukket
NO Bruk trykknapp som normalt er lukket
SV Använd den normalt stängda knappen
RU Использовать обычно закрытую кнопку
ZH 使用常闭按钮

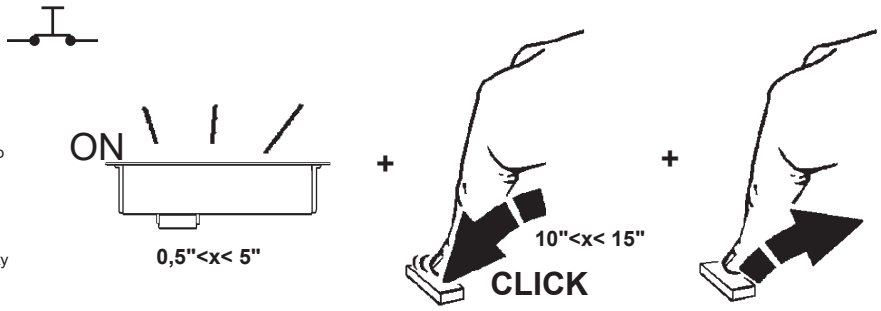

IT N.B.: Al termine della sequenza, se i tempi sono stati rispettati, il LED driver è passato in modalità Direct Dim.
Qualsiasi evento che interferisca con la sequenza descritta o il non rispetto delle tempistiche, pregiudica il passaggio alla modalità Direct Dim e la procedura va ripetuta.

EN N.B.: at the end of the sequence, if the times have been respected, the LED driver shifts to the Direct Dim mode.
Any event interfering with the described sequence, or failure to respect the required times, shall jeopardise the passage to the Direct Dim mode and the sequence will have to be repeated.

FR N.B. : À la fin de la procédure, si les temps sont respectés, le Driver de LED est passé en mode Direct Dim.
Tout événement qui interfère avec la procédure décrite, ou le non-respect des temps, empêche le passage vers le mode Direct Dim et la procédure est répétée.

DE HINWEIS: Am Ende der Sequenz und bei Einhaltung der Zeiten ist die LED Driver in die Modalität Direct Dim gewechselt.
Jedes Ereignis, das die beschriebene Sequenz stört oder die Nichteinhaltung der Zeiten beeinträchtigt den Wechsel in die Modalität Direct Dim und der Vorgang muss wiederholt werden.

NL N.B.: Indien de tijden in acht zijn genomen, is aan het einde van de sequentie de LED driver overgegaan in de modus Direct Dim.
Elke gebeurtenis die interfereert met de beschreven sequentie, of het niet in acht nemen van de tijden, zorgt ervoor dat de driver niet kan overgaan in de modus Direct Dim, waardoor de procedure herhaald moet worden.

ES Nota: Al terminar la secuencia, si los tiempos se han respetado, el LED driver habrá pasado a la modalidad Direct Dim. Cualquier hecho que interfiera con la secuencia descrita, o el incumplimiento de los tiempos establecidos, compromete la transición a la modalidad Direct Dim y será necesario repetir el procedimiento.

DA N.B.: Ved rækkefølgens afslutning vil LED-driveren været gået i tilstanden Direct Dim, hvis tiderne er overholdt.
En hvilken som helst begivenhed, som griber ind i den beskrevne rækkefølge eller ikke overholder tiderne, vil forhindre overgangen til Direct Dim og kræve, at proceduren gentages.

NO NB! Når sekvensen er avsluttet, og hvis tidsintervallet er blitt overholdt, vil LED-driveren ha gått over i Direct Dim-modus.
Alle hendelser som interfererer med den beskrevne sekvensen, eller at tidsintervallet ikke er blitt overholdt, hindrer overgang til Direct Dim-modus. Prosedyren må derfor gjentas.

SV OBS!
Om tiderna har respekterats övergår LED Driver till läget Direct Dim i slutet av sekvensen
Alla händelser som stör den beskrivna sekvensen eller om tiderna inte respekteras, påverkar övergången till läget Direct Dim och proceduren måste upprepas.

RU ПРИМЕЧАНИЕ:
Если сроки соблюдены, по окончании процедуры СИД драйвера перейдет в режим Direct Dim.
Любое событие, конфликтующее с описанной процедурой, или несоблюдение сроков, отрицательно влияет на переход в режим Direct Dim, поэтому процедуру требуется повторить.

ZH 注意：如果按照规定次数执行，那么 LED 驱动器将在序列末端转为 Direct Dim 模式。
对于任何干扰上述序列或造成无法按照所需次数执行的状况，请将通道调至 Direct Dim 模式，然后，该序列将严格执行。

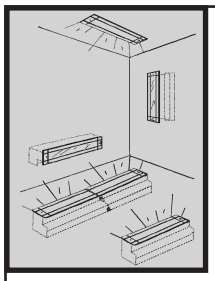

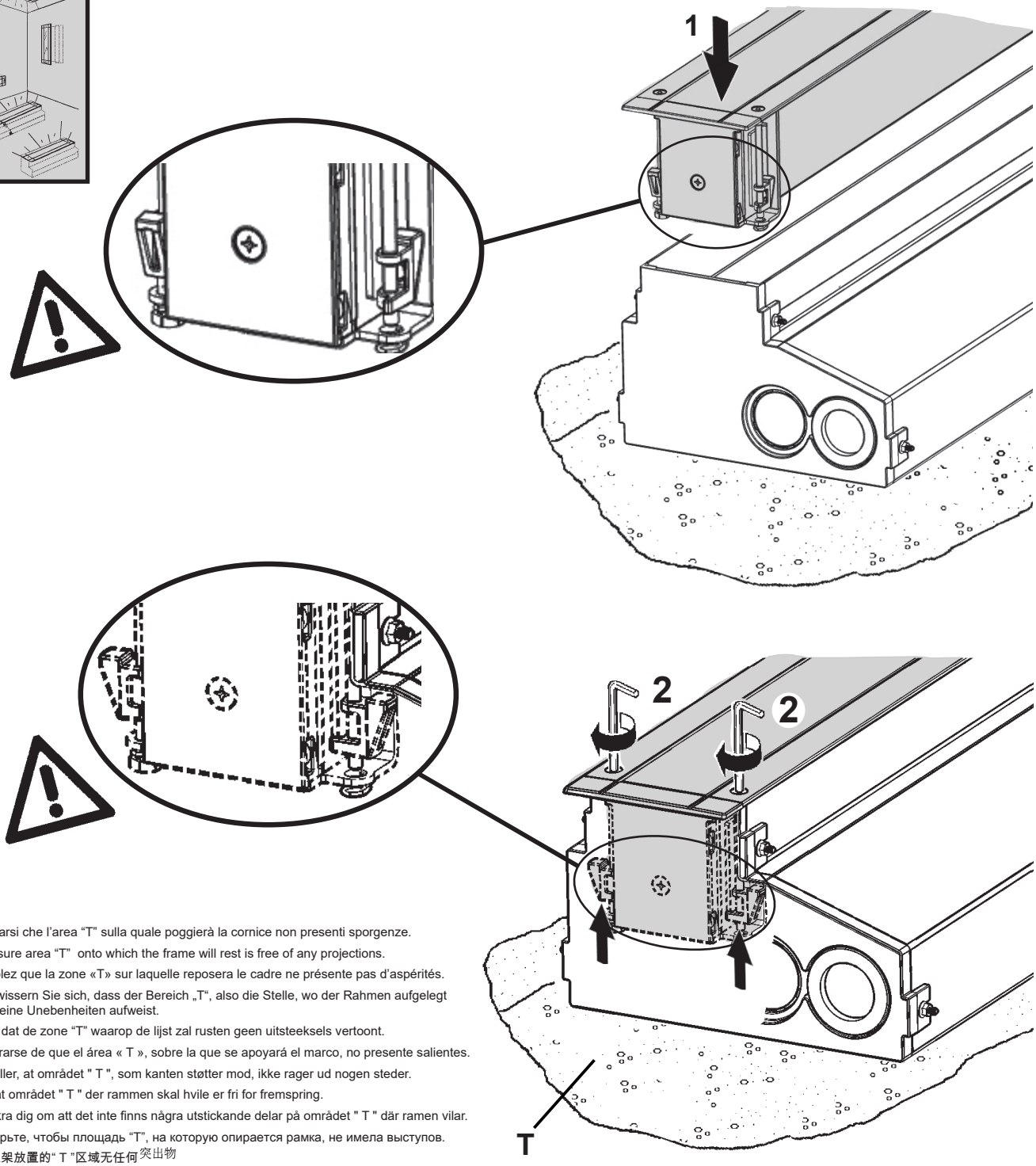

IT Accertarsi che l'area "T" sulla quale poggierà la cornice non presenti sporgenze.

EN Make sure area "T" onto which the frame will rest is free of any projections.

FR Contrôlez que la zone «T» sur laquelle reposera le cadre ne présente pas d'aspérités.

DE Vergewissern Sie sich, dass der Bereich „T", also die Stelle, wo der Rahmen aufgelegt wird, keine Unebenheiten aufweist.

NL Let op dat de zone "T" waarop de lijst zal rusten geen uitsteeksels vertoont.

ES Asegurarse de que el área « T », sobre la que se apoyará el marco, no presente salientes.

DA Kontroller, at området " T ", som kanten støtter mod, ikke rager ud nogen steder.

NO Se til at området " T " der rammen skal hvile er fri for fremspring.

SV Försäkra dig om att det inte finns några utstickande delar på området " T " där ramen vilar.

RU Проверьте, чтобы площадь "T", на которую опирается рамка, не имела выступов.

ZH 确保框架放置的" T "区域无任何突出物

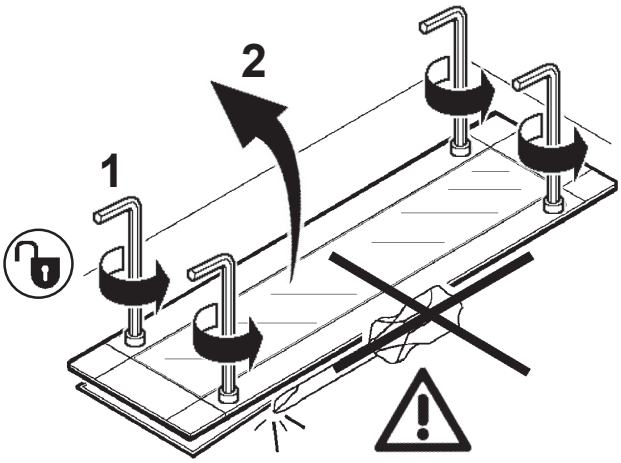

+ Art.

VERSION	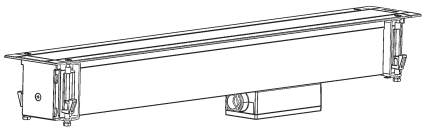	INTERNAL ACCESSORIES 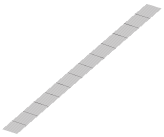 MICROLOUVRE	 LONGITUDINAL LOUVER	 TRASVERSAL LOUVER	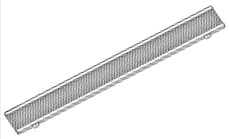 HONEYCOMB
MONOCROMATIC	UB35 - UB36 - UB37 - UB38 - UB39 - UB40 UB41 - UB42 - UB43 - UB44 - UB45 - UB46 UB47 - UB48 - UB49 - UB50 - UB51 - UB52 UB53 - UB54 - UB55 - UB56 - UB57 - UB58	✔	✔	✖	✖
	UB59 - UB60 - UB61 - UB62 - UB63 - UB64 UB65 - UB66 - UB67 - UB68 - UB69 - UB70	✔	✔	✔	✔
RGBW	UB74 - UB75 - UB76 - UB77 - UB78 UB79 - UB80 - UB81	✔	✔	✔	✔
WNC	UB71 - UB72 - UB73	✔	✔	✔	✔

COMBINATION ACCESSORIES	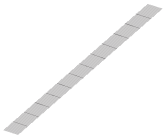 MICROLOUVRE	 LONGITUDINAL LOUVER	 TRASVERSAL LOUVER	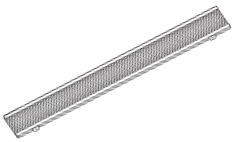 HONEYCOMB
LONGITUDINAL LOUVER		✖	✖	✖
LONGITUDINAL LOUVER	✖		✖	✖
TRASVERSAL LOUVER	✖	✖		✖
HONEYCOMB	✖	✖	✖	

IT Con utilizzo di accessori interni frangiluce lamellare longitudinale, trasversale ehoneycomb si consiglia di distanziare il corpo illuminante 60mm dalla parete; per distanze inferiori possono essere visibili minime imperfezioni dell'uniformità in particolare su superfici bianche.

EN When using internal accessories such as the longitudinal, transversal or honeycomb lamellar louvres we recommend installing the luminaire 60mm away from the wall. If positioned any closer, the illumination may not appear perfectly uniform, particularly on white surfaces.

FR En utilisant des accessoires intérieurs de type grille de défilement lamellaire longitudinale, transversale et nid d'abeille, il est conseillé d'éloigner le corps éclairant de 60 mm du mur, avec des distances inférieures, de minimes imperfections d'uniformité peuvent être visibles, en particulier sur les surfaces blanches.

DE Durch die Verwendung von internen Zubehörteilen Blendschutzraster, längslaufender, querlaufender und Honeycomb-Blendschutzvorrichtung wird empfohlen, den Beleuchtungskörper in einem Abstand von 60mm zur Wand zu installieren; wird ein geringerer Abstand gewählt, können geringfügige Unregelmäßigkeiten bei der Gleichförmigkeit auftreten, insbesondere auf weißen Oberflächen.

NL Bij gebruik van inwendige accessoires voor lamellaire roosters in dwars- of lengterichting of honeycomb adviseren we om de verlichtingsarmatuur op 60mm van de wand te plaatsen. Bij een geringere afstand kunnen, met name op een witte ondergrond, kleine imperfecties in de gelijkmatigheid worden waargenomen.

ES Si se utilizan accesorios interiores deflectores laminar longitudinal, transversal y honeycomb, se recomienda separar el cuerpo de iluminación 60 mm de la pared; con distancias inferiores, es posible que se noten ligeras imperfecciones de uniformidad, en especial sobre las superficies blancas.

DA Ved brug af internt, langsgående, lamelformet, lysbeskyttende tilbehør anbefales det at fjerne belysningsenheden 60mm fra væggen; ved mindre afstande kan minimale uperfektheder i ensartethed, særligt på hvide overflader, være synlige.

NO Med bruk av det innendørs tilbehøret persienner med lameller, langsgående, tverrgående og honeycomb anbefaler vi å plassere lyselementet 60 mm fra veggen. For kortere avstander kan de forekomme minimale ufullkommenheter, særlig på hvite overflater.

SV Om man använder invändiga tillbehör som längsgående, tvärsgående eller bikakeformade lameller för reglering av ljusinsläpp rekommenderar vi att ljuskällan placeras vid ett avstånd om 60 mm från väggen. Vid kortare avstånd kan mindre imperfektioner bli synliga, särskilt på vita ytor.

RU При использовании внутренних продольных пластинчатых, поперечных или в виде пчелиных сот светозатемняющих устройств рекомендуется устанавливать корпус осветительного прибора в 60 мм от стены; в случае меньшего расстояния может отмечаться небольшое нарушение равномерности, особенно на белой поверхности.

ZH 若使用纵向、横向和蜂窝式层状百叶的内部配件，建议将灯具与墙壁保持60毫米的距离；若低于该距离，可能会看到一些不均匀的小缺陷，特别是在白色表面上。

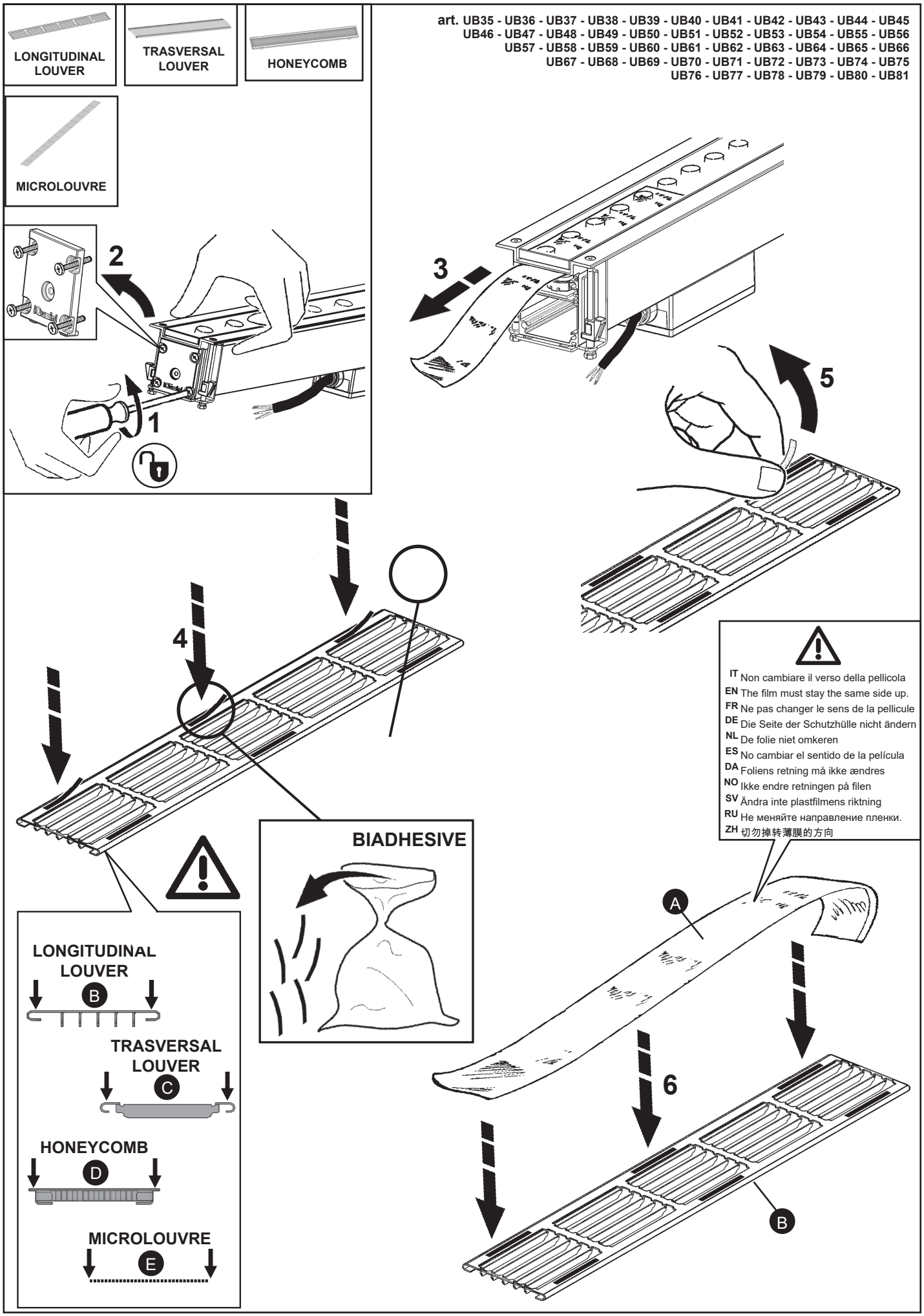
LONGITUDINAL LOUVER
TRASVERSAL LOUVER
HONEYCOMB
MICROLOUVRE
art. UB35 - UB36 - UB37 - UB38 - UB39 - UB40 - UB41 - UB42 - UB43 - UB44 - UB45
UB46 - UB47 - UB48 - UB49 - UB50 - UB51 - UB52 - UB53 - UB54 - UB55 - UB56
UB57 - UB58 - UB59 - UB60 - UB61 - UB62 - UB63 - UB64 - UB65 - UB66
UB67 - UB68 - UB69 - UB70 - UB71 - UB72 - UB73 - UB74 - UB75
UB76 - UB77 - UB78 - UB79 - UB80 - UB81
1
2
3
4
5
6
BIADHESIVE
IT Non cambiare il verso della pellicola
EN The film must stay the same side up.
FR Ne pas changer le sens de la pellicule
DE Die Seite der Schutzhülle nicht ändern
NL De folie niet omkeren
ES No cambiar el sentido de la película
DA Foliens retning må ikke ændres
NO Ikke endre retningen på filen
SV Ändra inte plastfilmens riktning
RU Не меняйте направление пленки.
ZH 切勿掉转薄膜的方向
A
B
LONGITUDINAL LOUVER
B
TRASVERSAL LOUVER
C
HONEYCOMB
D
MICROLOUVRE
E

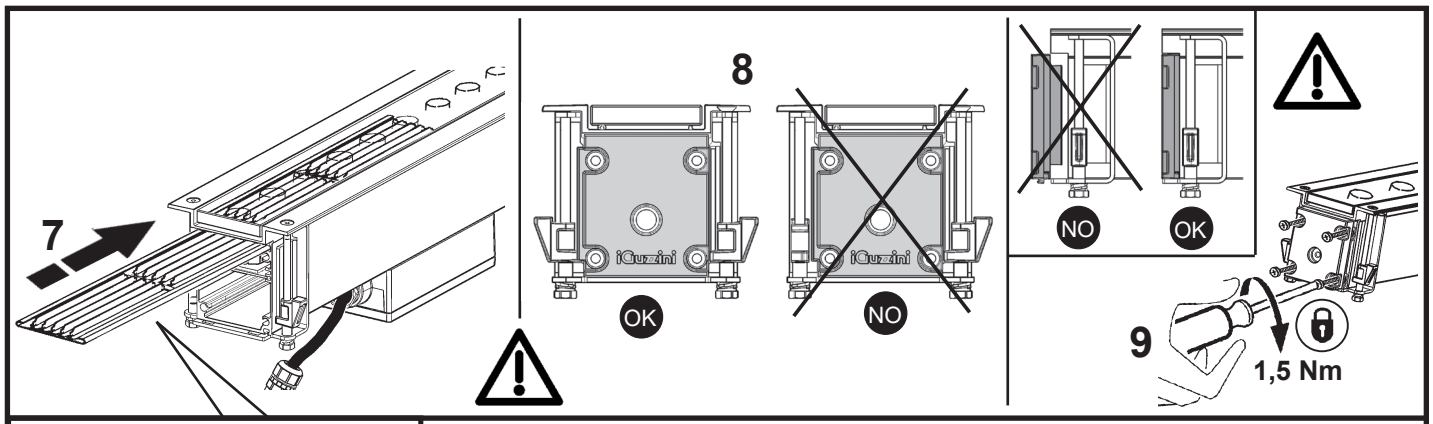

LONGITUDINAL LOUVER

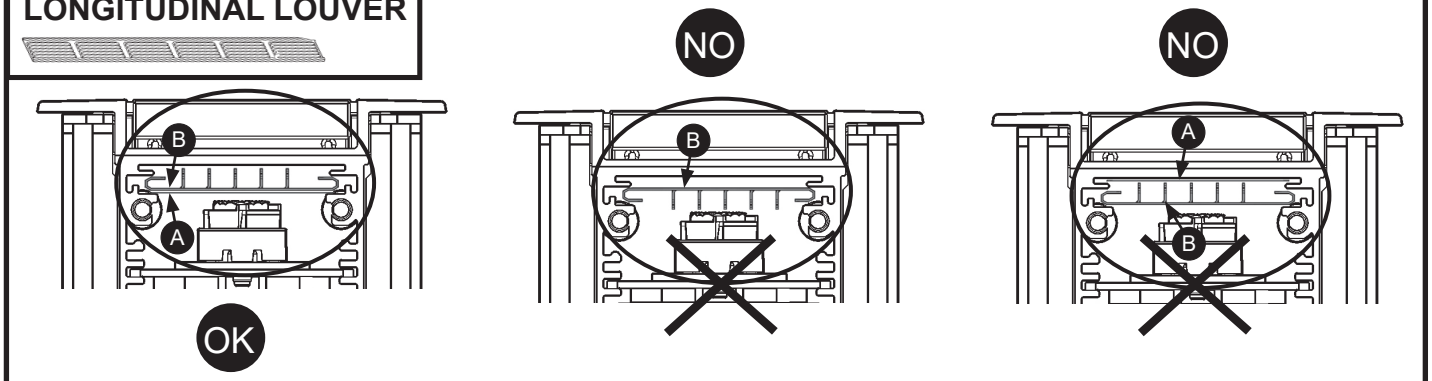

TRASVERSAL LOUVER

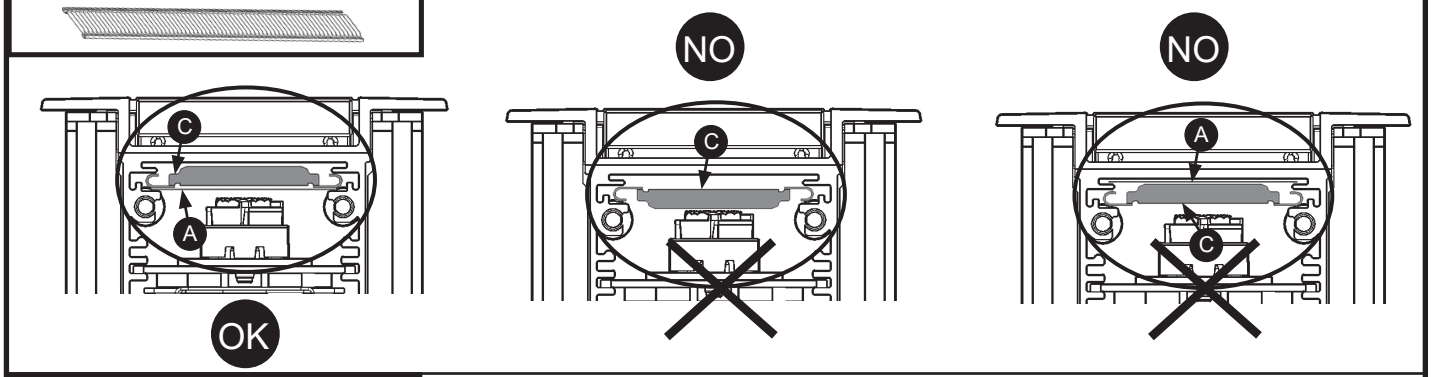

HONEYCOMB

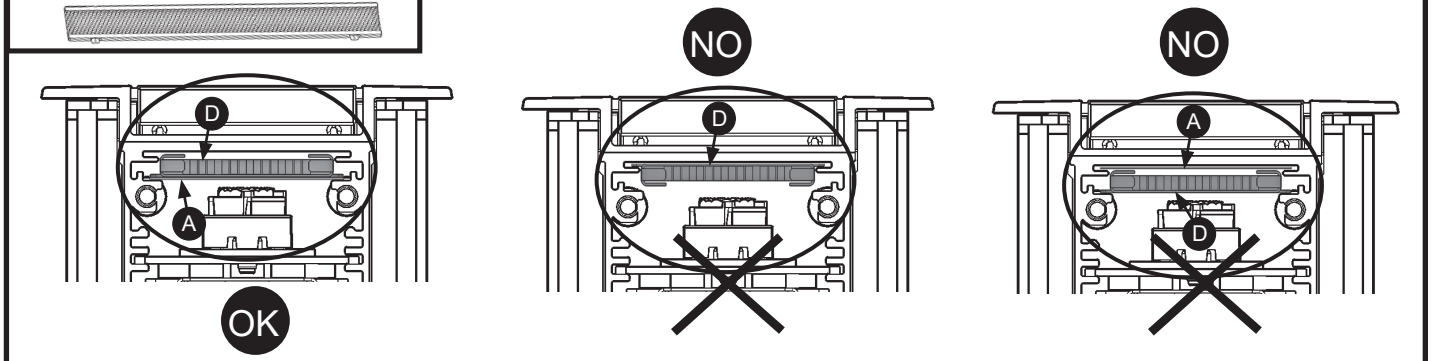

MICROLOUVRE

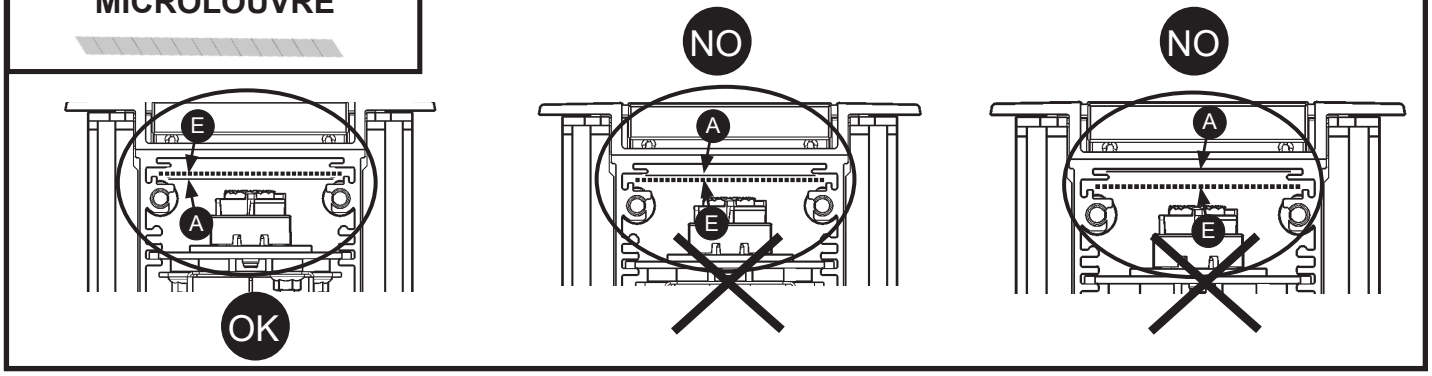

ART	CARICO DALI / DALI LOAD CHARGE DALI (COURANT MAXI ADMISSIBLE) DALI-LAST DALI VERMOGEN CARGA DALI DALI STRØMSTYRKE BELASTNING FOR "DALI" DALI-BELASTNING МАКС. ТОК СИСТЕМЫ DALI С РЕГУЛЯЦИЕЙ ИНТЕНСИВНОСТИ СВЕТА DALI 智能调光系统允许的最大电流量	INDIRIZZI DALI DALI ADDRESSES ADRESSES DALI DALI-ADRESSEN DALI ADRESSEN DIRECCIONES DALI DALI ADRESSER ADRESSER TIL "DALI" DALI-ADRESSER ЛОГИЧЕСКИЕ АДРЕСА СИСТЕМЫ DALI DALI智能调光系统计算机指定控制参数
UB35 - UB39 - UB43 - UB47 UB51 - UB55 - UB59 - UB63 UB67 - UB82 - UB86 - UB90 UB36 - UB40 - UB44 - UB48 UB52 - UB56 - UB60 - UB64 UB68 - UB83 - UB87 - UB91 UB37 - UB41 - UB45 - UB49 UB53 - UB57 - UB61 - UB65 UB69 - UB84 - UB88 - UB92 UB38 - UB42 - UB46 - UB50 UB54 - UB58 - UB62 - UB66 UB70 - UB85 - UB89 - UB93	1 (2 m A)	1
UB71 - UB72 - UB73 - UB74 UB75 - UB76 - UB77 - UB78 UB79 - UB80 - UB81	1 (2 m A)	3

IT N.B.: Per la sostituzione del LED contattare l'azienda iGuzzini.
EN N.B.: For information on LED replacement please contact iGuzzini.
FR N.B.: Pour procéder au remplacement de la LED, adressez-vous à la société iGuzzini.
DE Ñ.B.: Bezüglich des Austausches der LED kontaktieren Sie bitte die Firma iGuzzini.
NL N.B.: Voor het vervangen van de LED neemt u contact op met het bedrijf iGuzzini.
ES NOTA: Para sustituir el LED llame a la empresa iGuzzini.
DA N.B.: For udskiftning af lysdioden, skal man kontakte iGuzzini.
NO N.B.: For informasjon om skifte av LED, vennligst ta kontakt med iGuzzini.
SV OBS! För byte av lysdioden, kontakta företaget iGuzzini.
RU ПРИМЕЧАНИЕ: Для замены СИДов обращайтесь в компанию iGuzzini.
ZH 注意：如需LED更换的信息，请联系iGuzzini。

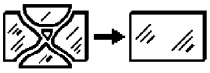

IT In caso di rottura delle lenti il prodotto non può essere utilizzato, contattare il costruttore per la sua sostituzione.
EN Should the lenses break, the product cannot be used. Contact the manufacturer for replacement.
FR En cas de rupture des lentilles, le produit ne peut plus être utilisé. Contacter le fabricant pour procéder à son remplacement.
DE Im Falle einer Beschädigung der Linsen darf das Produkt nicht verwendet werden. Setzen Sie sich bitte mit dem Hersteller in Verbindung, der für den Ersatz sorgen wird.
NL Indien de lenzen kapot zijn kan het product niet geïnstalleerd worden. Neem contact op met de fabrikant om ze te vervangen.
ES En caso de rotura de las lentes, el producto no puede utilizarse y se debe contactar con el fabricante para su sustitución.
DA Hvis produktets linser ødelægges, kan det ikke anvendes. Kontakt producenten med henblik på udskiftning.
NO Hvis linsene blir ødelagt kan ikke produktet brukes lenger. Ta kontakt med produsenten for å få det skiftet ut.
SV Produkten kan inte användas vid brott på linser. Kontakta tillverkaren för byte av linser.
RU В случае повреждения линз прибор нельзя использовать, обратиться к производителю для его замены.
ZH 如果玻璃破裂，请不要使用该产品。请联系制造商进行更换。

IT NON SOLLECITARE IL PRODOTTO A TORSIONE
EN DO NOT SUBMIT THE PRODUCT TO TWISTING
FR NE PAS SOUMETTRE LE PRODUIT À TORSION
DE LEUCHTE AUF KEINEN FALL IN LÄNGSRICHTUNG VERDREHEN!
NL BEWEEG HET PRODUCT NIET TERWIJL HET ONDERHEVIG IS AAN TORSIE
ES NO FORZAR LA TORSIÓN DEL PRODUCTO
DA UDSÆT IKKE PRODUKTET FOR VRIDNINGER
NO IKKE UTSETT PRODUKTET FOR VRIDNING
SV VRIDBELASTA INTE PRODUKTEN
RU **НЕ СКРУЧИВАТЬ ИЗДЕЛИЕ**
ZH 切勿使产品发生扭曲。

IT PERIODO GIORNALIERO DI ACCENSIONE AMMESSO PER TEMPERATURE DI PRODOTTO >25°C
EN ALLOWED DAILY OPERATION PERIOD FOR PRODUCT TEMPERATURES >25°C
FR DURÉE QUOTIDIENNE D'ALLUMAGE ADMISSIBLE POUR DES TEMPÉRATURES DU PRODUIT >25°C
DE ERLAUBTE TÄGLICHE EINSCHALTDAUER FÜR PRODUKTTEMPERATUREN > 25°C
NL DAGELIJKSE ONTSTEKINGSPERIODE TOEGESTAAN VOOR EEN PRODUCTTEMPERATUUR >25°C
ES PERIODO DIARIO DE ENCENDIDO PERMITIDO PARA TEMPERATURAS DE PRODUCTO >25 °C
DA TILLADT TIDSRUM FOR DAGLIG TÆNDING FOR PRODUKTTEMPERATURER >25°C
NO TILLATT TENNINGSTID PR. DAG FOR PRODUKTTEMPERATURER >25°C
SV TILLÅTEN DAGLIG PERIOD SOM PRODUKTEN KAN VARA TÄND FÖR PRODUKTTEMPERATURER >25°C
RU ЕЖЕДНЕВНАЯ ДОПУСТИМАЯ ПРОДОЛЖИТЕЛЬНОСТЬ РАБОТЫ ДЛЯ ТЕМПЕРАТУРЫ ИЗДЕЛИЯ >25°C
ZH 产品温度高于25°C时允许的日常运行时长

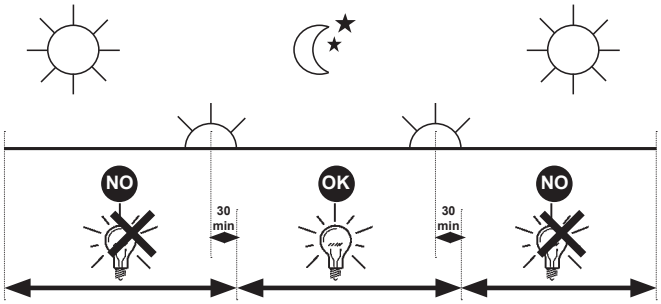

Headquarters iGuzzini illuminazione spa
via Mariano Guzzini, 37 - 62019 Recanati Italy

iGuzzini

2.509.667.00
IS19162/00

LINEALUCE MINI 47 COMPACT RECESSED (DALI)

تحذير :
لا يمكن ضمان سلامة هذا الجهاز إلا إذا التزمت بهذه التعليمات. يجب حفظها في مكان أمن.

ATTENZIONE:
LA SICUREZZA DELL'APPARECCHIO E' GARANTITA SOLO CON L'USO APPROPRIATO DELLE SEGUENTI ISTRUZIONI; PERTANTO E' NECESSARIO CONSERVARLE.

WARNING:
THE SAFETY OF THIS FIXTURE IS GUARANTEED ONLY IF YOU COMPLY WITH THESE INSTRUCTIONS; REMEMBER TO CONSERVE IN A SAFE PLACE.

ATENCION:
LA SEGURIDAD DEL APARATO SE GARANTIZA SOLO CUMPLIENDO CUIDADOSAMENTE LAS SIGUIENTES INSTRUCCIONES; POR ELLO, ES NECESARIO CONSERVARLAS.

ملاحظة: ملاحظة: أثناء تركيب نظام "LINEALUCE". يجب التقيد بحرص بالنظم السائدة المتعلقة بالشبكة الكهربائية.

N.B.: DURANTE L'INSTALLAZIONE DEL SISTEMA "LINEALUCE" RISPETTARE SCRUPOLOSAMENTE LE NORME IMPIANTISTICHE (CEI 64-7 E CEI 64-8).

N.B.: ALWAYS FOLLOW SYSTEM STANDARDS WHEN INSTALLING THE "LINEALUCE" SISTEM.

NOTA: DURANTE LA INSTALACI´ON DEL SISTEMA "LINEALUCE" RESPETAR ESCRUPULOSAMENTE LAS NORMAS REFERIDAS AL MONTAJE.

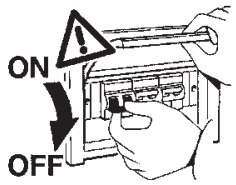

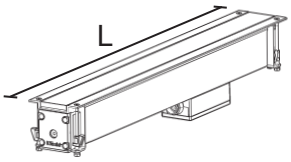

الصنف ART.	L (mm)
UB35 - UB39 - UB43 - UB47 - UB51 UB55 - UB59 - UB63 - UB67 - UB71 UB74 - UB78 - UB82 - UB86 - UB90	610
UB36 - UB40 - UB44 - UB48 - UB52 UB56 - UB60 - UB64 - UB68 - UB72 UB75 - UB79 - UB83 - UB87 - UB91	907
UB37 - UB41 - UB45 - UB49 - UB53 UB57 - UB61 - UB65 - UB69 - UB73 UB76 - UB80 - UB84 - UB88 - UB92	1204
UB38 - UB42 - UB46 - UB50 - UB54 UB58 - UB62 - UB66 - UB70 - UB77 UB81 - UB85 - UB89 - UB93	1501

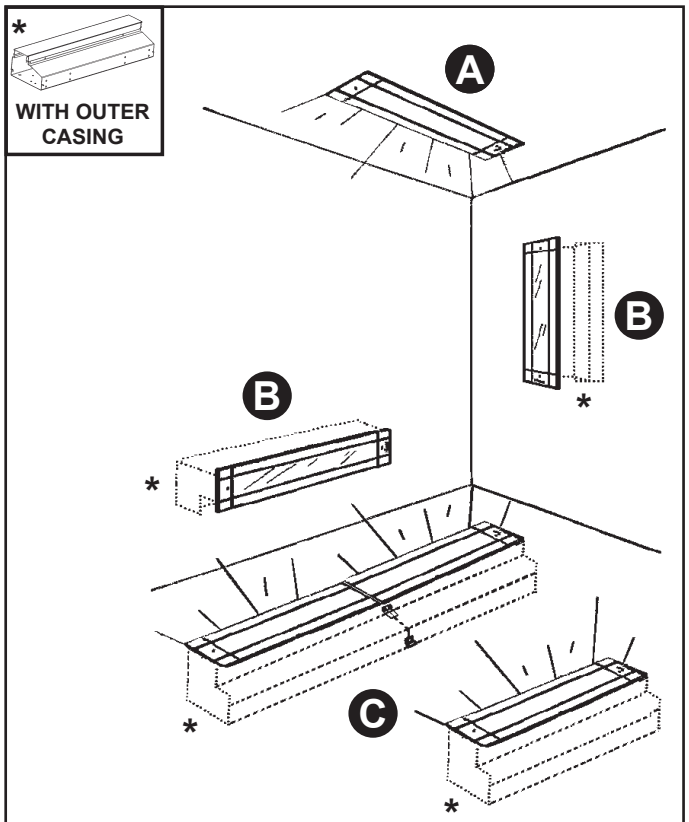

A B CEILING AND WALL- MOUNTED SINGLE MODULE

C UNDERGROUND SINGLE AND CONTINUOS MODULES

AR في ما يتعلق بأوضاع التركيب، التزم بما هو موضح ومحدّد، إذا دعت الضرورة اتصل بـ iGuzzini

IT Per le posizioni di installazione, attenersi a quelle illustrate, eventualmente contattare la iGuzzini.

EN All installation positions must comply with those illustrated. In the event of any doubt, contact iGuzzini.

ES Respetar las posiciones de instalación ilustradas y, en caso de duda, contactar con iGuzzini

AR المنتج معتمد مع استخدام الصندوق الخارجي المزدوج

IT PRODOTTO E' CERTIFICATO CON L'USO DELLA CONTROCASSA

EN THE PRODUCT IS CERTIFIED WHEN THE OUTER CASING IS USED

ES PRODUCTO CERTIFICADO SI SE UTILIZA CON EL CUERPO DE EMPOTRAMIENTO

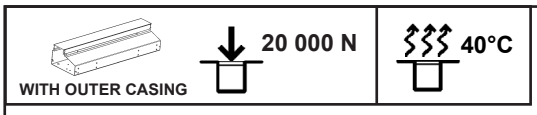

AR "تم تصميم واختبار الأجهزة لمقاومة الحمل الثابت حتى 20000 N وهي مناسبة للمركبات المزودة بإطارات. لا يمكن استخدام هذه الأجهزة في المسارات التي تتعرض لضغوط أفقية بسبب التسارع، الكبح و/أو تغيير الاتجاه."

IT Gli apparecchi sono stati progettati e collaudati per reggere un carico statico fino a 20000 N e sono carrabili per autoveicoli con pneumatici.
Gli apparecchi non possono essere impiegati in corsie nelle quali sono sottoposti a sollecitazioni orizzontali dovute a accelerazioni, frenate e/o cambi di direzione.

EN The luminaires have been designed and tested to withstand a static load of up to 20000 N and can be driven over by motor vehicles with tyres. The luminaires cannot be used in carriageways where they will be subject to horizontal stress due to acceleration, braking and/or changes of direction.

ES Las luminarias se han diseñado y probado para soportar una carga estática de hasta 20000 N y resisten al tránsito de vehículos con neumáticos. Las luminarias no se pueden utilizar en carriles donde estén sometidas a esfuerzos horizontales generados por aceleraciones, frenadas y/o cambios de dirección.

AR **ملاحظة:** أجهزة غير قابلة للتغطية بمواد عازلة حرارياً.

IT **N.B.:** Apparecchi non idonei ad essere coperti di materiale termicamente isolante

EN **N.B.:** Fixtures not suitable to be covered in thermally-insulating material.

ES **OBS!** Utrustningen får inte täckas över med värmeisolerande material

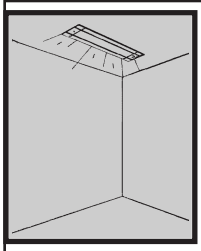

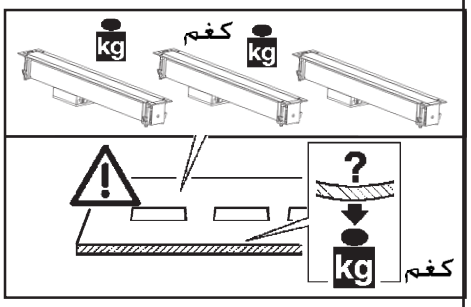

A

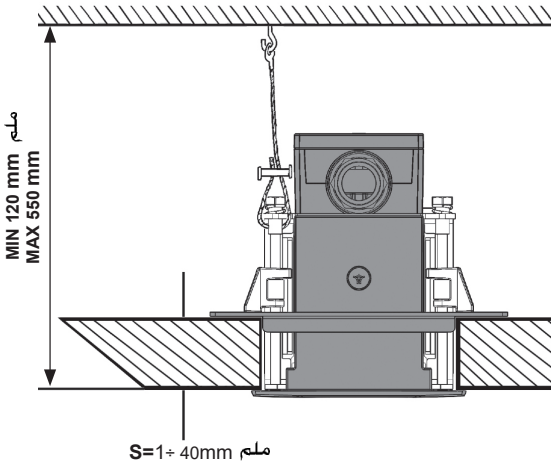

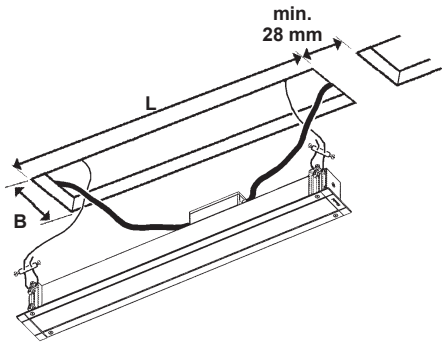

الصنف ART	L (mm)	B (mm)
UB35 - UB39 - UB43 - UB47 - UB51 - UB55 - UB59 - UB63 UB67 - UB71 - UB74 - UB78 - UB82 - UB86 - UB90	621	79
UB36 - UB40 - UB44 - UB48 - UB52 - UB56 - UB60 - UB64 UB68 - UB72 - UB75 - UB79 - UB83 - UB87 - UB91	918	
UB37 - UB41 - UB45 - UB49 - UB53 - UB57 - UB61 - UB65 UB69 - UB73 - UB76 - UB80 - UB84 - UB88 - UB92	1215	
UB38 - UB42 - UB46 - UB50 - UB54 - UB58 - UB62 - UB66 UB70 - UB77 - UB81 - UB85 - UB89 - UB93	1512	

1

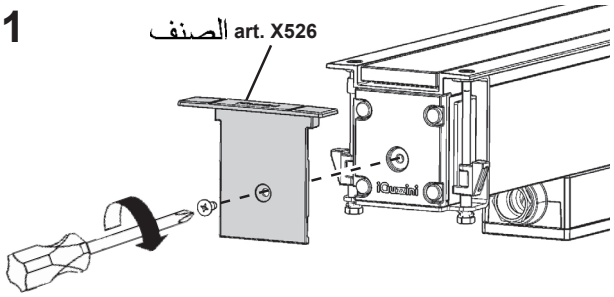

FOR THE CEILING INSTALLATIONS USE THE STEEL CABLE, ITEM CODE X516

2

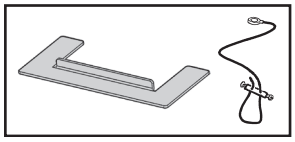

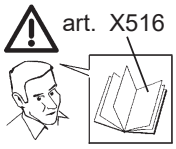

AR يُرجى مراجعة ورقة التعليمات الخاصة بالمنتج.

IT Consultare il foglio istruzioni del prodotto.
EN Refer to the product instruction sheet.
ES Consulte la hoja de instrucciones del producto.

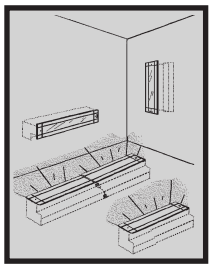

B C

الصنف ART	غلاف خارجي Controcassa Outer Casing Doble Caja
UB35 - UB39 - UB43 - UB47 - UB51 UB55 - UB59 - UB63 - UB67 - UB71 UB74 - UB78 - UB82 - UB86 - UB90	X517
UB36 - UB40 - UB44 - UB48 - UB52 UB56 - UB60 - UB64 - UB68 - UB72 UB75 - UB79 - UB83 - UB87 - UB91	X518
UB37 - UB41 - UB45 - UB49 - UB53 UB57 - UB61 - UB65 - UB69 - UB73 UB76 - UB80 - UB84 - UB88 - UB92	X519
UB38 - UB42 - UB46 - UB50 - UB54 UB58 - UB62 - UB66 - UB70 - UB77 UB81 - UB85 - UB89 - UB93	X520

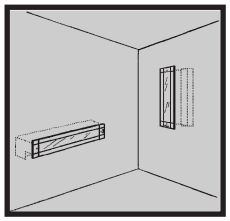

B

1

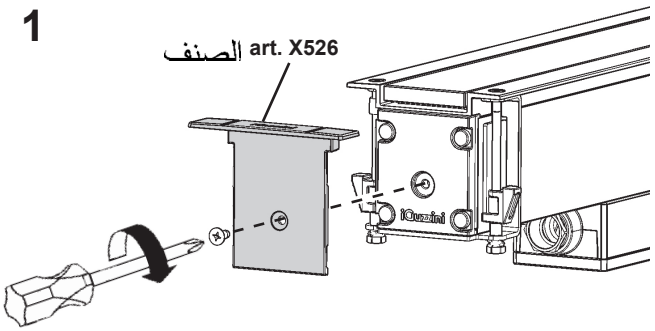

FOR WALL-MOUNTED INSTALLATIONS USE THE STEEL CABLE, ITEM CODE 5925

2

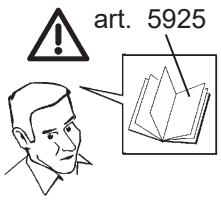

AR يُرجى مراجعة ورقة التعليمات الخاصة بالمنتج.

IT Consultare il foglio istruzioni del prodotto.
EN Refer to the product instruction sheet.
ES Consulte la hoja de instrucciones del producto.

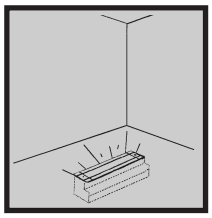

C SINGLE MODULE

1

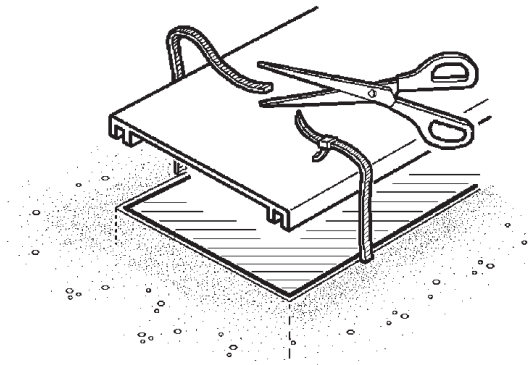

2

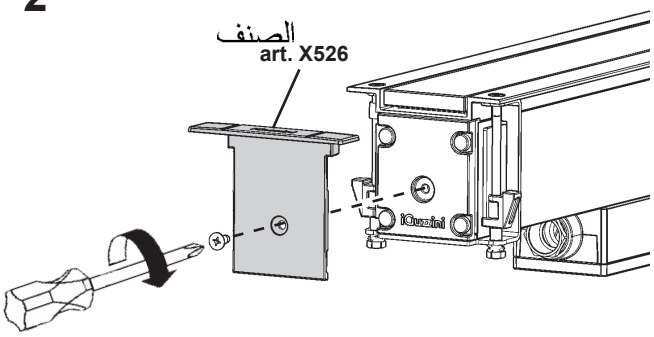

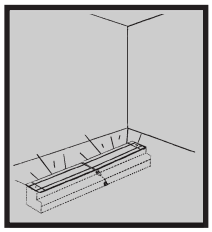

C CONTINUOS MODULES

1

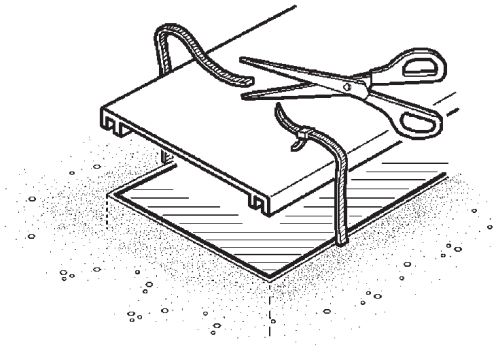

2

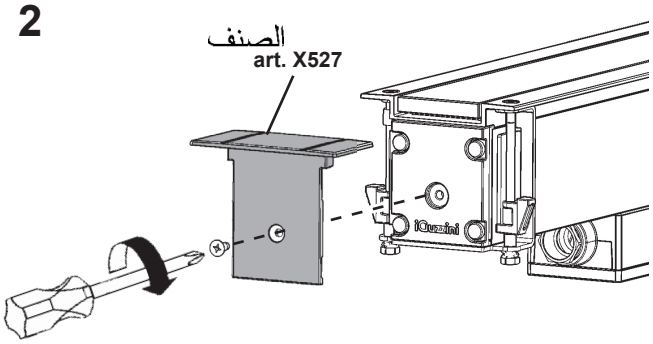

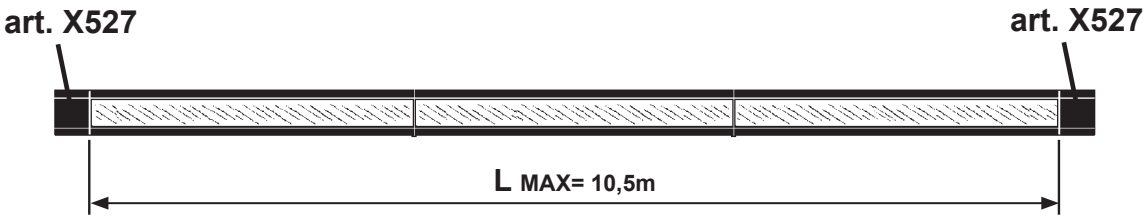

للتكوينات التي تتجاوز "L = 10,5 م"، يرجى استشارة "iGuzzini"

IT Per configurazioni superiori a “L=10,5m” consultare la “iGuzzini”
EN For configurations that exceed “L=10.5m” please consult “iGuzzini”
ES Para configuraciones superiores a “L = 10,5 m” consultar con “iGuzzini”

تأكد من صحة توصيل الأقطاب قبل إمداد الجهاز بالتيار الكهربائي.

التوصيل غير الصحيح يُمكن أن يتسبب في عدم عمل الأجهزة بشكل صحيح.

IT Prima di alimentare l'impianto assicurarsi del corretto collegamento delle polarità.
Un errato collegamento può comportare il malfunzionamento dei prodotti.

EN Before powering the system, make sure polarities were properly connected.
Incorrect connection may cause the product to malfunction.

ES Antes de alimentar la instalación compruebe que la conexión de las polaridades sea correcta.
Una conexión incorrecta puede ocasionar el malfuncionamiento de los productos.

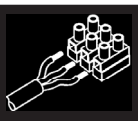

art. UB47 - UB48 - UB49 - UB50 - UB51 - UB52 - UB53 - UB54
UB55 - UB56 - UB57 - UB58

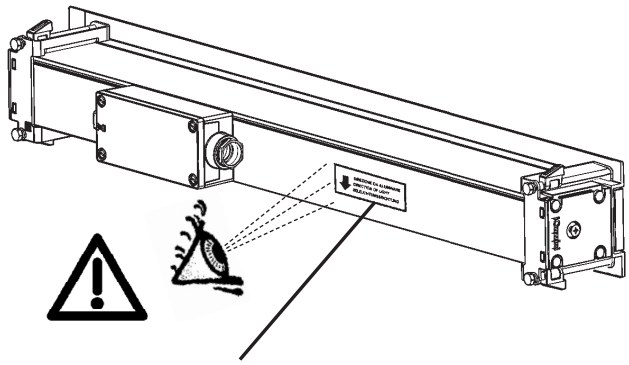

PRODUCT ORIENTATION

يكون الجنب مواجهًا للجدار المطلوب إضاءته.

Lato rivolto alla parete da illuminare.

Side facing the wall to be lit.

Lado hacia la pared a iluminar.

DALI

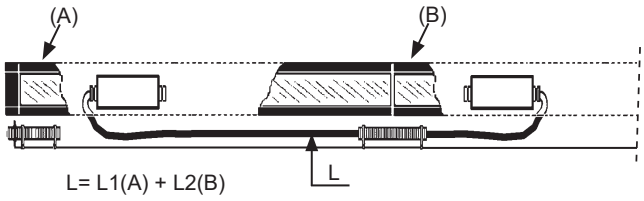

L (mm)	الصنف ART		A (mm)	B (mm)	L1 (mm)	L2 (mm)
610	UB35 - UB39 - UB43 - UB47 - UB51 UB55 - UB59 - UB63 - UB67 - UB71 UB74 - UB78 - UB82 - UB86 - UB90	X517	607	467	880	775
907	UB36 - UB40 - UB44 - UB48 - UB52 UB56 - UB60 - UB64 - UB68 - UB72 UB75 - UB79 - UB83 - UB87 - UB91	X518	904	764	1180	775
1204	UB37 - UB41 - UB45 - UB49 - UB53 UB57 - UB61 - UB65 - UB69 - UB73 UB76 - UB80 - UB84 - UB88 - UB92	X519	1201	1061	1480	775
1501	UB38 - UB42 - UB46 - UB50 - UB54 UB58 - UB62 - UB66 - UB70 - UB77 UB81 - UB85 - UB89 - UB93	X520	1498	1358	1780	775

DALI

ONLY FOR:
art. UB47 - UB48 - UB49 - UB50 - UB51 - UB52
UB53 - UB54 - UB55 - UB56 - EX57 - EX58

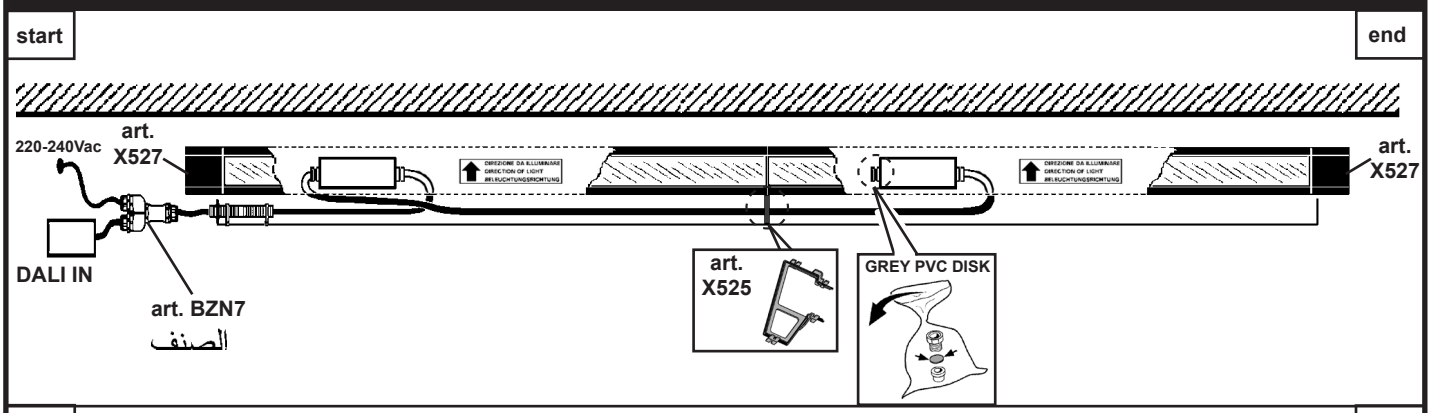

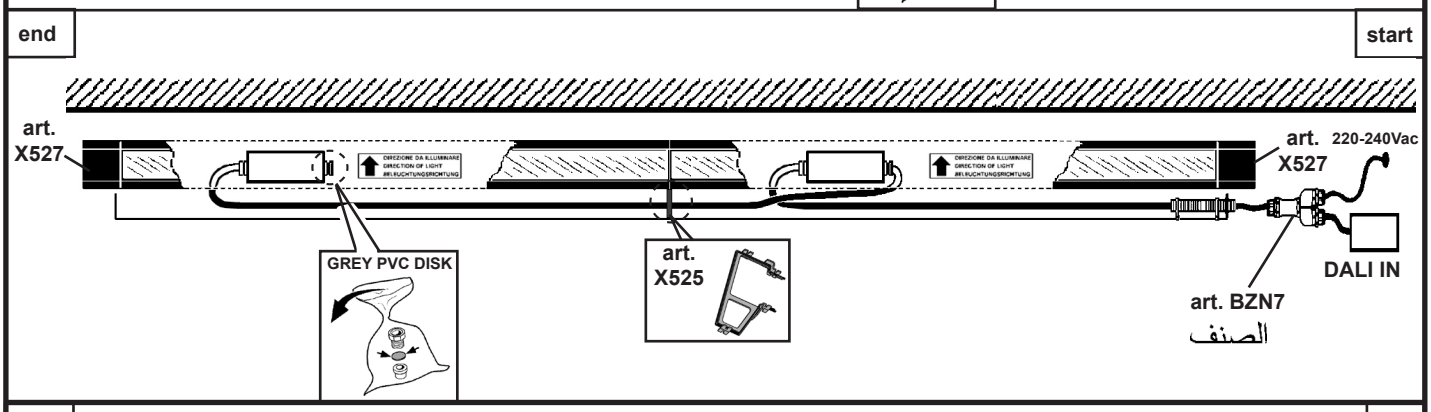

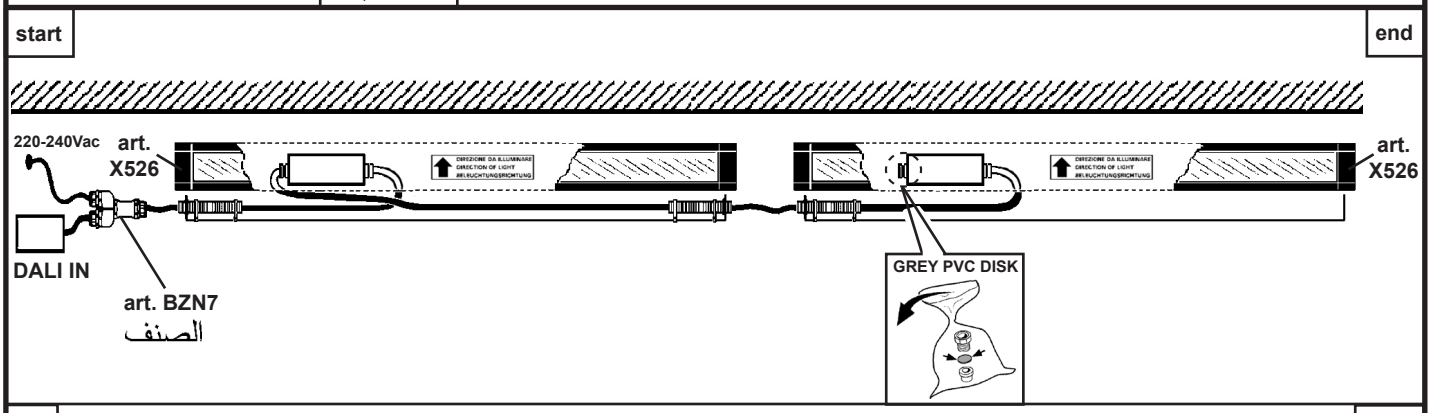

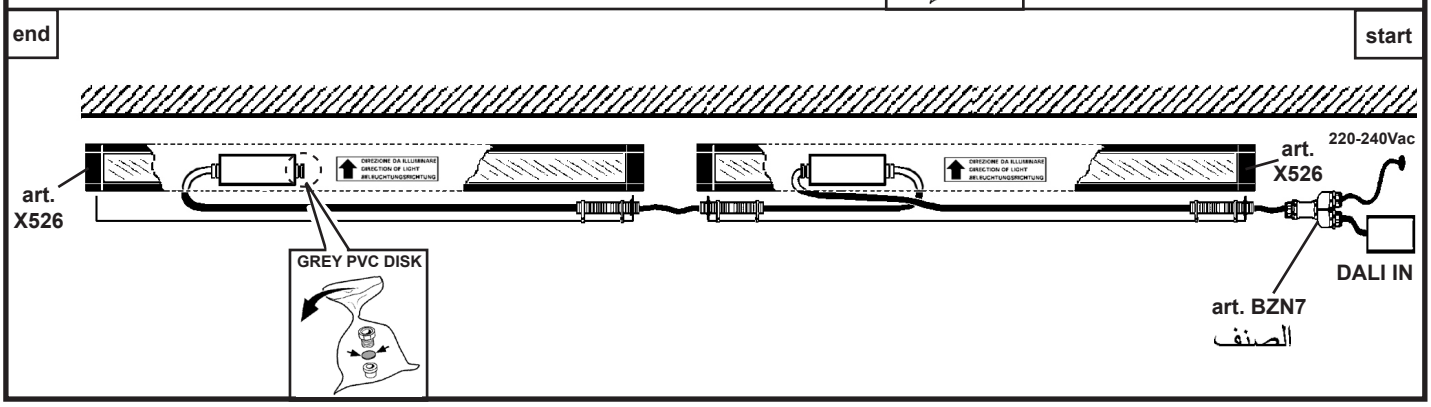

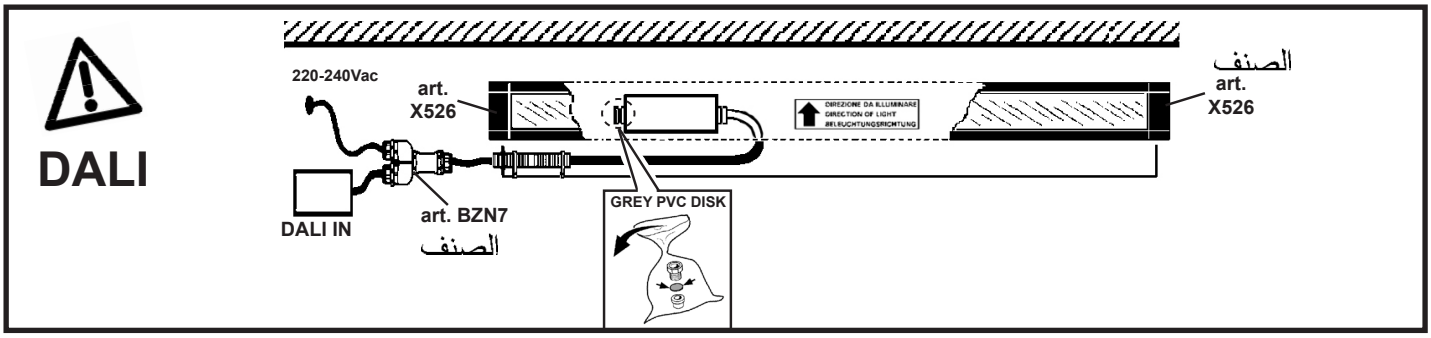

DALI

NO FOR:
art. UB47 - UB48 - UB49 - UB50 - UB51 - UB52
UB53 - UB54 - UB55 - UB56 - EX57 - EX58

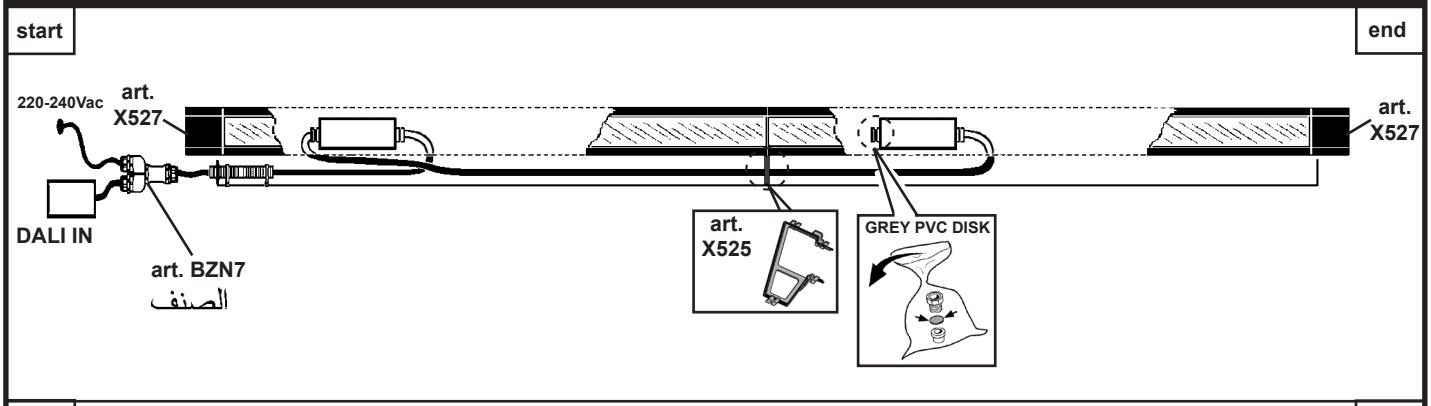

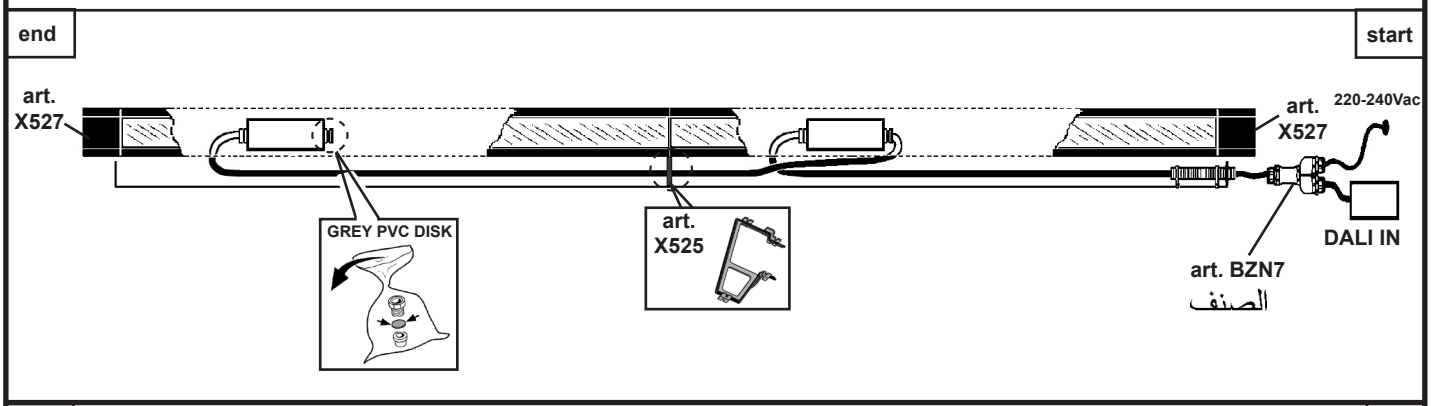

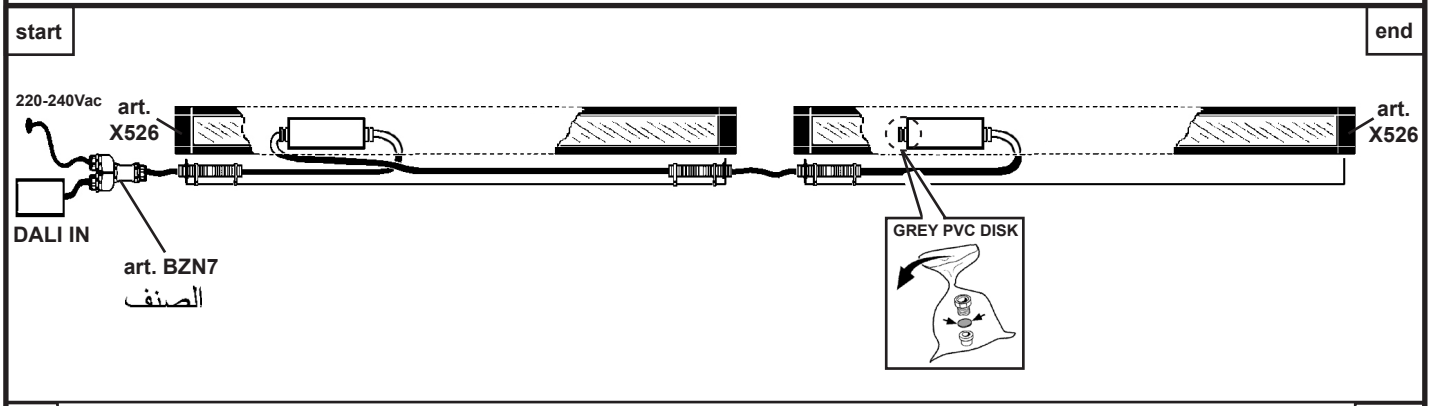

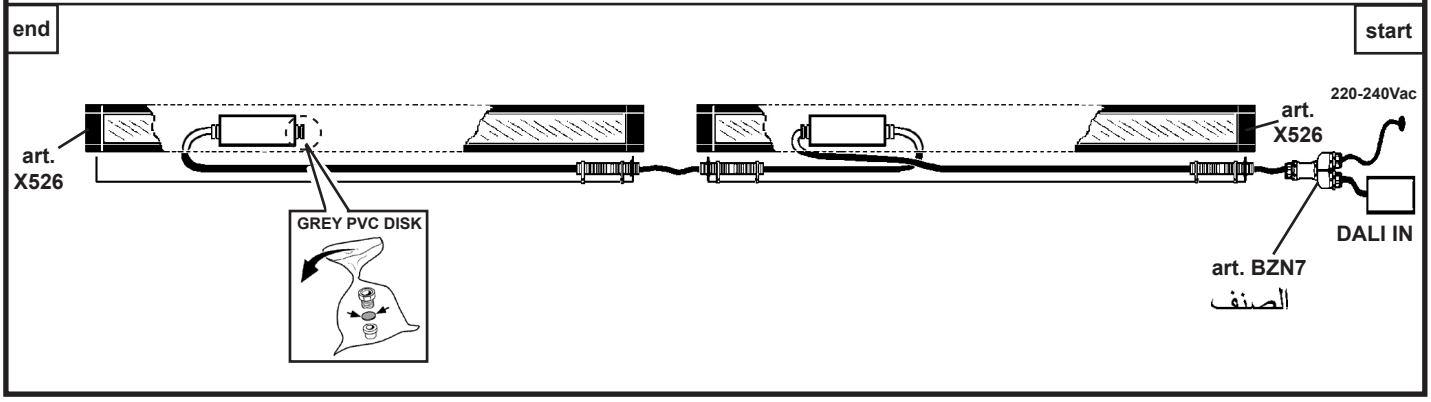

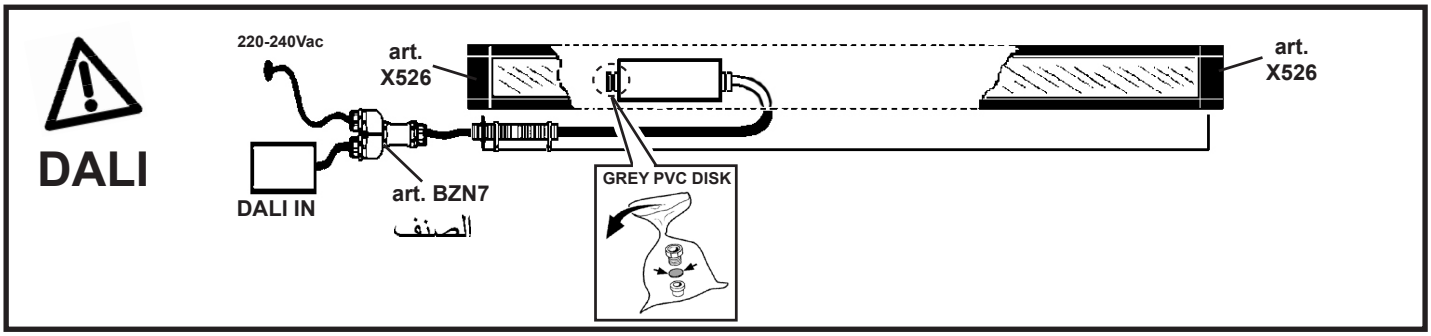

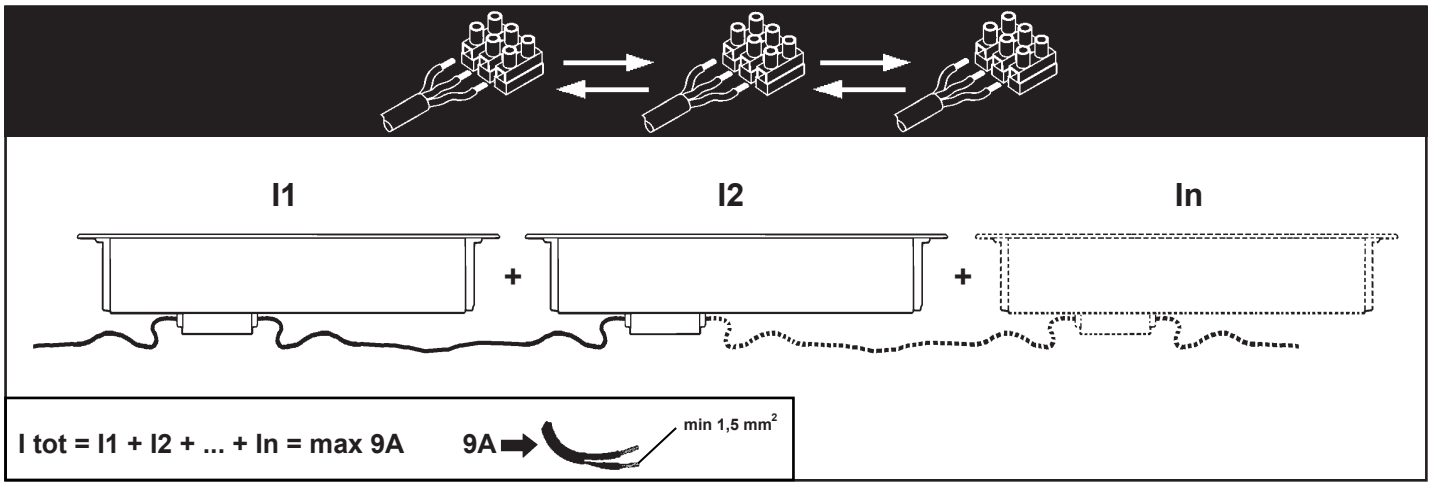
I1
I2
In
+
+
I tot = I1 + I2 + ... + In = max 9A
9A
min 1,5 mm²

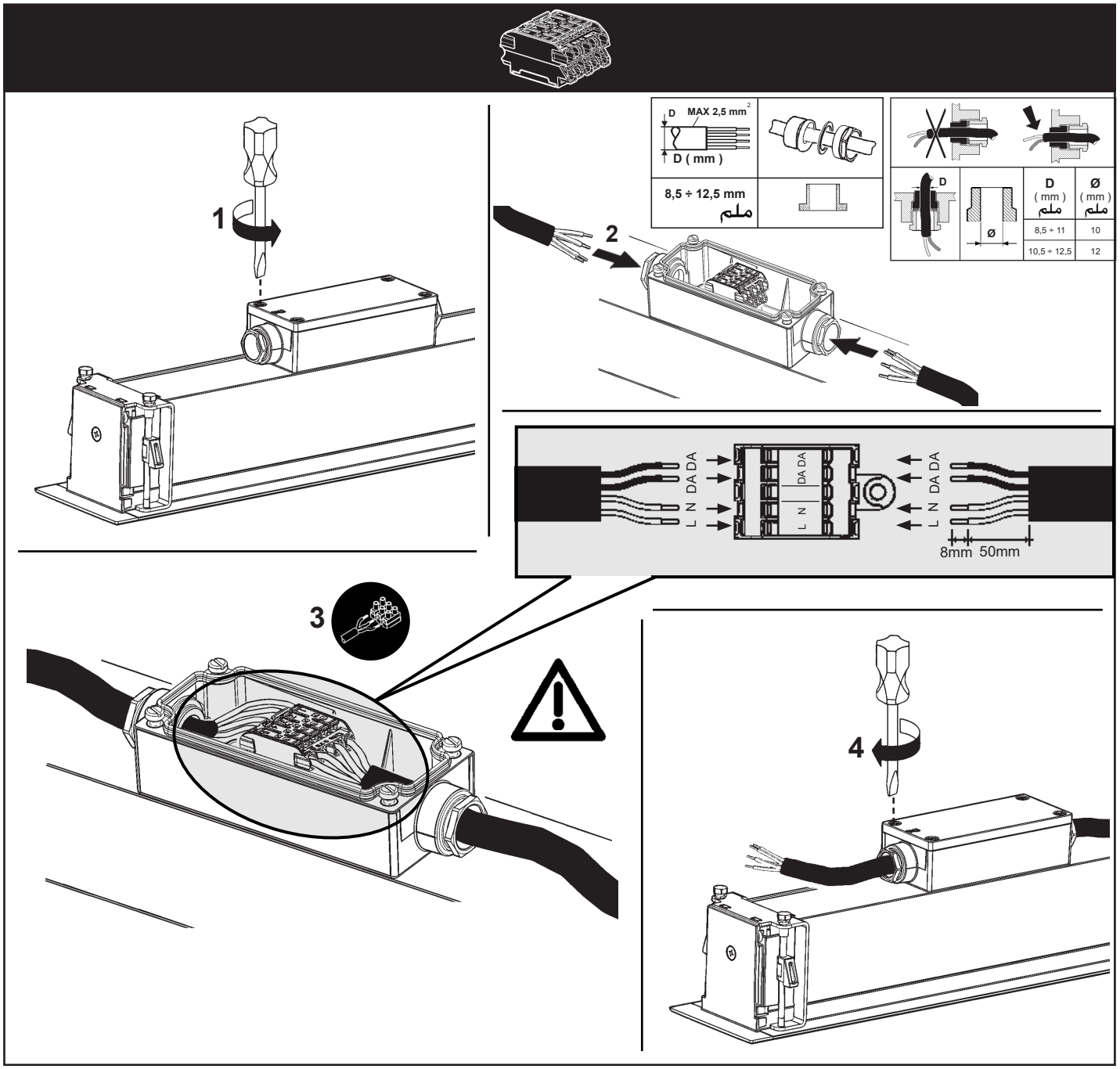
1
2
3
4
D
MAX 2,5 mm²
D (mm)
8,5 ÷ 12,5 mm
ملم
D
Ø
D (mm) ملم
Ø (mm) ملم
8,5 ÷ 11
10
10,5 ÷ 12,5
12
L N DA DA
L N DA DA
L N DA DA
8mm
50mm

AR تعامل مع المُنْتَج بعناية وحرص، ولا تُعَرِّضَه للإجهادات الميكانيكية

IT Maneggiare con cura e non sottoporre a tensioni meccaniche.

EN Handle with care and do not subject to mechanical stress.

ES Manejar con cuidado y no someter a tensiones mecánicas.

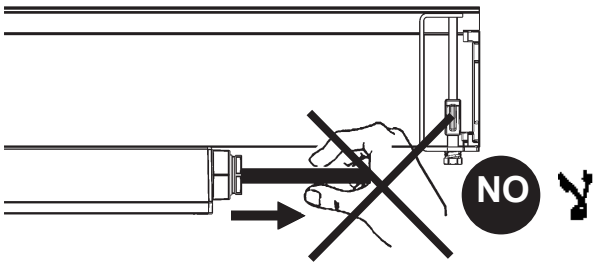

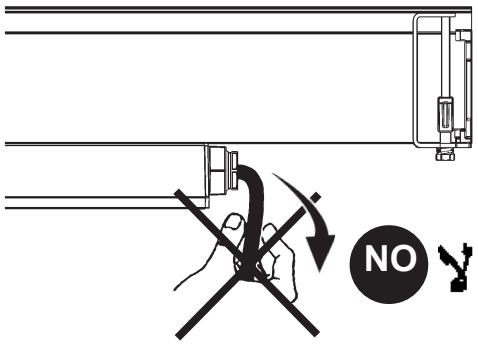

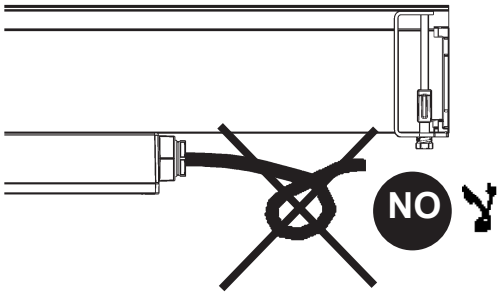

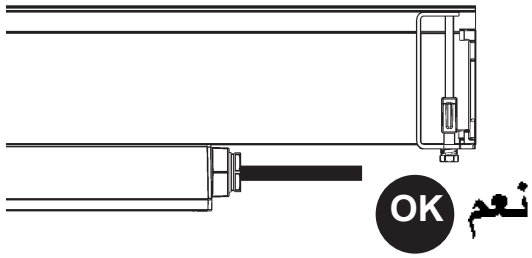

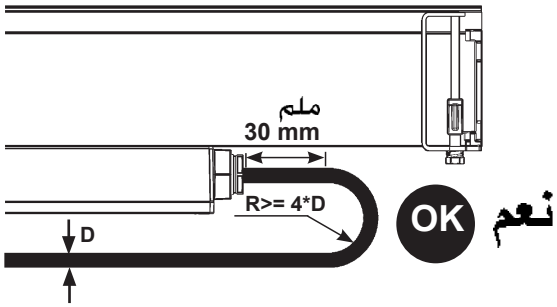

AR يمكن أن يتسبب التحكم في منتجات "دالي" المختلفة عن طريق الأزرار ، (مثل الأزرار: "تتش - ديم"، "سويتش - ديم"، "بوش- ديم"، دايركت - ديم"، إلخ.) ، في حدوث مشاكل تتعلق بعملية التزامن بين هذه الأزرار . وإن كان من الممكن تجنب مثل هذه المشكل، وذلك عن طريق تزويد بعض الأجهزة الإضافية. ندعوكم للاتصال المباشر بالشركة، وذلك للحصول على أكبر قدر من المعلومات.

IT Pilotare diversi prodotti DALI tramite pulsante (es: Touch-dim, Switch-dim, Push-dim, Direct-dim, etc.) potrebbe causare dei problemi di sincronizzazione tra gli stessi. È possibile ovviare a questo problema dotandosi di dispositivi aggiuntivi. Per maggiori informazioni vi invitiamo a contattarci direttamente.

EN Controlling different DALI products through buttons (e.g.: Touch-dim, Switch-dim, Push-dim, Direct-dim, etc.) may lead to product synchronisation problems. This problem can be overcome by using additional devices. For further information, please contact us directly.

ES El mando de varios productos DALI por tecla (ej: Touch-dim, Switch-dim, Push-dim, Direct-dim, etc.) podría causar problemas de sincronización entre ellos. Es posible prevenir este problema utilizando dispositivos adicionales. Para más información, contacte directamente con nosotros.

AR التجهيزات المزودة بكابلات رقمية يُمكن وضع مخفضات لها بإضافة تجهيزات DALI أو مفتاح مضبوط على الوضع مغلق عادة (N.C.) والذي يتم توصيله كما موضح في المخطط.

IT I dispositivi con cablaggio digitale possono essere dimmerati con dispositivi DALI o con pulsante normalmente chiuso (N.C.) da collegare come da schema.

EN Devices with digital control gear may be dimmed using DALI devices or a normally-closed button (N.C.) to be connected as shown in the diagram.

ES Los dispositivos con cableado digital pueden regularse con dispositivos DALI o con un interruptor de botón normalmente cerrado (N.C.) que se conecta según ilustrado en el esquema.

MONOCROMATIC VERSION

(DALI)

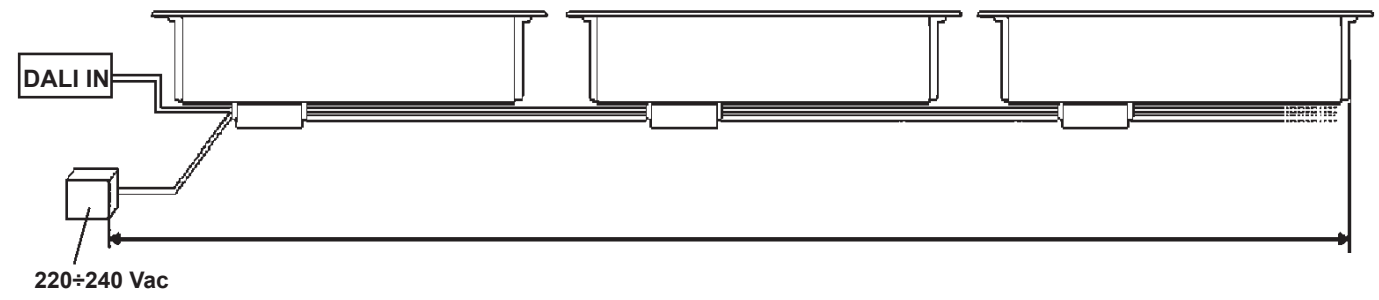

DIRECT DIM

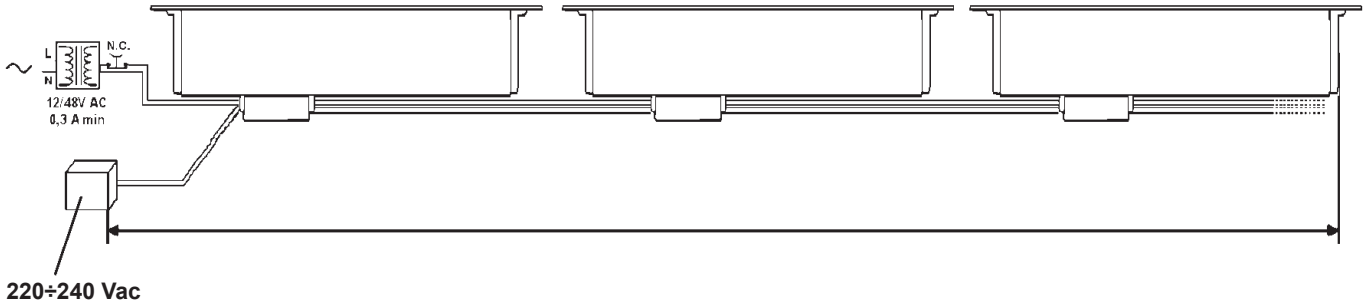

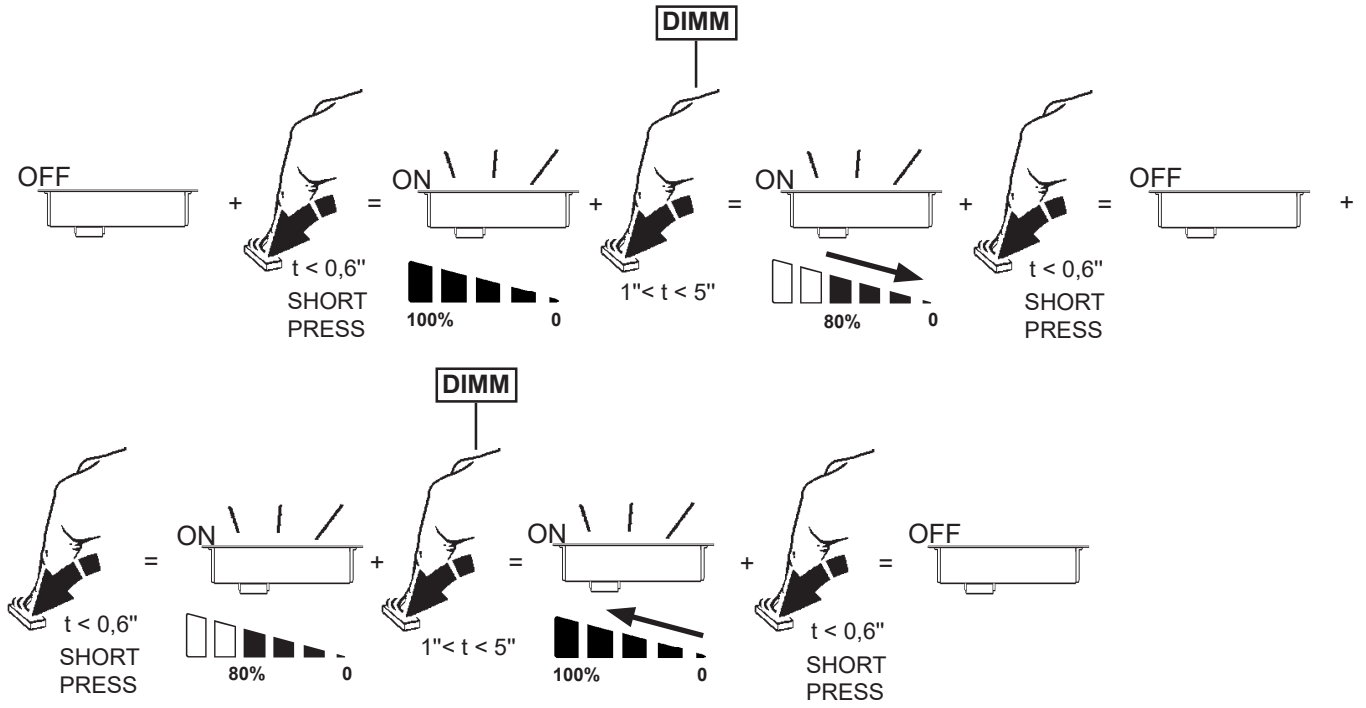

RGBW VERSION

NO DIRECT DIM / NO DALI

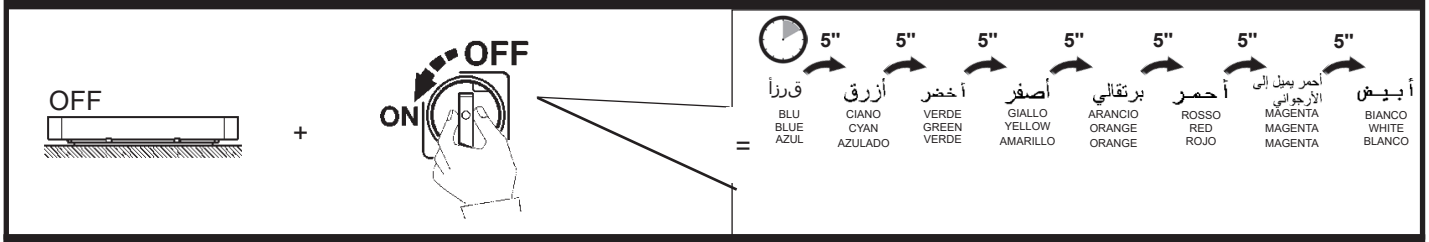

DALI

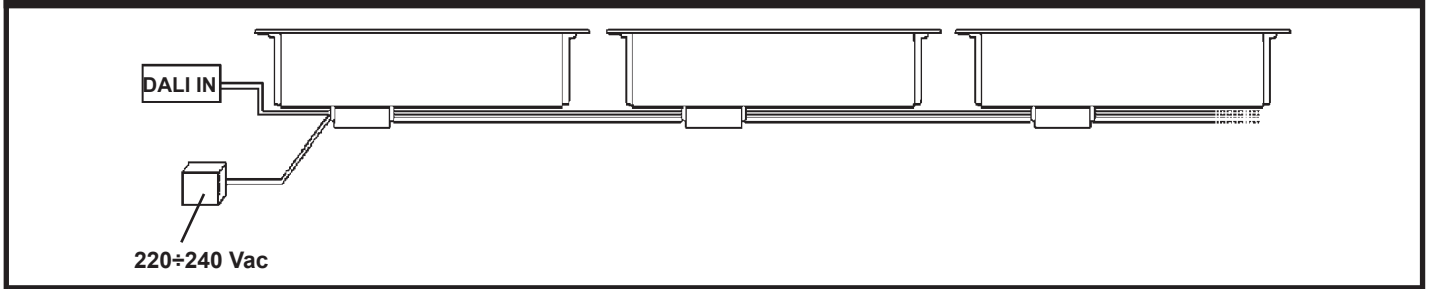

DIRECT DIM

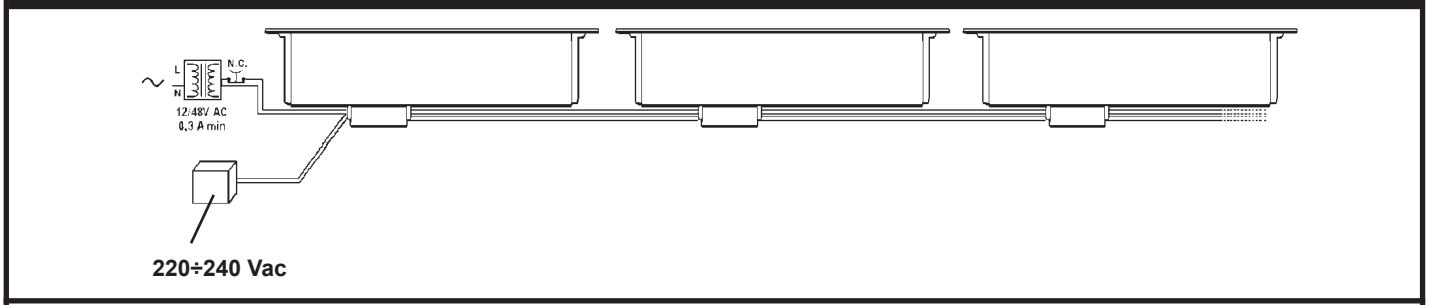

(RGBW)

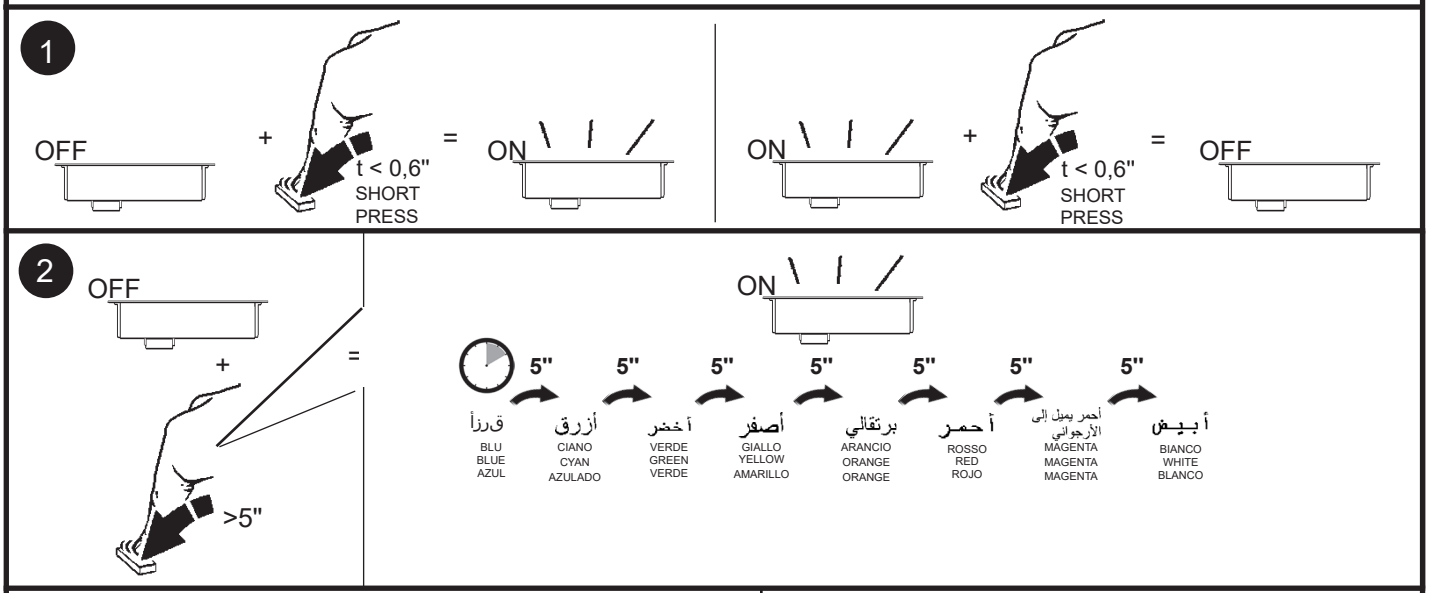

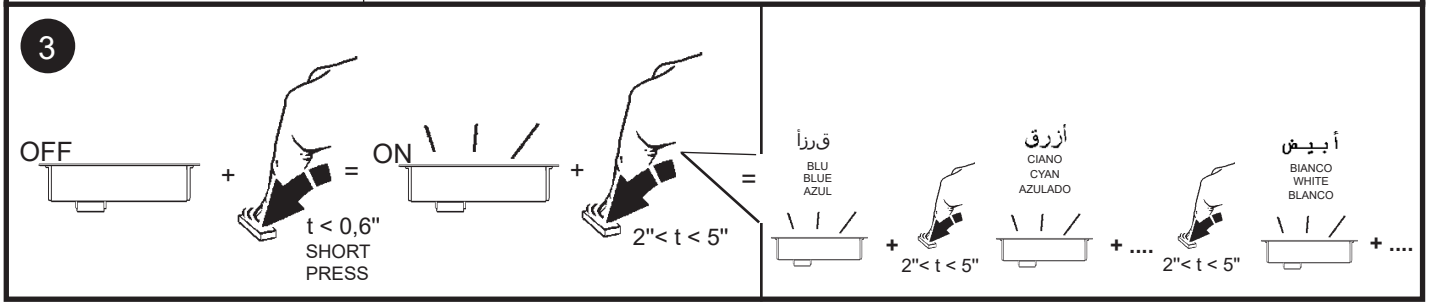

WNC VERSION

NO DIRECT DIM / NO DALI

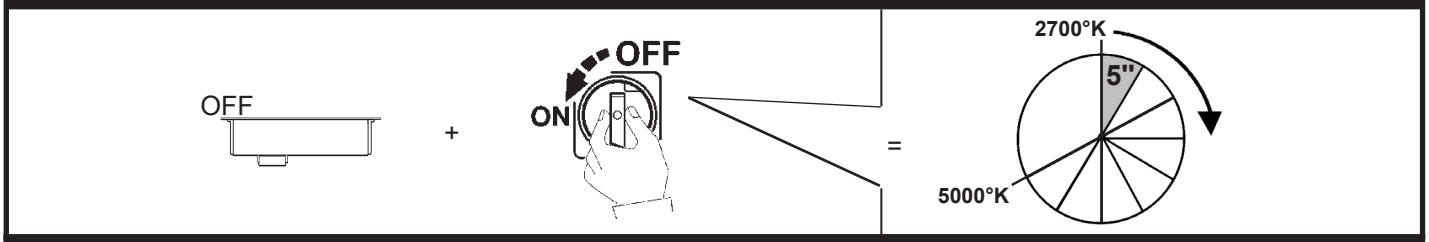

DALI

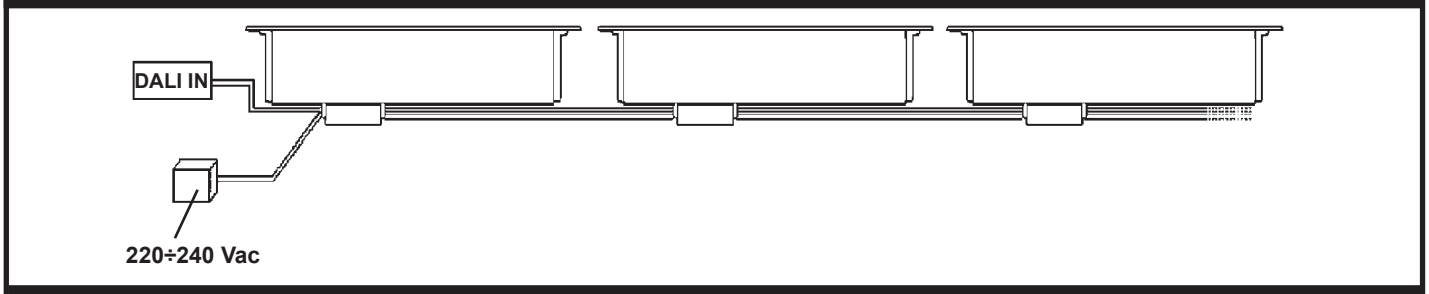

WNC

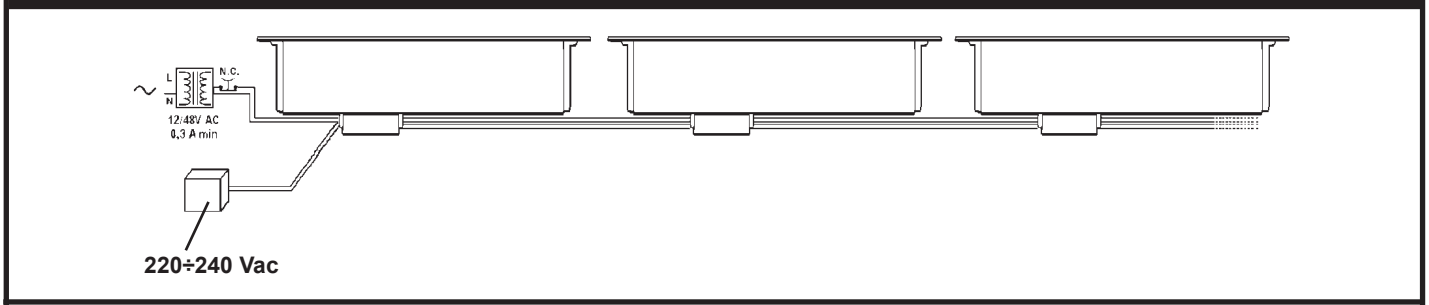

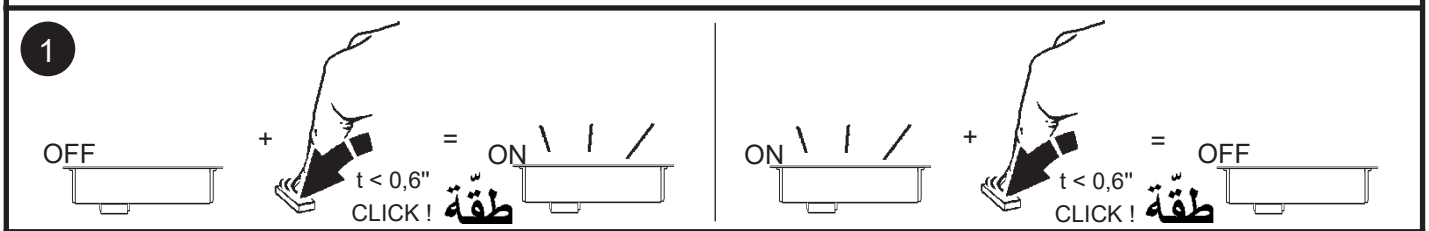

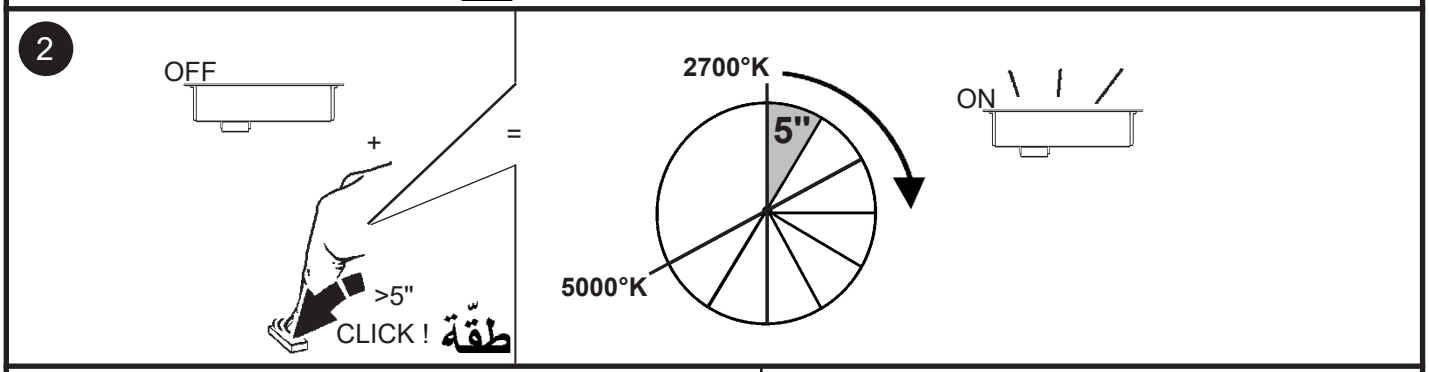

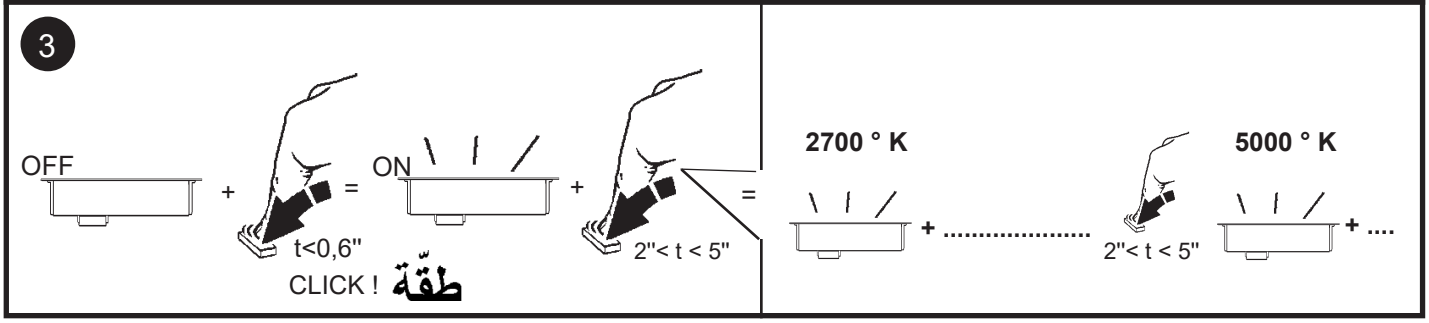

⚠ (PRODUCT SYNCHRONISATION)

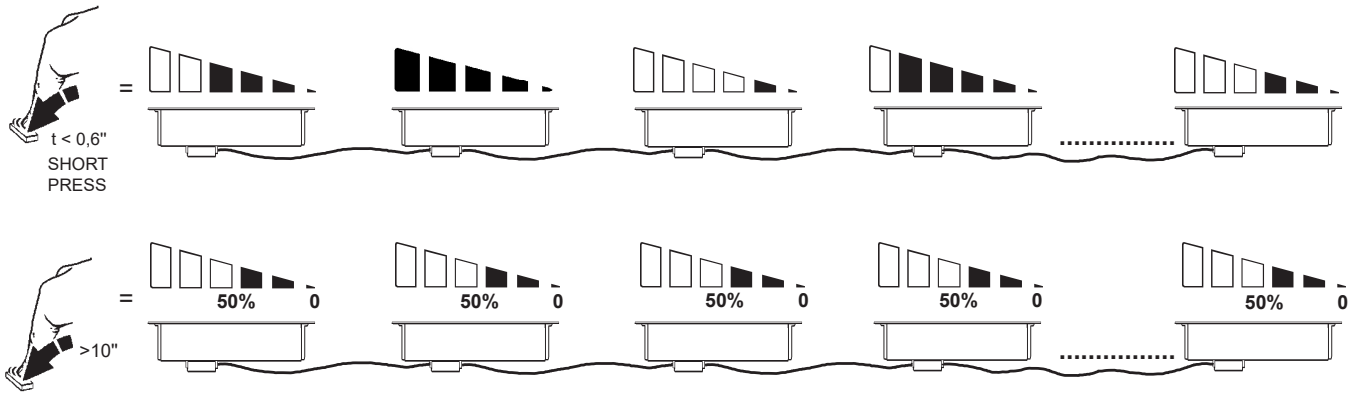

DALI ⟶ DIRECT DIM

AR استعمل بشكل طبيعي الزر المغلق

IT Utilizzare pulzante normalmente chiuso

EN Use the normally closed button

ES Utilizar el pulsador normalmente cerrado

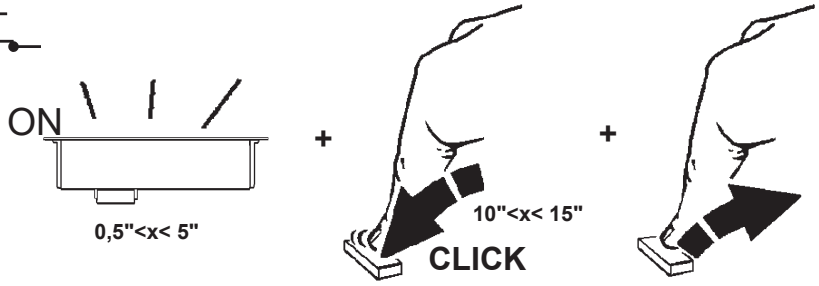

AR ملاحظة: في نهاية العملية التسلسلية, إذا تم الالتزام بالمدد الزمنية المحددة، فسينتقل الموحد الضوئي للمشغل إلى وضعية Direct Dim.
في حالة حدوث أي تدخل في العملية التسلسلية المذكورة أو عدم الالتزام بالمدد الزمنية المحددة، يؤثر سلبا على انتقال الموحد الضوئي للمشغل إلى وضعية Direct Dim ولذلك ينبغي عندئذٍ إعادة هذا الإجراء من بدايته.

IT N.B.: Al termine della sequenza, se i tempi sono stati rispettati, il LED driver è passato in modalità Direct Dim.
Qualsiasi evento che interferisca con la sequenza descritta o il non rispetto delle tempistiche, pregiudica il passaggio alla modalità Direct Dim e la procedura va ripetuta.

EN N.B.: at the end of the sequence, if the times have been respected, the LED driver shifts to the Direct Dim mode.
Any event interfering with the described sequence, or failure to respect the required times, shall jeopardise the passage to the Direct Dim mode and the sequence will have to be repeated.

ES Nota: Al terminar la secuencia, si los tiempos se han respetado, el LED driver habrá pasado a la modalidad Direct Dim. Cualquier hecho que interfiera con la secuencia descrita, o el incumplimiento de los tiempos establecidos, compromete la transición a la modalidad Direct Dim y será necesario repetir el procedimiento.

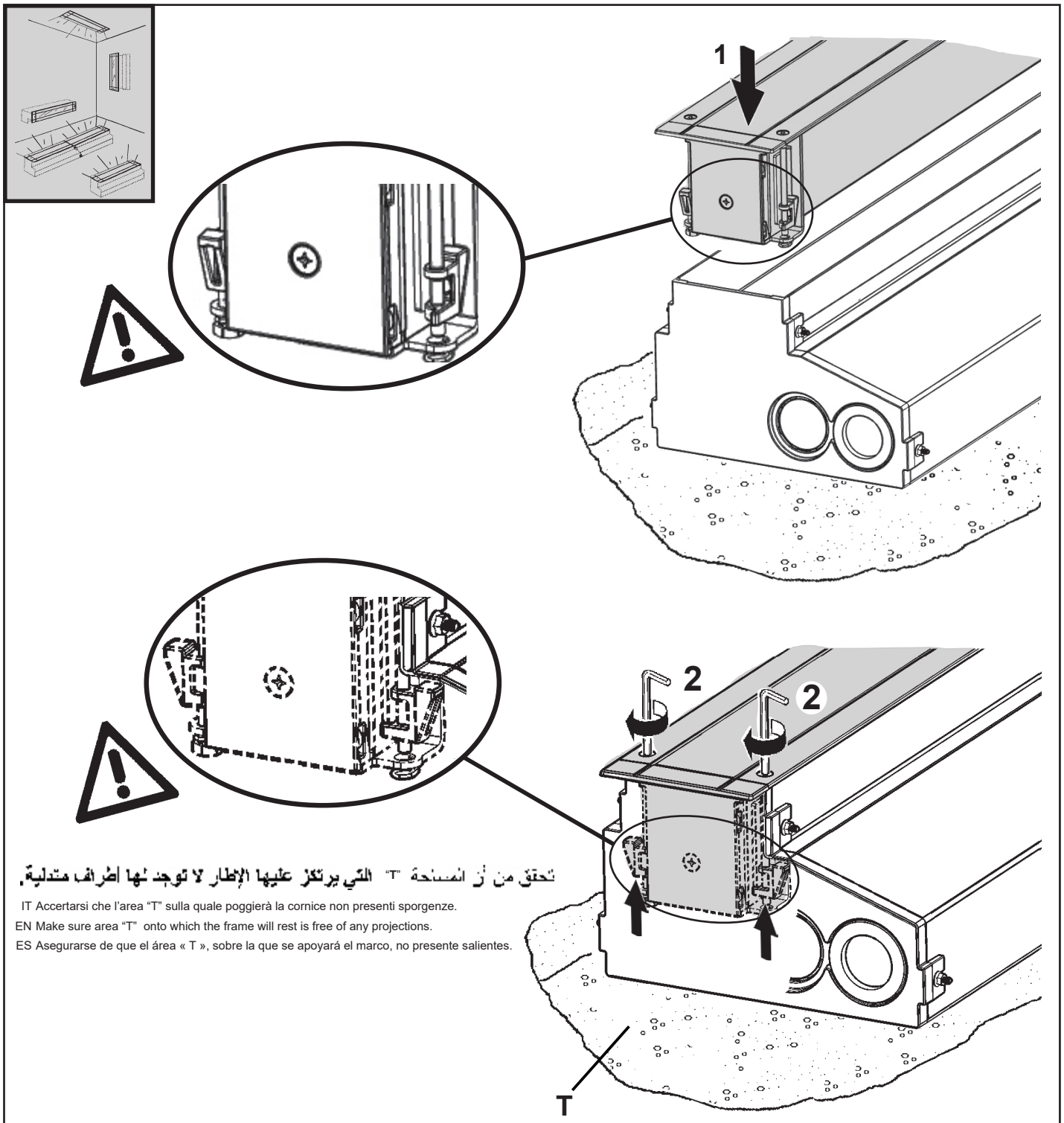

تحقق من أن المساحة "T" التي يرتكز عليها الإطار لا توجد لها أطراف متدلية.

IT Accertarsi che l'area "T" sulla quale poggierà la cornice non presenti sporgenze.

EN Make sure area "T" onto which the frame will rest is free of any projections.

ES Asegurarse de que el área « T », sobre la que se apoyará el marco, no presente salientes.

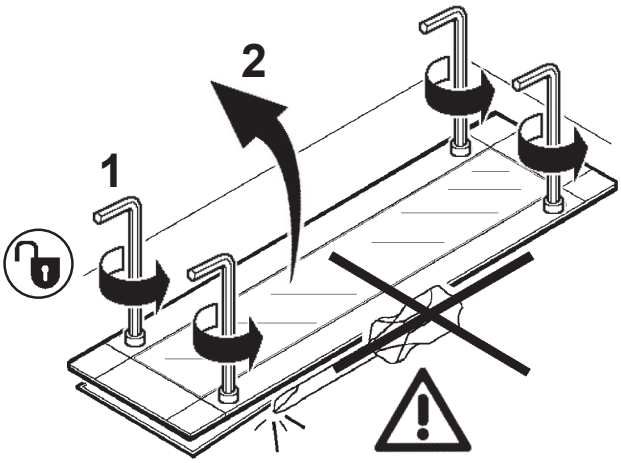

+ Art.

VERSION		INTERNAL ACCESSORIES			
		MICROLOUVRE	LONGITUDINAL LOUVER	TRASVERSAL LOUVER	HONEYCOMB
MONOCROMATIC	UB35 - UB36 - UB37 - UB38 - UB39 - UB40 UB41 - UB42 - UB43 - UB44 - UB45 - UB46 UB47 - UB48 - UB49 - UB50 - UB51 - UB52 UB53 - UB54 - UB55 - UB56 - UB57 - UB58	✔	✔	✖	✖
	UB59 - UB60 - UB61 - UB62 - UB63 - UB64 UB65 - UB66 - UB67 - UB68 - UB69 - UB70	✔	✔	✔	✔
RGBW	UB74 - UB75 - UB76 - UB77 - UB78 UB79 - UB80 - UB81	✔	✔	✔	✔
WNC	UB71 - UB72 - UB73	✔	✔	✔	✔

COMBINATION ACCESSORIES	MICROLOUVRE	LONGITUDINAL LOUVER	TRASVERSAL LOUVER	HONEYCOMB
LONGITUDINAL LOUVER		✖	✖	✖
LONGITUDINAL LOUVER	✖		✖	✖
TRASVERSAL LOUVER	✖	✖		✖
HONEYCOMB	✖	✖	✖	

AR عند استخدام الملحقات الداخلية مثل الفتحات الطولية أو العرضية أو الرقائقية الشبكية، ننصحك بتثبيت المصباح على بُعد مم بعيدًا عن الحائط. إذا تم وضعها في مكان أقرب، فقد لا تبدو الإضاءة متناسقة تمامًا، خاصة على الأسطح البيضاء.

IT Con utilizzo di accessori interni frangiluce lamellare longitudinale, trasversale ehoneycomb si consiglia di distanziare il corpo illuminante 60mm dalla parete; per distanze inferiori possono essere visibili minime imperfezioni dell'uniformità in particolare su superfici bianche.

EN When using internal accessories such as the longitudinal, transversal or honeycomb lamellar louvres we recommend installing the luminaire 60mm away from the wall. If positioned any closer, the illumination may not appear perfectly uniform, particularly on white surfaces.

ES Si se utilizan accesorios interiores deflectores laminar longitudinal, transversal y honeycomb, se recomienda separar el cuerpo de iluminación 60 mm de la pared; con distancias inferiores, es posible que se noten ligeras imperfecciones de uniformidad, en especial sobre las superficies blancas.

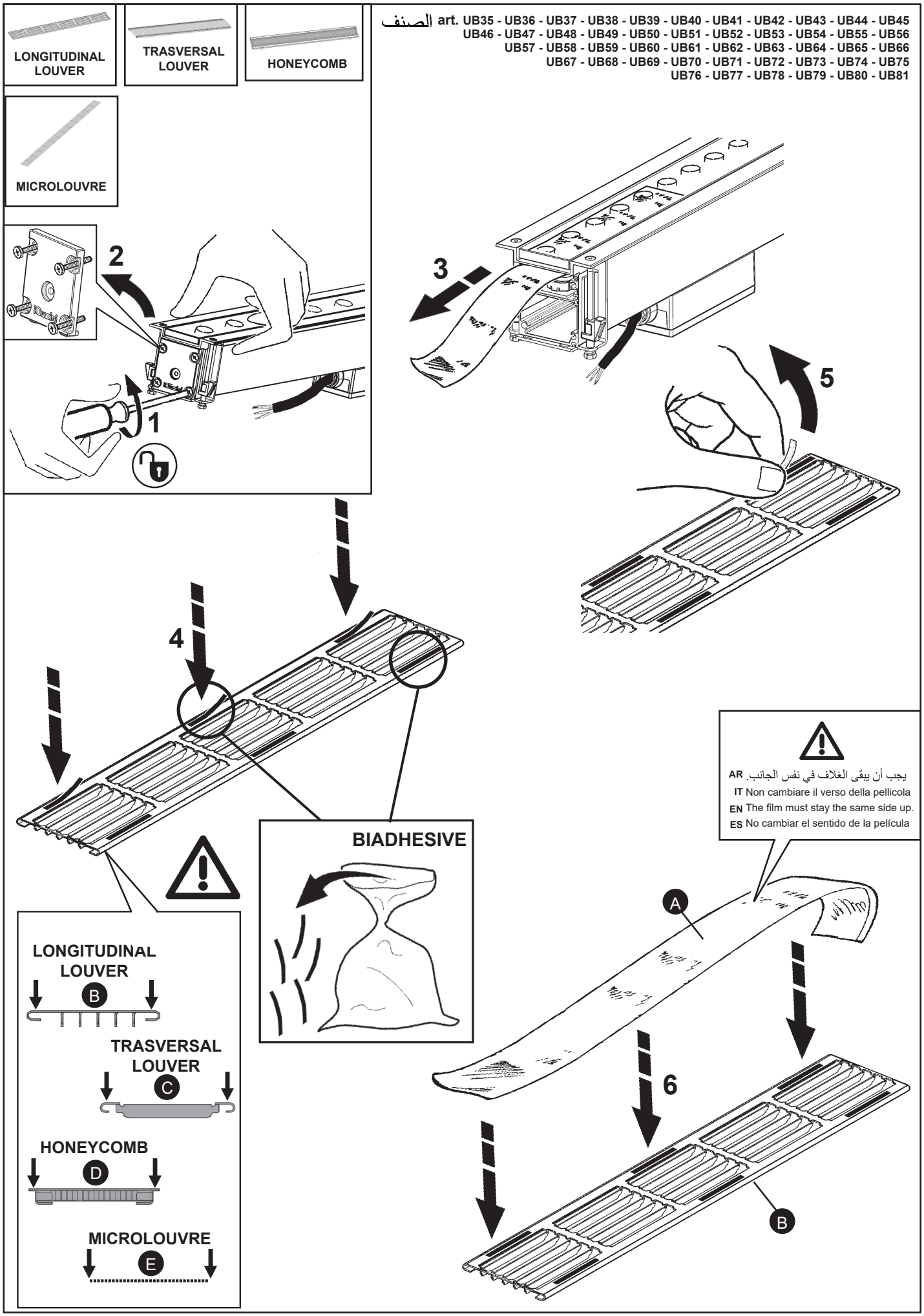
LONGITUDINAL LOUVER
TRASVERSAL LOUVER
HONEYCOMB
MICROLOUVRE
الصنف art. UB35 - UB36 - UB37 - UB38 - UB39 - UB40 - UB41 - UB42 - UB43 - UB44 - UB45
UB46 - UB47 - UB48 - UB49 - UB50 - UB51 - UB52 - UB53 - UB54 - UB55 - UB56
UB57 - UB58 - UB59 - UB60 - UB61 - UB62 - UB63 - UB64 - UB65 - UB66
UB67 - UB68 - UB69 - UB70 - UB71 - UB72 - UB73 - UB74 - UB75
UB76 - UB77 - UB78 - UB79 - UB80 - UB81
1
2
3
4
5
6
BIADHESIVE
AR يجب أن يبقى الغلاف في نفس الجانب.
IT Non cambiare il verso della pellicola
EN The film must stay the same side up.
ES No cambiar el sentido de la película
A
B
LONGITUDINAL LOUVER
B
TRASVERSAL LOUVER
C
HONEYCOMB
D
MICROLOUVRE
E

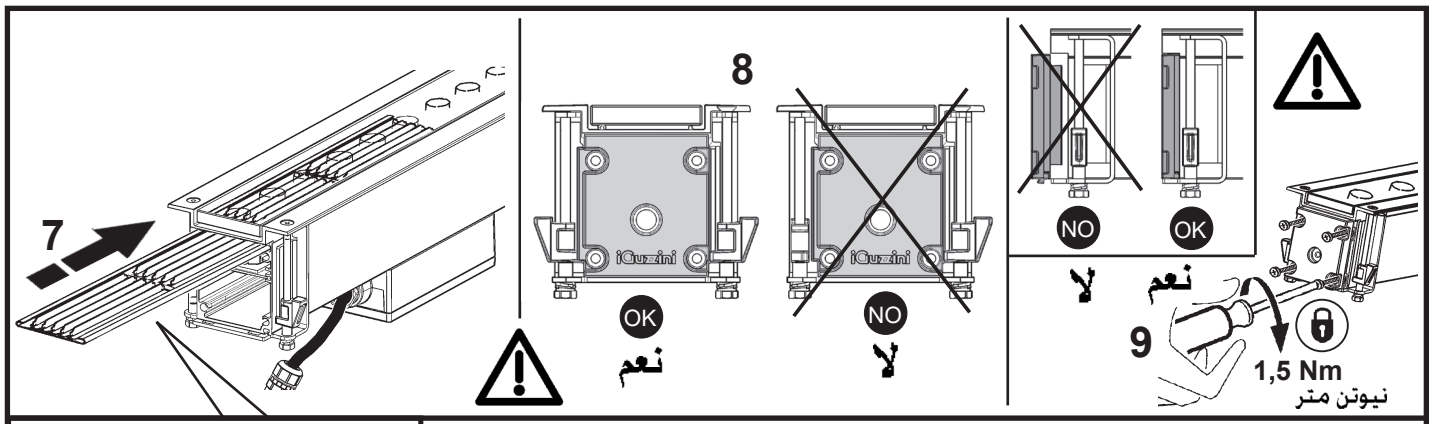

LONGITUDINAL LOUVER

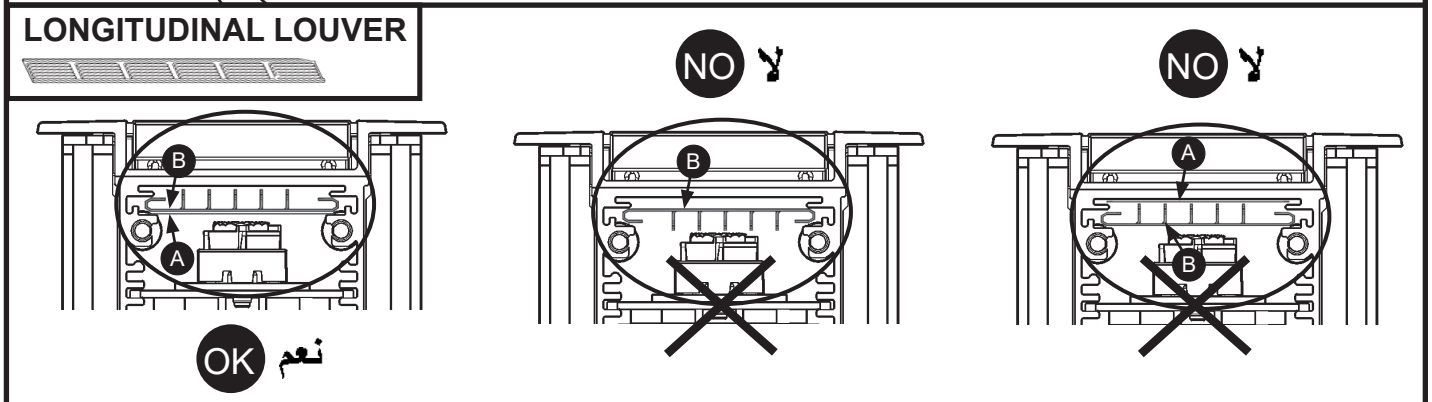

TRASVERSAL LOUVER

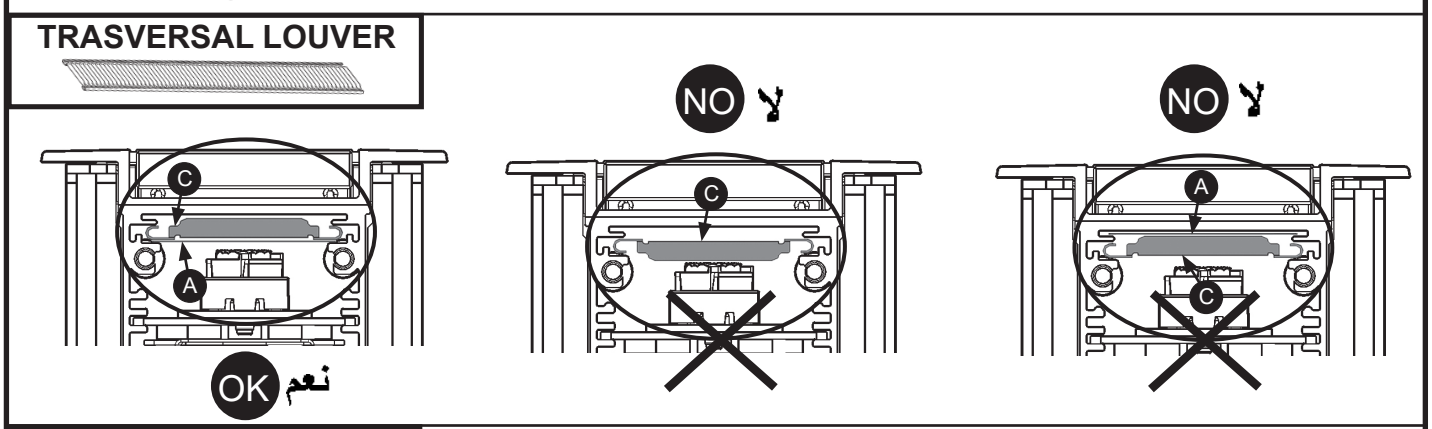

HONEYCOMB

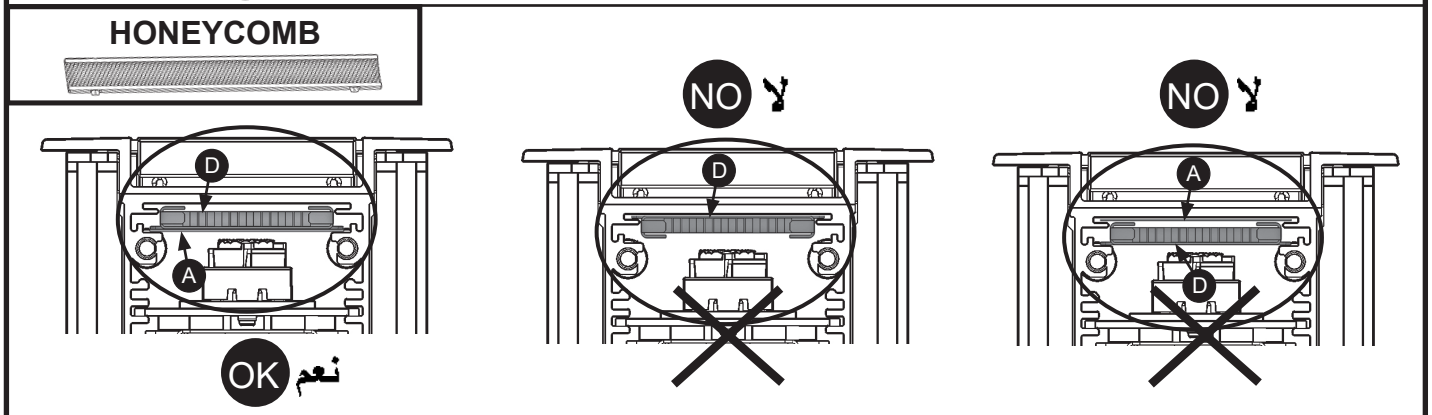

MICROLOUVRE

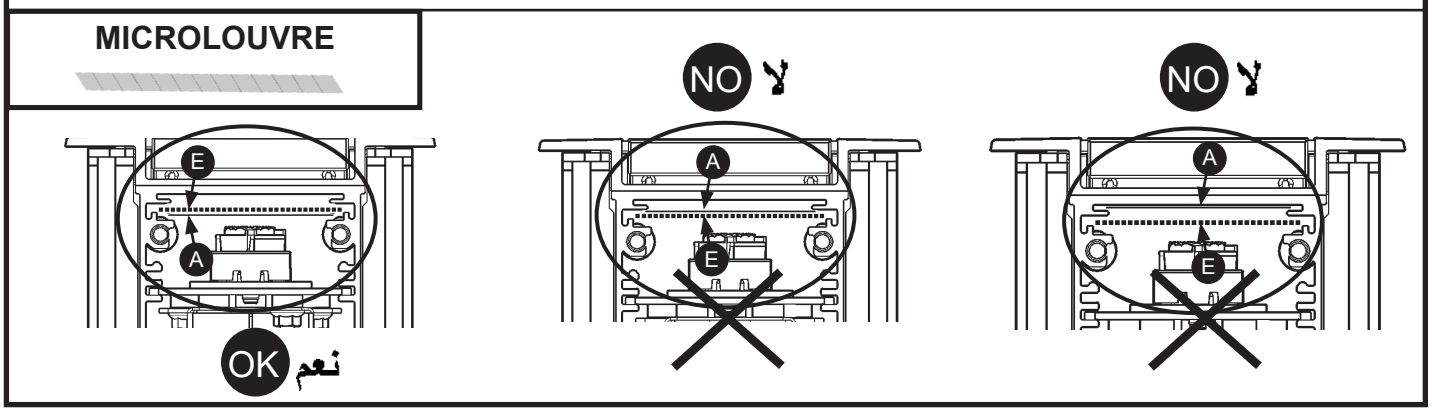

ART	شحنة DALI/ حمل DALI CARICO DALI / DALI LOAD CHARGE DALI CARGA DALI	عناوين DALI INDIRIZZI DALI DALI ADDRESSES DIRECCIONES DALI
UB35 - UB39 - UB43 - UB47 UB51 - UB55 - UB59 - UB63 UB67 - UB82 - UB86 - UB90 UB36 - UB40 - UB44 - UB48 UB52 - UB56 - UB60 - UB64 UB68 - UB83 - UB87 - UB91 UB37 - UB41 - UB45 - UB49 UB53 - UB57 - UB61 - UB65 UB69 - UB84 - UB88 - UB92 UB38 - UB42 - UB46 - UB50 UB54 - UB58 - UB62 - UB66 UB70 - UB85 - UB89 - UB93	1 (2 m A)	1
UB71 - UB72 - UB73 - UB74 UB75 - UB76 - UB77 - UB78 UB79 - UB80 - UB81	1 (2 m A)	3

تنبيه: لاستبدال الضوء LED **اتصل بشركة** iGuzzini . عر

IT N.B.: Per la sostituzione del LED contattare l'azienda iGuzzini.

EN N.B.: For information on LED replacement please contact iGuzzini.

ES NOTA: Para sustituir el LED llame a la empresa iGuzzini.

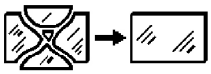

لا يمكن استعمال المنتج في حالة كسر الزجاج، وبالتالي يجب الاتصال بالمصنع لاستبداله.

IT In caso di rottura del vetro il prodotto non può essere utilizzato, contattare il costruttore per la sua sostituzione.

EN Should the glass break, the product cannot be used and you should contact the manufacturer for its replacement.

ES No utilizar el producto en caso de ruptura del vidrio y contactar el fabricante para la sustitución.

لا تعرض المنتج للالتواء

IT NON SOLLECITARE IL PRODOTTO A TORSIONE

EN DO NOT SUBMIT THE PRODUCT TO TWISTING

ES NO FORZAR LA TORSIÓN DEL PRODUCTO

AR فترة البدء اليومية المسموح بها لدرجات حرارة المنتج> 25 درجة مئوية

IT PERIODO GIORNALIERO DI ACCENSIONE AMMESSO PER TEMPERATURE DI PRODOTTO >25°C

EN ALLOWED DAILY OPERATION PERIOD FOR PRODUCT TEMPERATURES >25°C

ES PERIODO DIARIO DE ENCENDIDO PERMITIDO PARA TEMPERATURAS DE PRODUCTO >25 °C

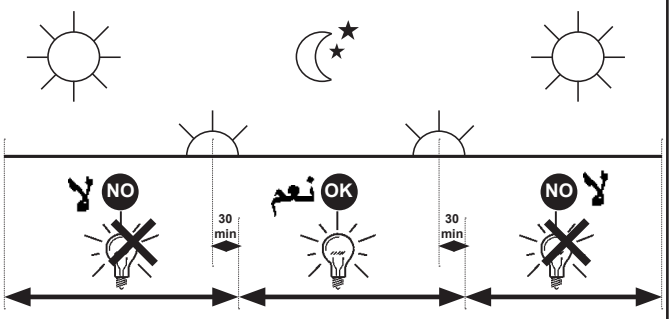

Headquarters iGuzzini illuminazione spa
via Mariano Guzzini, 37 - 62019 Recanati Italy

2.510.264.00
IS17057/00

iGuzzini

ART.	fattore di potenza power factor facteur de puissance Leistungsfaktor vermogensfactor factor de potencia effektfaktor effektfaktor effektfaktor фактор мощности 功率因数	corrente assorbita absorbed current courant absorbé Stromaufnahme stroomopname corriente absorbida absorberet strøm absorbert strøm tillförd ström поглощаемая мощность 电源电流 (A)
UB35 - UB39 - UB43 - UB47 - UB51 - UB55 - UB59 - UB63 UB67 - UB82 - UB86 - UB90 - UB94 - UB98 - UC02 - UC06 UC10 - UC14 - UC18 - UC22 - UC26 - UC41 - UC45 - UC49	> 0,9	0,09
UB74 - UB78 - UC33 - UC37	> 0,9	0,11
UB71 - UC30	> 0,95	0,12
UB36 - UB40 - UB44 - UB48 - UB52 - UB56 - UB60 - UB64 UB68 - UB83 - UB87 - UB91 - UB95 - UB99 - UC03 - UC07 UC11 - UC15 - UC19 - UC23 - UC27 - UC42 - UC46 - UC50	> 0,9	0,13
UB75 - UB79 - UC34 - UC38	> 0,9	0,15
UB72 - UC31	> 0,95	0,16
UB37 - UB41 - UB45 - UB49 - UB53 - UB57 - UB61 UB65 - UB69 - UB84 - UB88 - UB92 - UB96 - UC00 UC04 - UC08 - UC12 - UC16 - UC20 - UC24 - UC28 UC43 - UC47 - UC51	> 0,95	0,18
UB73 - UB76 - UB80 - UC32 - UC35 - UC39	> 0,95	0,21
UB38 - UB42 - UB46 - UB50 - UB54 - UB58 - UB62 UB66 - UB70 - UB77 - UB81 - UB85 - UB89 - UB93 UB97 - UC01 - UC05 - UC09 - UC13 - UC17 - UC21 UC25 - UC29 - UC36 - UC40 - UC44 - UC48 - UC52	> 0,95	0,24

2.510.264.00
IS17057/00

iGuzzini

ART.	fattore di potenza power factor facteur de puissance Leistungsfaktor vermogensfactor factor de potencia effektfaktor effektfaktor effektfaktor фактор мощности 功率因数	corrente assorbita absorbed current courant absorbé Stromaufnahme stroomopname corriente absorbida absorberet strøm absorbert strøm tillförd ström поглощаемая мощность 电源电流 (A)
UB35 - UB39 - UB43 - UB47 - UB51 - UB55 - UB59 - UB63 UB67 - UB82 - UB86 - UB90 - UB94 - UB98 - UC02 - UC06 UC10 - UC14 - UC18 - UC22 - UC26 - UC41 - UC45 - UC49	> 0,9	0,09
UB74 - UB78 - UC33 - UC37	> 0,9	0,11
UB71 - UC30	> 0,95	0,12
UB36 - UB40 - UB44 - UB48 - UB52 - UB56 - UB60 - UB64 UB68 - UB83 - UB87 - UB91 - UB95 - UB99 - UC03 - UC07 UC11 - UC15 - UC19 - UC23 - UC27 - UC42 - UC46 - UC50	> 0,9	0,13
UB75 - UB79 - UC34 - UC38	> 0,9	0,15
UB72 - UC31	> 0,95	0,16
UB37 - UB41 - UB45 - UB49 - UB53 - UB57 - UB61 UB65 - UB69 - UB84 - UB88 - UB92 - UB96 - UC00 UC04 - UC08 - UC12 - UC16 - UC20 - UC24 - UC28 UC43 - UC47 - UC51	> 0,95	0,18
UB73 - UB76 - UB80 - UC32 - UC35 - UC39	> 0,95	0,21
UB38 - UB42 - UB46 - UB50 - UB54 - UB58 - UB62 UB66 - UB70 - UB77 - UB81 - UB85 - UB89 - UB93 UB97 - UC01 - UC05 - UC09 - UC13 - UC17 - UC21 UC25 - UC29 - UC36 - UC40 - UC44 - UC48 - UC52	> 0,95	0,24

IT PERIODO GIORNALIERO DI ACCENSIONE AMMESSO PER TEMPERATURE DI PRODOTTO >25°C
EN ALLOWED DAILY OPERATION PERIOD FOR PRODUCT TEMPERATURES >25°C
FR DURÉE QUOTIDIENNE D'ALLUMAGE ADMISSIBLE POUR DES TEMPÉRATURES DU PRODUIT >25°C
DE ERLAUBTE TÄGLICHE EINSCHALTDAUER FÜR PRODUKTTEMPERATUREN > 25°C
NL DAGELIJKSE ONTSTEKINGSPERIODE TOEGESTAAN VOOR EEN PRODUCTTEMPERATUUR >25°C
ES PERIODO DIARIO DE ENCENDIDO PERMITIDO PARA TEMPERATURAS DE PRODUCTO >25 °C
DA TILLADT TIDSRUM FOR DAGLIG TÆNDING FOR PRODUKTTEMPERATURER >25°C
NO TILLATT TENNINGSTID PR. DAG FOR PRODUKTTEMPERATURER >25°C
SV TILLÅTEN DAGLIG PERIOD SOM PRODUKTEN KAN VARA TÄND FÖR PRODUKTTEMPERATURER >25°C
RU ЕЖЕДНЕВНАЯ ДОПУСТИМАЯ ПРОДОЛЖИТЕЛЬНОСТЬ РАБОТЫ ДЛЯ ТЕМПЕРАТУРЫ ИЗДЕЛИЯ >25°C
ZH 产品温度高于25°C时允许的日常运行时长
AR فترة البدء اليومية المسموح بها لدرجات حرارة المنتج > 25 درجة مئوية

iGuzzini
1.154.627.03
IS09175/03

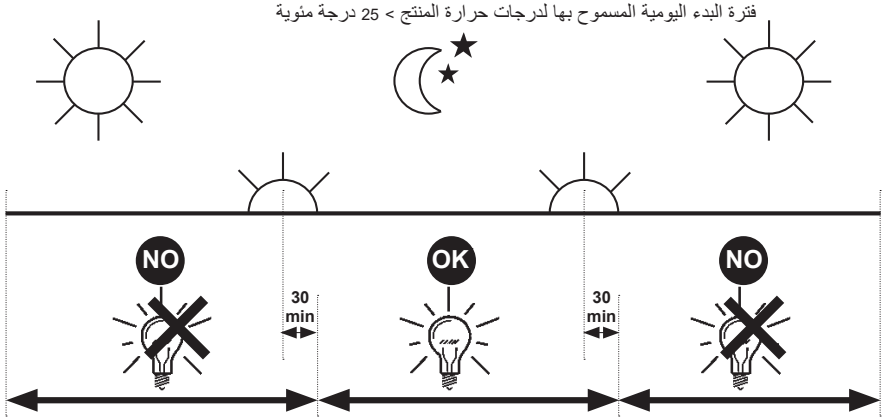

IT PERIODO GIORNALIERO DI ACCENSIONE AMMESSO PER TEMPERATURE DI PRODOTTO >25°C
EN ALLOWED DAILY OPERATION PERIOD FOR PRODUCT TEMPERATURES >25°C
FR DURÉE QUOTIDIENNE D'ALLUMAGE ADMISSIBLE POUR DES TEMPÉRATURES DU PRODUIT >25°C
DE ERLAUBTE TÄGLICHE EINSCHALTDAUER FÜR PRODUKTTEMPERATUREN > 25°C
NL DAGELIJKSE ONTSTEKINGSPERIODE TOEGESTAAN VOOR EEN PRODUCTTEMPERATUUR >25°C
ES PERIODO DIARIO DE ENCENDIDO PERMITIDO PARA TEMPERATURAS DE PRODUCTO >25 °C
DA TILLADT TIDSRUM FOR DAGLIG TÆNDING FOR PRODUKTTEMPERATURER >25°C
NO TILLATT TENNINGSTID PR. DAG FOR PRODUKTTEMPERATURER >25°C
SV TILLÅTEN DAGLIG PERIOD SOM PRODUKTEN KAN VARA TÄND FÖR PRODUKTTEMPERATURER >25°C
RU ЕЖЕДНЕВНАЯ ДОПУСТИМАЯ ПРОДОЛЖИТЕЛЬНОСТЬ РАБОТЫ ДЛЯ ТЕМПЕРАТУРЫ ИЗДЕЛИЯ >25°C
ZH 产品温度高于25°C时允许的日常运行时长
AR فترة البدء اليومية المسموح بها لدرجات حرارة المنتج > 25 درجة مئوية

iGuzzini
1.154.627.03
IS09175/03

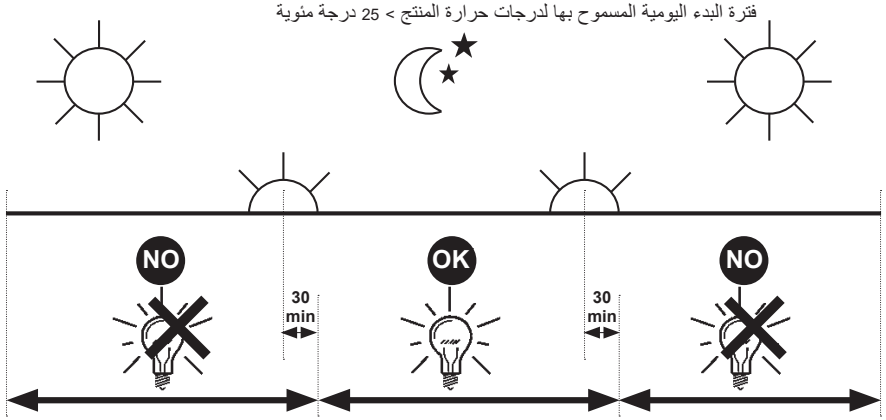

IT PERIODO GIORNALIERO DI ACCENSIONE AMMESSO PER TEMPERATURE DI PRODOTTO >25°C
EN ALLOWED DAILY OPERATION PERIOD FOR PRODUCT TEMPERATURES >25°C
FR DURÉE QUOTIDIENNE D'ALLUMAGE ADMISSIBLE POUR DES TEMPÉRATURES DU PRODUIT >25°C
DE ERLAUBTE TÄGLICHE EINSCHALTDAUER FÜR PRODUKTTEMPERATUREN > 25°C
NL DAGELIJKSE ONTSTEKINGSPERIODE TOEGESTAAN VOOR EEN PRODUCTTEMPERATUUR >25°C
ES PERIODO DIARIO DE ENCENDIDO PERMITIDO PARA TEMPERATURAS DE PRODUCTO >25 °C
DA TILLADT TIDSRUM FOR DAGLIG TÆNDING FOR PRODUKTTEMPERATURER >25°C
NO TILLATT TENNINGSTID PR. DAG FOR PRODUKTTEMPERATURER >25°C
SV TILLÅTEN DAGLIG PERIOD SOM PRODUKTEN KAN VARA TÄND FÖR PRODUKTTEMPERATURER >25°C
RU ЕЖЕДНЕВНАЯ ДОПУСТИМАЯ ПРОДОЛЖИТЕЛЬНОСТЬ РАБОТЫ ДЛЯ ТЕМПЕРАТУРЫ ИЗДЕЛИЯ >25°C
ZH 产品温度高于25°C时允许的日常运行时长
AR فترة البدء اليومية المسموح بها لدرجات حرارة المنتج > 25 درجة مئوية

iGuzzini
1.154.627.03
IS09175/03

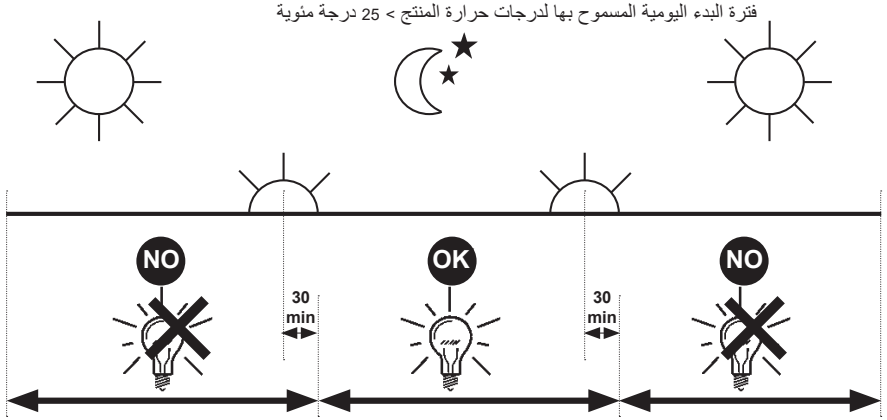

IT PERIODO GIORNALIERO DI ACCENSIONE AMMESSO PER TEMPERATURE DI PRODOTTO >25°C
EN ALLOWED DAILY OPERATION PERIOD FOR PRODUCT TEMPERATURES >25°C
FR DURÉE QUOTIDIENNE D'ALLUMAGE ADMISSIBLE POUR DES TEMPÉRATURES DU PRODUIT >25°C
DE ERLAUBTE TÄGLICHE EINSCHALTDAUER FÜR PRODUKTTEMPERATUREN > 25°C
NL DAGELIJKSE ONTSTEKINGSPERIODE TOEGESTAAN VOOR EEN PRODUCTTEMPERATUUR >25°C
ES PERIODO DIARIO DE ENCENDIDO PERMITIDO PARA TEMPERATURAS DE PRODUCTO >25 °C
DA TILLADT TIDSRUM FOR DAGLIG TÆNDING FOR PRODUKTTEMPERATURER >25°C
NO TILLATT TENNINGSTID PR. DAG FOR PRODUKTTEMPERATURER >25°C
SV TILLÅTEN DAGLIG PERIOD SOM PRODUKTEN KAN VARA TÄND FÖR PRODUKTTEMPERATURER >25°C
RU ЕЖЕДНЕВНАЯ ДОПУСТИМАЯ ПРОДОЛЖИТЕЛЬНОСТЬ РАБОТЫ ДЛЯ ТЕМПЕРАТУРЫ ИЗДЕЛИЯ >25°C
ZH 产品温度高于25°C时允许的日常运行时长
AR فترة البدء اليومية المسموح بها لدرجات حرارة المنتج > 25 درجة مئوية

iGuzzini
1.154.627.03
IS09175/03

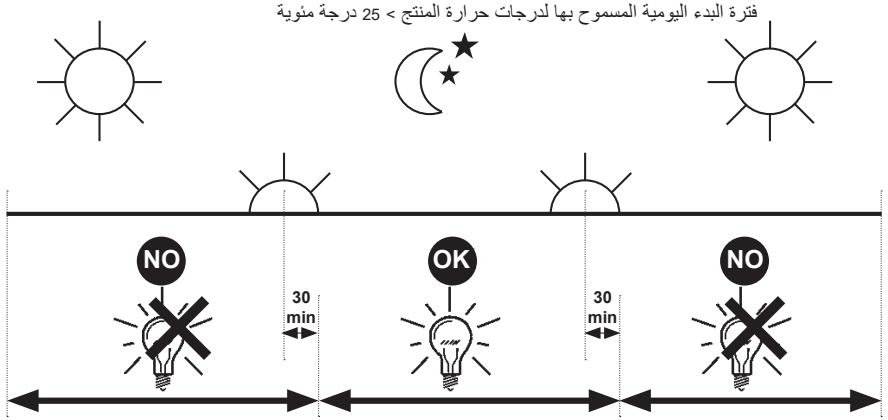

1.154.910.01 IS10806/02

IT N.B.: Per la sostituzione del LED contattare l'azienda iGuzzini.
EN N.B.: For information on LED replacement please contact iGuzzini.
FR N.B.: Pour procéder au remplacement de la LED, adressez-vous à la société iGuzzini.
DE N.B.: Bezüglich des Austausches der LED kontaktieren Sie bitte die Firma iGuzzini.
NL N.B.: Voor het vervangen van de LED neemt u contact op met het bedrijf iGuzzini.
ES NOTA: Para sustituir el LED llame a la empresa iGuzzini.
DA N.B.: For udskiftning af lysdioden, skal man kontakte iGuzzini.
NO N.B.: For informasjon om skifte av LED, vennligst ta kontakt med iGuzzini.
SV OBS! För byte av lysdioden, kontakta företaget iGuzzini.
RU ПРИМЕЧАНИЕ: Для замены СИДов обращайтесь в компанию iGuzzini.
ZH 注意：如需LED更换的信息，请联系iGuzzini
AR تنبيه: لاستبدال الضوء LED اتصل بشركة iGuzzini

IT Non fissare la sorgente luminosa durante il suo funzionamento
EN Do not stare at the operating lighting source
FR Ne pas fixer la source lumineuse lorsqu'elle est allumée
DE Die Lichtquelle nicht über längere Zeit mit dem Blick fixieren
NL Bevestig de lichtbron niet terwijl deze in werking is
ES No mire directamente a la fuente luminosa durante el funcionamiento
DA Fastgør ikke lyskilden under dens drift
NO Se ikke direkte på lyskilden når den er i funksjon
SV Fäst inte ljuskällan medan den är i funktion
RU Не смотрите на источник света во время его функционирования
ZH 请勿注视亮着的光源。
AR يجب عدم محاولة تثبيت المصدر الضوئي في أثناء تشغيله.

IT L'apparecchio dovrebbe essere posizionato in modo che non sia prevista un'osservazione prolungata dell'apparecchio ad una distanza inferiore di 1,5 m
EN The luminaire should be positioned so that prolonged staring into the luminaire at a distance closer than 1,5 m is not expected.
FR Il faudrait placer l'appareil de manière à ce qu'aucune observation prolongée de l'appareil ne soit possible à moins de 1,5 m de distance
DE Das Gerät so positionieren, dass der Anwender nicht über längere Zeit aus weniger als 1,5 m Abstand angestrahlt wird.
NL Het apparaat moet zodanig geplaatst worden dat er geen langdurige observatie van het apparaat te voorzien is op een afstand van minder dan 1,5 m
ES El aparato debe emplazarse de manera tal que la observación prolongada se realice a una distancia de al menos 1,5 m
DA Apparatet skal placeres på et sted, så der ikke kræves en forlængerledning, der er længere end 1,5 meter
NO Apparatet bør plasseres slik at man ikke behøver å se på det i lengre tid på mindre avstand enn 1,5 m
SV Apparatet bør plasseres slik at man ikke behøver å se på det i lengre tid på mindre avstand enn 1,5 m
RU Прибор следует установить так, чтобы не смотреть на него продолжительное время, если расстояние не достигает 1,5 м.
ZH 灯具应按照该种方式安置，以确保其在 1,5 米以内的距离中可以长时间地不被发现
AR يجب وضع الجهاز في مكان يراعى فيه عدم إمكانية مراقبة الجهاز لفترة طويلة من مسافة أقل من 1.5 متر.

1.154.910.01 IS10806/02

IT N.B.: Per la sostituzione del LED contattare l'azienda iGuzzini.
EN N.B.: For information on LED replacement please contact iGuzzini.
FR N.B.: Pour procéder au remplacement de la LED, adressez-vous à la société iGuzzini.
DE N.B.: Bezüglich des Austausches der LED kontaktieren Sie bitte die Firma iGuzzini.
NL N.B.: Voor het vervangen van de LED neemt u contact op met het bedrijf iGuzzini.
ES NOTA: Para sustituir el LED llame a la empresa iGuzzini.
DA N.B.: For udskiftning af lysdioden, skal man kontakte iGuzzini.
NO N.B.: For informasjon om skifte av LED, vennligst ta kontakt med iGuzzini.
SV OBS! För byte av lysdioden, kontakta företaget iGuzzini.
RU ПРИМЕЧАНИЕ: Для замены СИДов обращайтесь в компанию iGuzzini.
ZH 注意：如需LED更换的信息，请联系iGuzzini
AR تنبيه: لاستبدال الضوء LED اتصل بشركة iGuzzini

IT Non fissare la sorgente luminosa durante il suo funzionamento
EN Do not stare at the operating lighting source
FR Ne pas fixer la source lumineuse lorsqu'elle est allumée
DE Die Lichtquelle nicht über längere Zeit mit dem Blick fixieren
NL Bevestig de lichtbron niet terwijl deze in werking is
ES No mire directamente a la fuente luminosa durante el funcionamiento
DA Fastgør ikke lyskilden under dens drift
NO Se ikke direkte på lyskilden når den er i funksjon
SV Fäst inte ljuskällan medan den är i funktion
RU Не смотрите на источник света во время его функционирования
ZH 请勿注视亮着的光源。
AR يجب عدم محاولة تثبيت المصدر الضوئي في أثناء تشغيله.

IT L'apparecchio dovrebbe essere posizionato in modo che non sia prevista un'osservazione prolungata dell'apparecchio ad una distanza inferiore di 1,5 m
EN The luminaire should be positioned so that prolonged staring into the luminaire at a distance closer than 1,5 m is not expected.
FR Il faudrait placer l'appareil de manière à ce qu'aucune observation prolongée de l'appareil ne soit possible à moins de 1,5 m de distance
DE Das Gerät so positionieren, dass der Anwender nicht über längere Zeit aus weniger als 1,5 m Abstand angestrahlt wird.
NL Het apparaat moet zodanig geplaatst worden dat er geen langdurige observatie van het apparaat te voorzien is op een afstand van minder dan 1,5 m
ES El aparato debe emplazarse de manera tal que la observación prolongada se realice a una distancia de al menos 1,5 m
DA Apparatet skal placeres på et sted, så der ikke kræves en forlængerledning, der er længere end 1,5 meter
NO Apparatet bør plasseres slik at man ikke behøver å se på det i lengre tid på mindre avstand enn 1,5 m
SV Apparatet bør plasseres slik at man ikke behøver å se på det i lengre tid på mindre avstand enn 1,5 m
RU Прибор следует установить так, чтобы не смотреть на него продолжительное время, если расстояние не достигает 1,5 м.
ZH 灯具应按照该种方式安置，以确保其在 1,5 米以内的距离中可以长时间地不被发现
AR يجب وضع الجهاز في مكان يراعى فيه عدم إمكانية مراقبة الجهاز لفترة طويلة من مسافة أقل من 1.5 متر.

1.154.910.01 IS10806/02

IT N.B.: Per la sostituzione del LED contattare l'azienda iGuzzini.
EN N.B.: For information on LED replacement please contact iGuzzini.
FR N.B.: Pour procéder au remplacement de la LED, adressez-vous à la société iGuzzini.
DE N.B.: Bezüglich des Austausches der LED kontaktieren Sie bitte die Firma iGuzzini.
NL N.B.: Voor het vervangen van de LED neemt u contact op met het bedrijf iGuzzini.
ES NOTA: Para sustituir el LED llame a la empresa iGuzzini.
DA N.B.: For udskiftning af lysdioden, skal man kontakte iGuzzini.
NO N.B.: For informasjon om skifte av LED, vennligst ta kontakt med iGuzzini.
SV OBS! För byte av lysdioden, kontakta företaget iGuzzini.
RU ПРИМЕЧАНИЕ: Для замены СИДов обращайтесь в компанию iGuzzini.
ZH 注意：如需LED更换的信息，请联系iGuzzini
AR تنبيه: لاستبدال الضوء LED اتصل بشركة iGuzzini

IT Non fissare la sorgente luminosa durante il suo funzionamento
EN Do not stare at the operating lighting source
FR Ne pas fixer la source lumineuse lorsqu'elle est allumée
DE Die Lichtquelle nicht über längere Zeit mit dem Blick fixieren
NL Bevestig de lichtbron niet terwijl deze in werking is
ES No mire directamente a la fuente luminosa durante el funcionamiento
DA Fastgør ikke lyskilden under dens drift
NO Se ikke direkte på lyskilden når den er i funksjon
SV Fäst inte ljuskällan medan den är i funktion
RU Не смотрите на источник света во время его функционирования
ZH 请勿注视亮着的光源。
AR يجب عدم محاولة تثبيت المصدر الضوئي في أثناء تشغيله.

IT L'apparecchio dovrebbe essere posizionato in modo che non sia prevista un'osservazione prolungata dell'apparecchio ad una distanza inferiore di 1,5 m
EN The luminaire should be positioned so that prolonged staring into the luminaire at a distance closer than 1,5 m is not expected.
FR Il faudrait placer l'appareil de manière à ce qu'aucune observation prolongée de l'appareil ne soit possible à moins de 1,5 m de distance
DE Das Gerät so positionieren, dass der Anwender nicht über längere Zeit aus weniger als 1,5 m Abstand angestrahlt wird.
NL Het apparaat moet zodanig geplaatst worden dat er geen langdurige observatie van het apparaat te voorzien is op een afstand van minder dan 1,5 m
ES El aparato debe emplazarse de manera tal que la observación prolongada se realice a una distancia de al menos 1,5 m
DA Apparatet skal placeres på et sted, så der ikke kræves en forlængerledning, der er længere end 1,5 meter
NO Apparatet bør plasseres slik at man ikke behøver å se på det i lengre tid på mindre avstand enn 1,5 m
SV Apparatet bør plasseres slik at man ikke behøver å se på det i lengre tid på mindre avstand enn 1,5 m
RU Прибор следует установить так, чтобы не смотреть на него продолжительное время, если расстояние не достигает 1,5 м.
ZH 灯具应按照该种方式安置，以确保其在 1,5 米以内的距离中可以长时间地不被发现
AR يجب وضع الجهاز في مكان يراعى فيه عدم إمكانية مراقبة الجهاز لفترة طويلة من مسافة أقل من 1.5 متر.

2.510.265.00
IS17049/00

iGuzzini

IT Questo prodotto contiene una sorgente luminosa di classe di efficienza energetica " E ".

EN This product contains an energy-efficiency class light source " E ".

FR Ce produit est équipé d'une source lumineuse classée en termes d'efficacité énergétique " E ".

DE Dieses Produkt enthält eine Lichtquelle der Energieeffizienzklasse " E ".

NL Este producto contiene una lámpara de clase de eficiencia energética " E ".

ES Dit product bevat een lichtbron met energie-efficiëntieklasse " E ".

DA Dette produkt indeholder en lyskilde med energieffektivitetsklasse " E ".

NO Dette produktet inneholder en lyskilde med energieffektivitetsklasse " E ".

SV Denna produkt innehåller en ljuskälla med energimärkning " E ".

RU Это изделие содержит источник света класса энергоэффективности " E ".

ZH 本产品包含一个能效级别的灯泡。" E ".

AR يحتوي هذا المنتج على مصدر ضوء من فئة كفاءة الطاقة. " E ".

2.510.265.00
IS17049/00

iGuzzini

IT Questo prodotto contiene una sorgente luminosa di classe di efficienza energetica " E ".

EN This product contains an energy-efficiency class light source " E ".

FR Ce produit est équipé d'une source lumineuse classée en termes d'efficacité énergétique " E ".

DE Dieses Produkt enthält eine Lichtquelle der Energieeffizienzklasse " E ".

NL Este producto contiene una lámpara de clase de eficiencia energética " E ".

ES Dit product bevat een lichtbron met energie-efficiëntieklasse " E ".

DA Dette produkt indeholder en lyskilde med energieffektivitetsklasse " E ".

NO Dette produktet inneholder en lyskilde med energieffektivitetsklasse " E ".

SV Denna produkt innehåller en ljuskälla med energimärkning " E ".

RU Это изделие содержит источник света класса энергоэффективности " E ".

ZH 本产品包含一个能效级别的灯泡。" E ".

AR يحتوي هذا المنتج على مصدر ضوء من فئة كفاءة الطاقة. " E ".

2.510.265.00
IS17049/00

iGuzzini

IT Questo prodotto contiene una sorgente luminosa di classe di efficienza energetica " E ".

EN This product contains an energy-efficiency class light source " E ".

FR Ce produit est équipé d'une source lumineuse classée en termes d'efficacité énergétique " E ".

DE Dieses Produkt enthält eine Lichtquelle der Energieeffizienzklasse " E ".

NL Este producto contiene una lámpara de clase de eficiencia energética " E ".

ES Dit product bevat een lichtbron met energie-efficiëntieklasse " E ".

DA Dette produkt indeholder en lyskilde med energieffektivitetsklasse " E ".

NO Dette produktet inneholder en lyskilde med energieffektivitetsklasse " E ".

SV Denna produkt innehåller en ljuskälla med energimärkning " E ".

RU Это изделие содержит источник света класса энергоэффективности " E ".

ZH 本产品包含一个能效级别的灯泡。" E ".

AR يحتوي هذا المنتج على مصدر ضوء من فئة كفاءة الطاقة. " E ".

2.510.265.00
IS17049/00

iGuzzini

IT Questo prodotto contiene una sorgente luminosa di classe di efficienza energetica " E ".

EN This product contains an energy-efficiency class light source " E ".

FR Ce produit est équipé d'une source lumineuse classée en termes d'efficacité énergétique " E ".

DE Dieses Produkt enthält eine Lichtquelle der Energieeffizienzklasse " E ".

NL Este producto contiene una lámpara de clase de eficiencia energética " E ".

ES Dit product bevat een lichtbron met energie-efficiëntieklasse " E ".

DA Dette produkt indeholder en lyskilde med energieffektivitetsklasse " E ".

NO Dette produktet inneholder en lyskilde med energieffektivitetsklasse " E ".

SV Denna produkt innehåller en ljuskälla med energimärkning " E ".

RU Это изделие содержит источник света класса энергоэффективности " E ".

ZH 本产品包含一个能效级别的灯泡。" E ".

AR يحتوي هذا المنتج على مصدر ضوء من فئة كفاءة الطاقة. " E ".

2.510.265.00
IS17049/00

iGuzzini

IT Questo prodotto contiene una sorgente luminosa di classe di efficienza energetica " E ".

EN This product contains an energy-efficiency class light source " E ".

FR Ce produit est équipé d'une source lumineuse classée en termes d'efficacité énergétique " E ".

DE Dieses Produkt enthält eine Lichtquelle der Energieeffizienzklasse " E ".

NL Este producto contiene una lámpara de clase de eficiencia energética " E ".

ES Dit product bevat een lichtbron met energie-efficiëntieklasse " E ".

DA Dette produkt indeholder en lyskilde med energieffektivitetsklasse " E ".

NO Dette produktet inneholder en lyskilde med energieffektivitetsklasse " E ".

SV Denna produkt innehåller en ljuskälla med energimärkning " E ".

RU Это изделие содержит источник света класса энергоэффективности " E ".

ZH 本产品包含一个能效级别的灯泡。" E ".

AR يحتوي هذا المنتج على مصدر ضوء من فئة كفاءة الطاقة. " E ".

2.510.265.00
IS17049/00

iGuzzini

IT Questo prodotto contiene una sorgente luminosa di classe di efficienza energetica " E ".

EN This product contains an energy-efficiency class light source " E ".

FR Ce produit est équipé d'une source lumineuse classée en termes d'efficacité énergétique " E ".

DE Dieses Produkt enthält eine Lichtquelle der Energieeffizienzklasse " E ".

NL Este producto contiene una lámpara de clase de eficiencia energética " E ".

ES Dit product bevat een lichtbron met energie-efficiëntieklasse " E ".

DA Dette produkt indeholder en lyskilde med energieffektivitetsklasse " E ".

NO Dette produktet inneholder en lyskilde med energieffektivitetsklasse " E ".

SV Denna produkt innehåller en ljuskälla med energimärkning " E ".

RU Это изделие содержит источник света класса энергоэффективности " E ".

ZH 本产品包含一个能效级别的灯泡。" E ".

AR يحتوي هذا المنتج على مصدر ضوء من فئة كفاءة الطاقة. " E ".

2.510.265.00
IS17049/00

iGuzzini

IT Questo prodotto contiene una sorgente luminosa di classe di efficienza energetica " E ".

EN This product contains an energy-efficiency class light source " E ".

FR Ce produit est équipé d'une source lumineuse classée en termes d'efficacité énergétique " E ".

DE Dieses Produkt enthält eine Lichtquelle der Energieeffizienzklasse " E ".

NL Este producto contiene una lámpara de clase de eficiencia energética " E ".

ES Dit product bevat een lichtbron met energie-efficiëntieklasse " E ".

DA Dette produkt indeholder en lyskilde med energieffektivitetsklasse " E ".

NO Dette produktet inneholder en lyskilde med energieffektivitetsklasse " E ".

SV Denna produkt innehåller en ljuskälla med energimärkning " E ".

RU Это изделие содержит источник света класса энергоэффективности " E ".

ZH 本产品包含一个能效级别的灯泡。" E ".

AR يحتوي هذا المنتج على مصدر ضوء من فئة كفاءة الطاقة. " E ".

iGuzzini

I **Istruzioni per le operazioni di servizio per l'apparecchio di illuminazione**
GB **Instructions on luminare service operations**
F **Instructions pour les opérations de service du luminaire**
D **Wartungsanleitung für die Leuchte**
NL **Instructies voor de onderhoudsoperaties op de verlichtingsarmatuur**
E **Instrucciones para las operaciones de servicio del aparato de alumbrado**
DK **Anvisninger i serviceindgreb på belysningsarmatur**
N **Anvisninger for betjening av lysapparatet**
S **Instruktioner för användning av belysningsanordningen**
RUS Инструкции по эксплуатации осветительного прибора
CN 照明装置检修操作说明

Sostituire la lampada parzialmente esausta
Replace the partly exhausted lamp
Remplacer la lampe partiellement épuisée
Die teilweise erschöpfte Lampe austauschen
Vervang de gedeeltelijk lege lamp
Sustituir la lámpara parcialmente agotada
Udskift den delvist udtjente pære
Skifte ut den delvis utbrente lyspæren
Byt ut den delvis förbrukade lampan
Замена частично отработанной лампочки
更换部分老化的灯泡

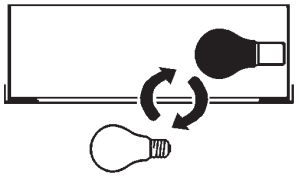

Spegnimento
Switch it off
Extinction
Ausschaltung
Uitschakeling
Apagado
Slukning
Slukking
Släckning
Выключение
关灯

Interrompere l'alimentazione dell'apparecchio
Cut the power supply to the luminaire
Couper l'alimentation du luminaire
Stromversorgung der Leuchte unterbrechen
Onderbreek de voeding van het apparaat
Interrumpir la alimentación del aparato
Afbryd armaturets strømforsyning
Avbryte strømtilførselen til apparatet
Koppla från anordningens strömförsörjning
Отключить электропитание прибора
中断装置供电

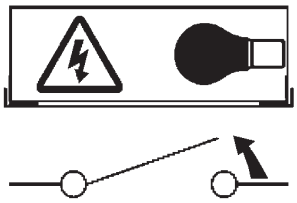

Aprire l'apparecchio
Open the fixture
Ouvrir le luminaire
Das Gerät öffnen
Open het apparaat
Abrir el aparato
Åbn armaturet
Åpne apparatet
Öppna anordningen
Раскрыть прибор
打开装置

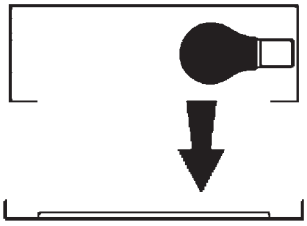

Rimuovere la lampada esausta
Remove the exhausted lamp
Retirer la lampe épuisée
Die alte Lampe entnehmen
Verwijder de lege lamp
Quitar la lámpara agotada
Tag den udtjente pære ud
Fjerne den utbrente lyspæren
Ta bort den förbrukade lampan
Вынуть старую лампочку
取出老化的灯泡

Portarla in un centro di riciclaggio
Carry it to a recycling centre
La porter dans une déchetterie pour son recyclage
Ordnungsgemäß entsorgen
Breng de lamp naar een recyclingcentrum
Llevarla a un centro de reciclaje
Aflever den på en genbrugsstation
Levere den til en miljøstasjon
Lämna in den till en återvinningsanläggning
Сдать ее в пункт приема утильсырья
将其送往回收中心

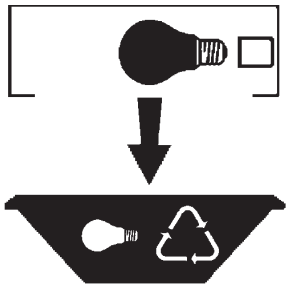

Inserire la nuova lampada
Introduce the new lamp
Installer la lampe neuve
Die neue Lampe einsetzen
Doe de nieuwe lamp op zijn plek
Montar la nueva lámpara
Sæt den nye pære i
Sette i den nye pæren
Sätt i den nya lampan
Вставить новую лампочку
装入新灯泡

Inserire la nuova lampada nel portalampada
Fit the new lamp into the socket
Installer la nouvelle lampe dans le support de lampe
Die neue Lampe in den Sockel einsetzen
Doe de nieuwe lamp in de lamphouder
Montar la nueva lámpara en el portalámpara
Sæt den nye pære i fatningen
Sette den nye pæren inn i lampeholderen
Sätt i den nya lampan i lamphållaren
Вставить новую лампочку в патрон
将新灯泡插入灯泡架中

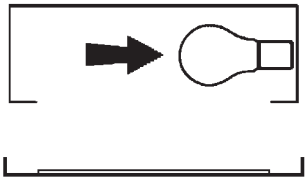

Riposizionare ottica
Re-place the optic
Remettre l'optique à sa place
Die Optik wieder einsetzen
Doe de optiek weer op zijn plaats
Volver a montar la óptica
Sæt den optiske enhed på plads
Innstille linsen
Flytta om optiken
Отрегулировать линзы
重新定位光头

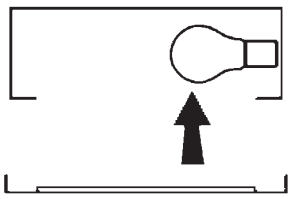

Effettuare prova di funzionamento
Perform operative test
Procéder à un essai de fonctionnement
Eine Funktionsprüfung durchführen
Controleer de correcte werking
Hacer una prueba de funcionamiento
Afprøv funktionen
Prøve om den fungerer
Utför funktionstest
Выполнить проверку исправности работы
执行功能测试

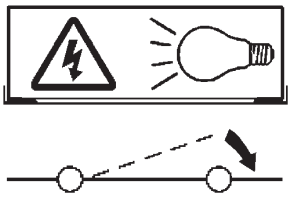

I **Istruzioni per la pulizia dell'apparecchio di illuminazione**
GB **Instructions on luminare cleaning operations**
F **Instructions pour le nettoyage du luminaire**
D **Anweisungen zur Reinigung der Leuchte**
NL **Instructies voor de reiniging van de verlichtingsarmatuur**
E **Instrucciones para limpiar el aparato de alumbrado**
DK **Anvisninger i rengøring af belysningsarmaturet**
N **Anvisninger for rengjøring av lysapparatet**
S **Instruktioner för rengöring av belysningsanordningen**
RUS Инструкции по чистке осветительного прибора
CN 照明装置清洁说明

Pulire l'apparecchio
Clean the fixture
Nettoyer le luminaire
Das Gerät reinigen
Reinig het apparaat
Limpiar el aparato
Rengør armaturet
Rengjøre apparatet
Rengör anordningen
Чистка прибора
清洁装置

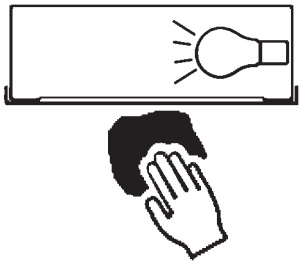

Spegnimento
Switch it off
Extinction
Ausschaltung
Uitschakeling
Apagado
Slukning
Slukking
Släckning
Выключение
关灯

Interrompere l'alimentazione dell'apparecc
Cut the power supply to the luminaire
Couper l'alimentation du luminaire
Stromversorgung der Leuchte unterbrech
Onderbreek de voeding van het apparaa
Interrumpir la alimentación del aparato
Afbryd armaturets strømforsyning
Avbryte strømtilførselen til apparatet
Koppla från anordningens strömförsörjnin
Отключить электропитание прибора
中断装置供电

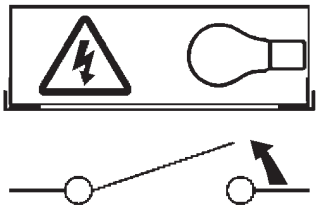

Spolverare l'ottica esterna
Remove dust from the external optic
Dépoussiérer l'optique extérieure
Die externe Optik abstauben
Stof de externe optiek af
Quitar el polvo de la óptica exterior
Tør støvet af den udvendige optiske enhed
Fjerne støv fra den eksterne lysenheten
Damma av den yttre optiken
Вытереть пыль с внешней стороны линз
为外侧光头掸尘

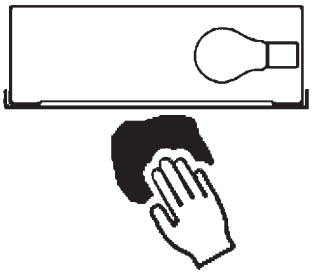

Lavare l'ottica esterna
Wash the external optic
Laver l'optique extérieure
Die externe Optik waschen
Was de externe optiek
Lavar la óptica exterior
Vask den udvendige optiske enhed
Vaske den eksterne lysenheten
Rengör den yttre optiken
Вымыть линзы с внешней стороны
清洁外光头

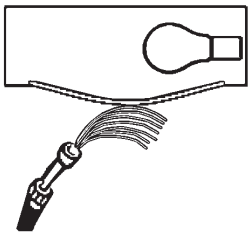

Rimuovere l'ottica
Remove the optic
Retirer l'optique
Die Optik abnehmen
Verwijder de optiek
Quitar la óptica
Tag den optiske enhed af
Fjerne lysenheten
Ta bort optiken
Снять линзы
取下光头

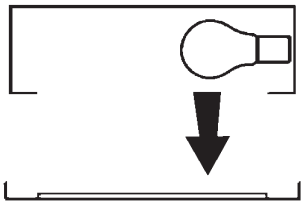

Pulire la parte interna dell'apparecchio di illuminazione
Clean the inside of the fixture
Nettoyer l'intérieur du luminaire
Die Innenseite der Leuchte reinigen
Reinig de binnenzijde van de verlichtingsarmatuur
Limpiar el interior del aparato de alumbrado
Rengør belysningsarmaturets indvendige dele
Rengjøre lysapparatet innvendig
Rengör belysningsanordningen invändigt
Протереть осветительный прибор изнутри
清洁照明装置内部

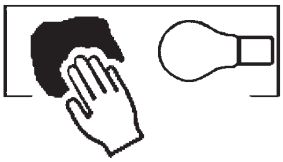

Riposizionare ottica
Re-place the optic
Remettre l'optique à sa place
Die Optik wieder einsetzen
Doe de optiek weer op zijn plaats
Volver a montar la óptica
Sæt den optiske enhed på plads
Innstille linsen
Flytta om optiken
Отрегулировать линзы
重新定位光头

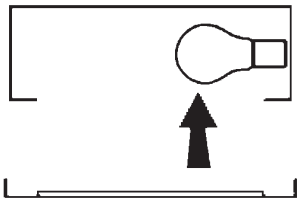

Effettuare prova di funzionamento
Perform operative test
Procéder à un essai de fonctionnement
Eine Funktionsprüfung durchführen
Controleer de correcte werking
Hacer una prueba de funcionamiento
Afprøv funktionen
Prøve om den fungerer
Utför funktionstest
Выполнить проверку исправности работы
执行功能测试

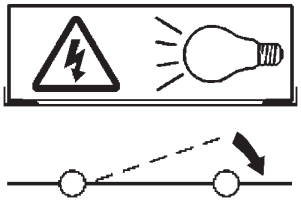

I **Istruzioni per il fine vita e lo smaltimento dei componenti**
GB **Instructions on end-of-life and component disposal**
F **Instructions pour la gestion des composants en fin de vie et leur mise au rebut**
D **Anweisungen zur Entsorgung der Leuchtenkomponenten**
NL **Instructies voor het verwijderen van de armatuur en het recyclen van de onderdelen**
E **Instrucciones para el final de vida y la eliminación los componentes**
DK **Anvisninger i udtjent armatur og bortskaffelse af komponenter**
N **Anvisninger for endt levetid og avfallsbehandling av delene**
S **Instruktioner vid bortskaffning och kassering av komponenter**
RUS Инструкции по утилизации прибора и его комплектующих по окончании его срока службы
CN 寿命期结束与零件废弃处置说明

Spegnimento
Switch it off
Extinction
Ausschaltung
Uitschakeling
Apagado
Slukning
Slukking
Släckning
Выключение
关灯

Interrompere l'alimentazione dell'apparecchio
Cut the power supply to the luminaire
Couper l'alimentation du luminaire
Stromversorgung der Leuchte unterbrechen
Onderbreek de voeding van het apparaat
Interrumpir la alimentación del aparato
Afbryd armaturets strømforsyning
Avbryte strømtilførselen til apparatet
Koppla från anordningens strömförsörjning
Отключить электропитание прибора
中断装置供电

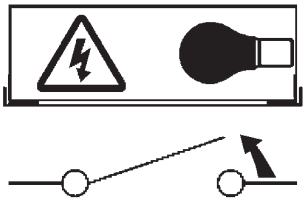

Rimuovere la/le lampada/e per la dismissione
Remove the lamp(s) for decommissioning
Retirer la(les) lampe(s) pour sa(leur) mise au rebut
Die Lampe/n ordnungsgemäß entsorgen
Verwijder de lamp(en) voor het recyclen
Quitar la(s) lámpara(s) para el desecho
Tag pæren/pærerne ud til bortskaffelse
Fjerne lampen/-e som skal kastes
Ta bort lampan/-orna för bortskaffningen
Вынуть ламочку/и для утилизации прибора
取出需要丢弃的灯泡

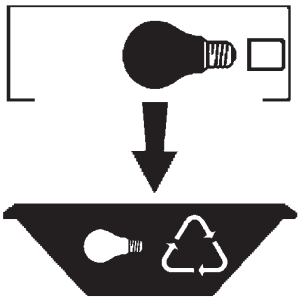

Rimuovere la batteria per la dismissione
Remove the battery for decommissioning
Retirer la batterie pour sa mise au rebut
Die Batterie ordnungsgemäß entsorgen
Verwijder de batterij voor het recyclen
Quitar la batería para el desecho
Tag batteriet ud til bortskaffelse
Fjerne batteriet som skal kastes
Ta bort batteriet för bortskaffningen
Вынуть батарейку для утилизации прибора
取出需要丢弃的电池

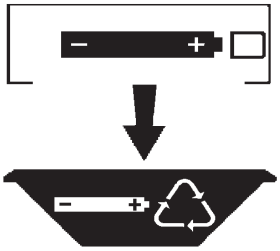

Rimuovere l'apparecchio per la dismissione
Remove the fixture for decommissioning
Enlever le luminaire pour sa mise au rebut
Das Gerät ordnungsgemäß entsorgen
Verwijder het apparaat voor het recyclen
Quitar el aparato para el desecho
Tag armaturet ud til bortskaffelse
Fjerne apparatet som skal kastes
Ta bort anordningen för bortskaffningen
Снять прибор для утилизации
取出需要丢弃的装置

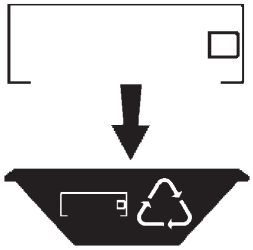
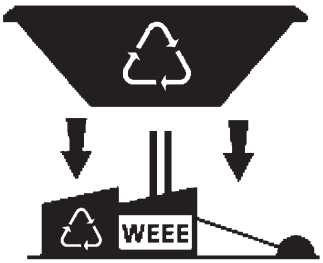
Inviare i materiali ad un centro di raccolta RAEE
Send the materials to a WEEE collection centre
Envoyer les matériaux dans une déchetterie DEEE
Die Materialien in einem WEEE-Zentrum entsorgen
Zend de materialen naar een recyclingscentrum voor de AEEA
Enviar los materiales a un centro de recogida RAEE
Aflever materialerne på et indsamlingscenter for elektronisk udstyr
Sende materialene til en miljøstasjon for resirkulering av EE-avfall
Skicka materialet till en RAEE uppsamlingscentral
Сдать материалы в пункт приема утильсырья
将材料送往电气和电子垃圾回收中心