2.510.358.01
IS20874/01

PALCO FOR FILORAIL 48V

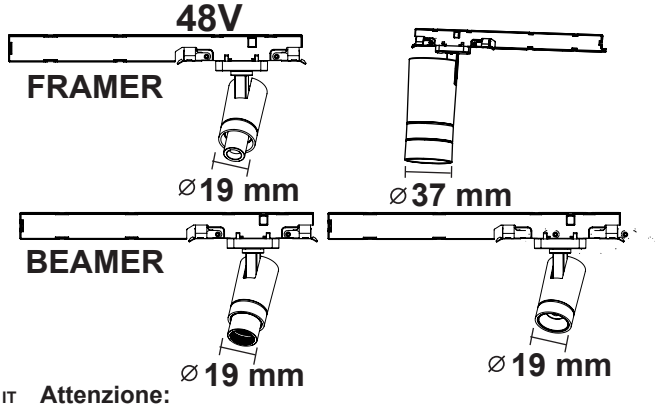

IT Attenzione:
La sicurezza dell'apparecchio e' garantita solo con l'uso appropriato delle seguenti istruzioni; pertanto e' necessario conservarle.

EN Warning:
The safety of this fixture is guaranteed only if you comply with these instructions; remember to conserve in a safe place.

FR Attention:
La sécurité de l'appareil n'est garantie qu'en cas d'utilisation correcte des instructions suivantes; il faut par consequent les conserver.

DE Achtung:
Die sicherheit des gerätes wird nur durch sachgemässe befolgung nachstehender anweisungen gewährleistet; ihre aufbewahrung ist deshalb sehr wichtig.

NL Opgelet:
De veiligheid van di atoestel is slechts dan gegarandeerd als indien de volgende instructies strikt worden toegepast: daarom moet men ze ook bewaren.

ES Atencion:
La seguridad del aparato se garantiza solo cumpliendo cuidadosamente las siguientes instrucciones; por ello, es necesario conservarlas.

DA Bemærk:
Sikkerheden ved brug af armaturet kan kun garanteres, hvis disse anvisninger følges; sørg derfor for at gemme dem.

NO Advarsel:
Sikkerheten til dette apparatet garanteres kun hvis du overholder disse instruksjonene; husk å oppbevare dem på et trygt sted.

SV Observera:
Utrustningens säkerhet kan endast garanteras om dessa anvisningar respekteras i detalj. Spara därför dessa anvisningar för framtida konsultation.

RU Внимание:
Мы гарантируем безопасную эксплуатацию изделия только при соблюдении следующих инструкций; с этой целью необходимо сохранить данную брошюру.

ZH 警告:
为确保该装置安全，请遵守操作指示；并于安全场所放置。

AR تحذير :
لا يمكن ضمان سلامة هذا الجهاز إلا إذا التزمت بهذه التعليمات. يجب حفظها في مكان آمن.

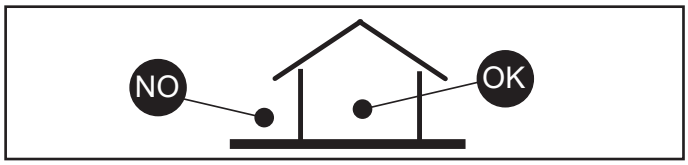

IT N.B.: Durante l'installazione del sistema rispettare scrupolosamente le norme impiantistiche vigenti.

EN N.B.: When installing the system, strictly comply with all regulations on installation in force.

FR N.B.: Lors de l'installation du système veuillez respecter rigoureusement les normes en vigueur en la matière.

DE N.B.: Beachten sie bei der installation des systems gewissenhaft die gültigen bestimmungen bezüglich der anlagentechnik.

NL N.B.: Bij het installeren van het systeem moet u de gelden de installatienormen strikt naleven.

ES N.B.: Durante la instalación del sistema respetar e scrupulosamente las normas de instalación vigentes.

DA N.B.: Under installation af systemet skal man nøje overholde de gældende regler for disse anlæg.

NO N.B.: Ved installasjon av systemet skal alle forskrifter om installasjon som gjelder følges strengt.

SV OBS. : Under installationen av systemet ska installationsföreskrifterna respekteras i detalj.

RU примечание: в процессе монтажа системы строго соблюдайте национальные действующие нормативы по электропроводке.

ZH 注意：在安装 系统时请谨守设备的安装规定。

AR ملاحظة: أثناء تركيب النظام يجب التقيد بحرص بالنظم السائدة المتعلّقة بالشبكة الكهربائية.

IT IT funzionamento dei prodotti è garantito solo con l'utilizzo di binari ed accessori iGuzzini

EN Correct product operation is only guaranteed if iGuzzini tracks and accessories are used.

FR Le fonctionnement des produits n'est garanti qu'en cas d'utilisation de rails et accessoires iGuzzini

DE Die Funktion der Produkte ist nur mit dem Einsatz von Schienen und Zubehör iGuzzini gewährleistet

NL De werking van de producten wordt alleen gegarandeerd bij het gebruik van iGuzzini rails en accessoires.

ES El funcionamiento de los productos se garantiza solamente si se utilizan raíles y accesorios iGuzzini.

DA Produktet er kun garanteret med brug af iGuzzini-skinner og -udstyr.

NO Produktenes korrekte drift garanteres bare ved bruk av spor og tilbehør fra iGuzzini

SV Produkternas funktion garanteras endast vid användning av spår och tillbehör från iGuzzini

RU Функционирование продуктов гарантировано только при использовании бинариев и аксессуаров iGuzzini

ZH 此产品的正常运行只有在使用IGUZZINI的轨道及配件的情况下才可以保证

AR يضمن عمل المنتجات فقط من خلال استعمال سكّة ومعدات من نوع iGuzzini

OPTIC	Ø
BEAMER	19mm
FRAMER	19mm
SPOT	19mm 37mm
MEDIUM	19mm 37mm
WIDE FLOOD	37mm

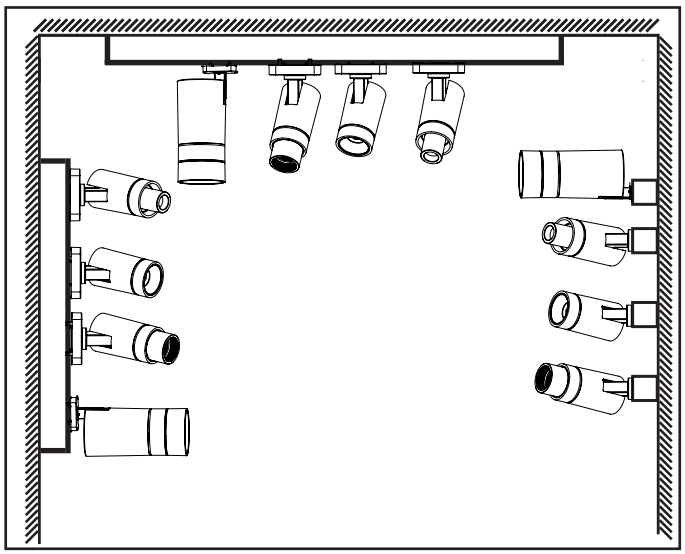

IT Per le posizioni di installazione, attenersi a quelle illustrate, eventualmente contattare la iGuzzini.

EN All installation positions must comply with those illustrated. In the event of any doubt, contact iGuzzini.

FR Pour les positions d'installation, se conformer aux positions illustrées ; contacter la société iGuzzini en cas de nécessité.

DE Für die Einbaupositionen die Abbildungen beachten. Eventuell iGuzzini kontaktieren.

NL Houd u voor de installatieposities aan degene die zijn weergegeven. Neem eventueel contact op met iGuzzini.

ES Respetar las posiciones de instalación ilustradas y, en caso de duda, contactar con iGuzzini.

DA For installationspositioner skal man holde sig til de viste, og eventuelt kontakte iGuzzini.

NO For installasjonsplasseringene henviser vi til illustrasjonene, eller ta eventuelt kontakt med iGuzzini.

SV Följ de angivna positionerna för installationen. Kontakta vid behov iGuzzini.

RU При выборе положения для монтажа следует обратиться к проиллюстрированным либо обратиться в компанию iGuzzini.

ZH 安装位置请参考图示，必要时也可联系iGuzzini.

AR في ما يتعلق بأوضاع التركيب، التزم بما هو موضح ومحدّد، إذا دعت الضرورة اتصل ب iGuzzini

INSTALLATION

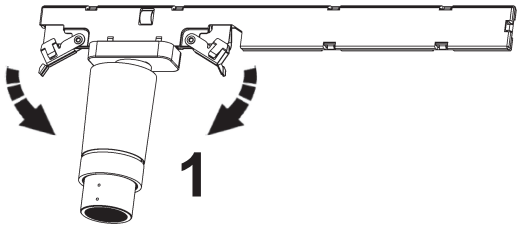

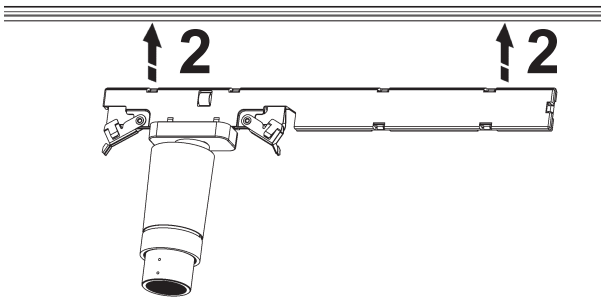

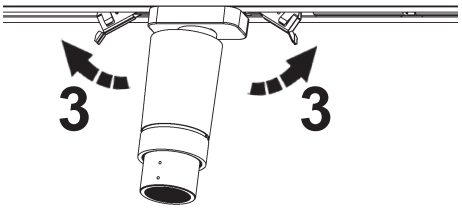

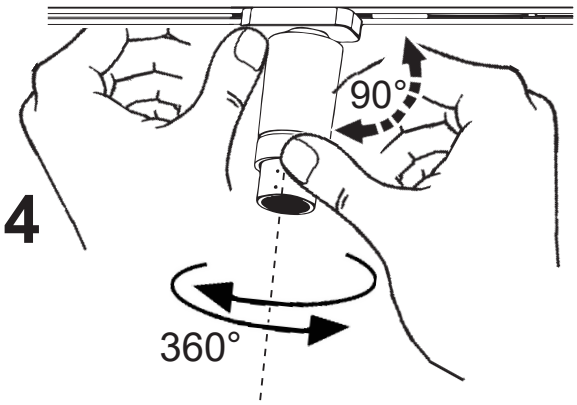

IT Tenere l'adattatore bloccato sul binario durante l'orientamento.
EN Keep the adapter locked on the track during positioning
FR Maintenir l'adaptateur bloqué sur le rail pendant l'orientation
DE Während des Ausrichtungsvorgangs den Adapter an der Schiene sichern.
ES Mantener el adaptador bloqueado en el raíl durante la orientación.
NL De adapter tegenhouden op de rail tijdens het richten
DA Hold adapteren fastlåst på skinnen under justeringen.
NO Hold adapteren låst på skinnene under plassering.
SV Blockera adaptern på stången under riktningen
RU Во время ориентации адаптер должен быть заблокирован на направляющей.
ZH 在定向过程中，应将适配器固定在导轨上。
AR يجب حفظ المحوّل مثبتًا على المسار أثناء التوجيه

CHANGE POSITION

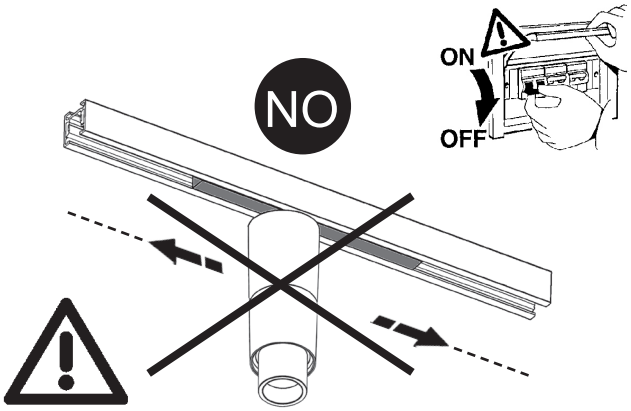

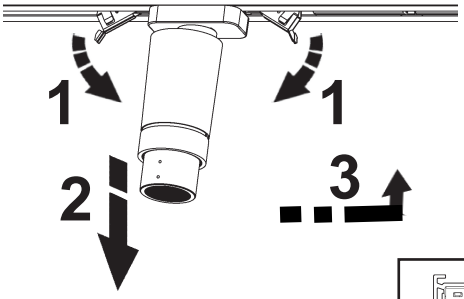

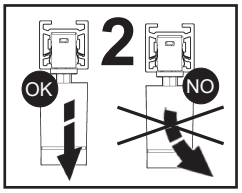

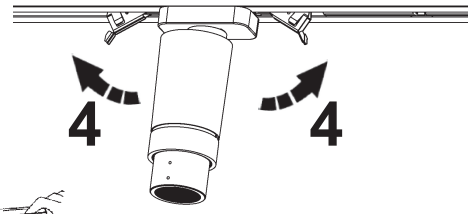

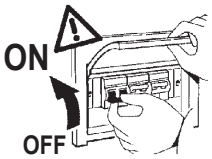

∅19 mm FRAMER

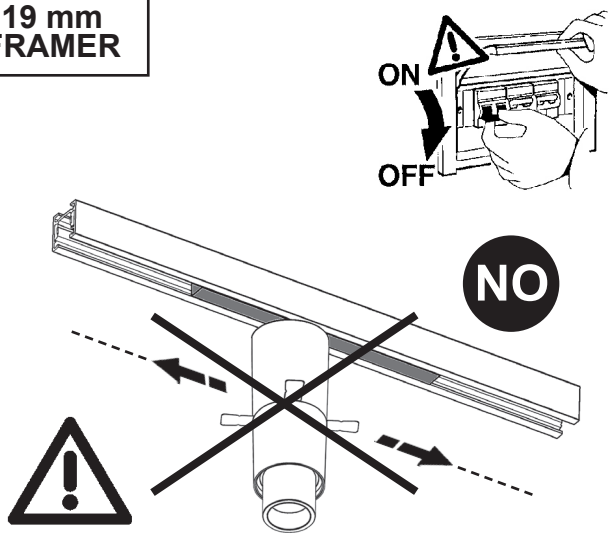

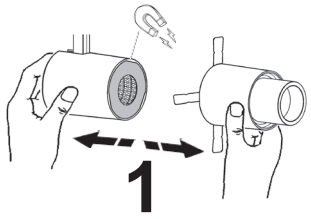

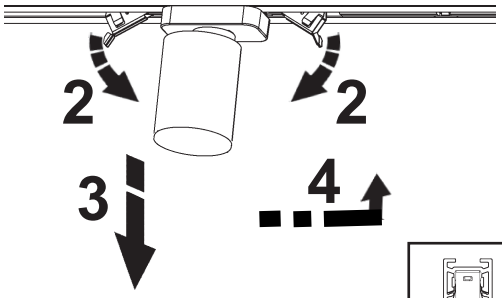

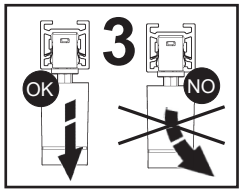

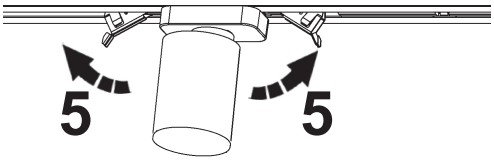

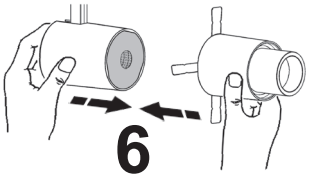

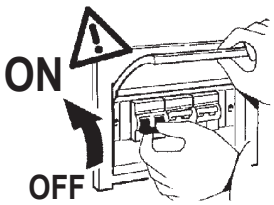

IT	Da installare solo al di fuori del volume di accessibilita'
EN	To be installed only outside the accessible space
FR	À installer uniquement en dehors du volume d'accessibilité
DE	Das gerät muss ausserhalb der reichweite des anwenders installiert werden.
NL	Alleen te installeren buiten het toegankelijkheidsgebied
ES	Para instalar sólo fuera del volumen de accesibilidad
DA	Må kun installeres uden for adgangsomfanget
NO	Må kun installeres utenfor tilgjengelighetsområdet
SV	Ska endast installeras utanför åtkomstvolymen
RU	Производить монтаж только за пределами доступного пространства
ZH	只可安装于可用空间外侧
AR	يجب أن تُركب فقط خارج مكان الدخول.

PUNTAMENTO GOBO - AIMING A GOBO
ORIENTATION DU GOBO - AUSRICHTUNG DES GOBO
RICHTEN GOBO - ENFOQUE GOBO
INDSTILLING AF GOBO - SIKTE INN GOBOEN
RIKTNING AV GOBO - защитных экранов - 瞄准透镜遮光片 - توجيه الجوبو

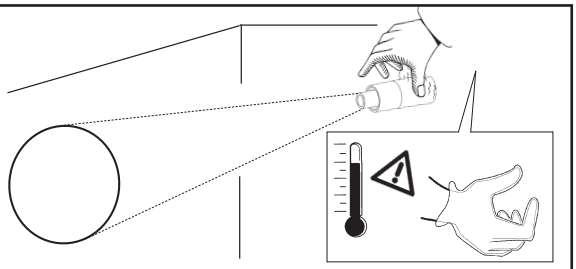

REGOLAZIONE DEL FOCUSING
FOCUSING ADJUSTMENT
RÉGLAGE DE LA FOCALISATION
FOKUSSIERUNGSEINSTELLUNG
REGELEN VAN HET FOCUSSEN
REGULACIÓN DEL ENFOQUE
JUSTERING AF FOKUS
JUSTERING AV FOCUSING
INSTÄLLNING AV SKÄRPA
ФОКУСИРОВАНИЕ
焦点调节
ضبط عملية التركيز

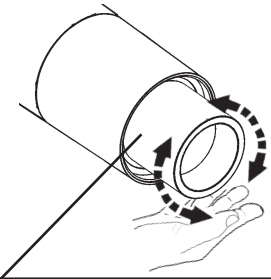

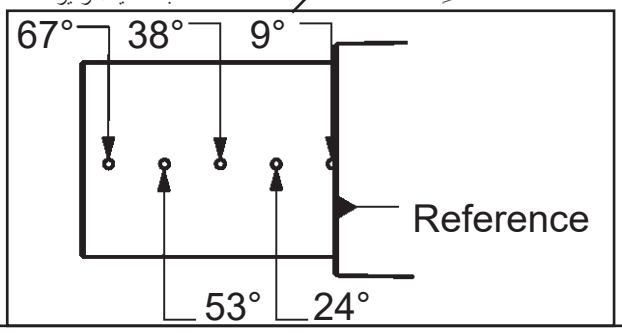

IT	Eseguire il puntamento dopo 30 minuti dall'accensione del prodotto.
EN	Carry out aiming 30 minutes after product power up.
FR	Effectuer la mise au point 30 minutes après avoir allumé le produit.
DE	Die ausrichtung 30 minuten nach einschaltung des produkts vornehmen.
NL	Traceer 30 minuten na de inschakeling van het product.
ES	Orientar a los 30 minutos de haber encendido la luminaria.
DA	Udfør adresseringen 30 minutter efter produktets tænding.
NO	Foreta måldataregistreringen etter 30 minutter etter å ha slått på produktet.
SV	Verkställ inriktningen när produkten varit tänd i 30 minuter.
RU	Выполните наведение через 30 минут после включения продукта.
ZH	点亮灯具的30分钟后再进行投射.
AR	نفّذ التحديد بعد 30 دقيقة من تشغيل المنتج.

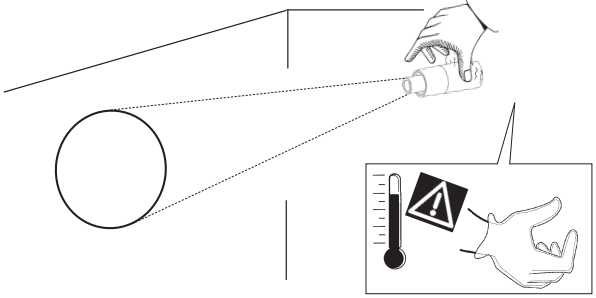

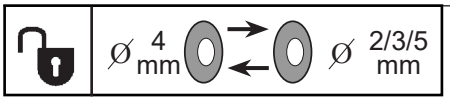

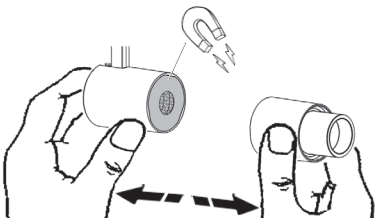

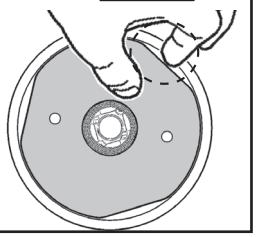

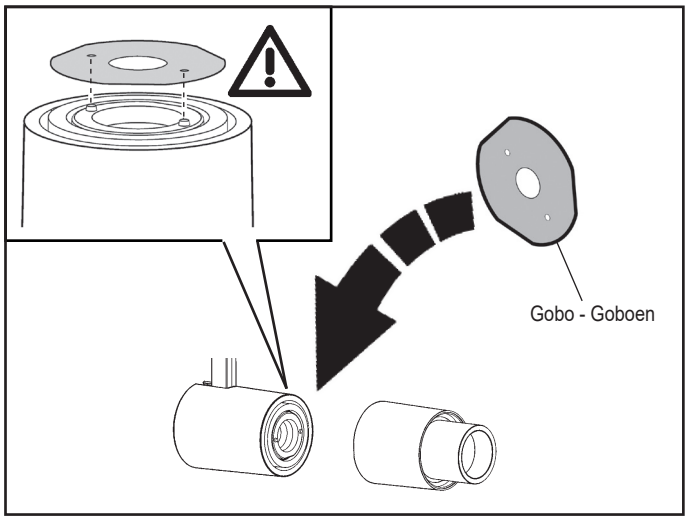

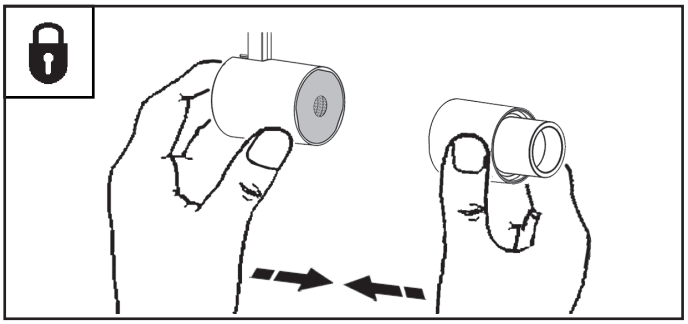

	Gobo - Goboen Защитный экран 透镜遮光片 - الجوبو Ø 2 mm α = 9°		
	D (m)	E (lx) 2700 - 3000K	E (lx) 4000K
0,5 m	0,08	750	956
1 m	0,15	188	239
1,5 m	0,23	83	106
2 m	0,30	47	60
2,5 m	0,38	30	38

	Gobo - Goboen Защитный экран 透镜遮光片 - الجوبو Ø 4 mm α = 17°		
	D (m)	E (lx) 2700 - 3000K	E (lx) 4000K
0,5 m	0,15	633	806
1 m	0,30	158	202
1,5 m	0,45	70	90
2 m	0,60	40	50
2,5 m	0,75	25	32

	Gobo - Goboen Защитный экран 透镜遮光片 - الجوبو Ø 3 mm α = 13°		
	D (m)	E (lx) 2700 - 3000K	E (lx) 4000K
0,5 m	0,11	743	947
1 m	0,23	186	237
1,5 m	0,34	83	105
2 m	0,46	46	59
2,5 m	0,57	30	38

	Gobo - Goboen Защитный экран 透镜遮光片 - الجوبو Ø 5 mm α = 22°		
	D (m)	E (lx) 2700 - 3000K	E (lx) 4000K
0,5 m	0,19	528	673
1 m	0,38	132	168
1,5 m	0,57	59	75
2 m	0,76	33	42
2,5 m	0,95	21	27

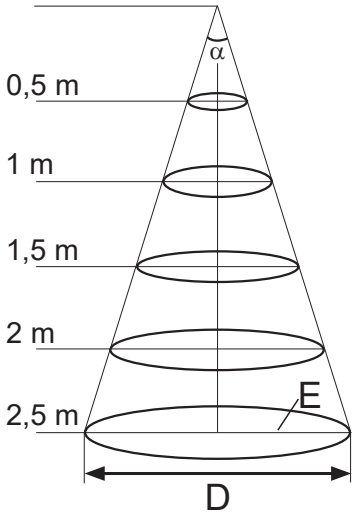

+ Art.

PRODUCT	Ø	MZ49	MZ52	MZ48	MZ51	MZ43	MZ45	MZ47	MZ50
SPOT	19 mm	✗	✗	✗	✗	✗	✗	✗	✗
MEDIUM	37 mm	✓	✗	✓	✗	✓	✗	✓	✗
WIDE FLOOD									

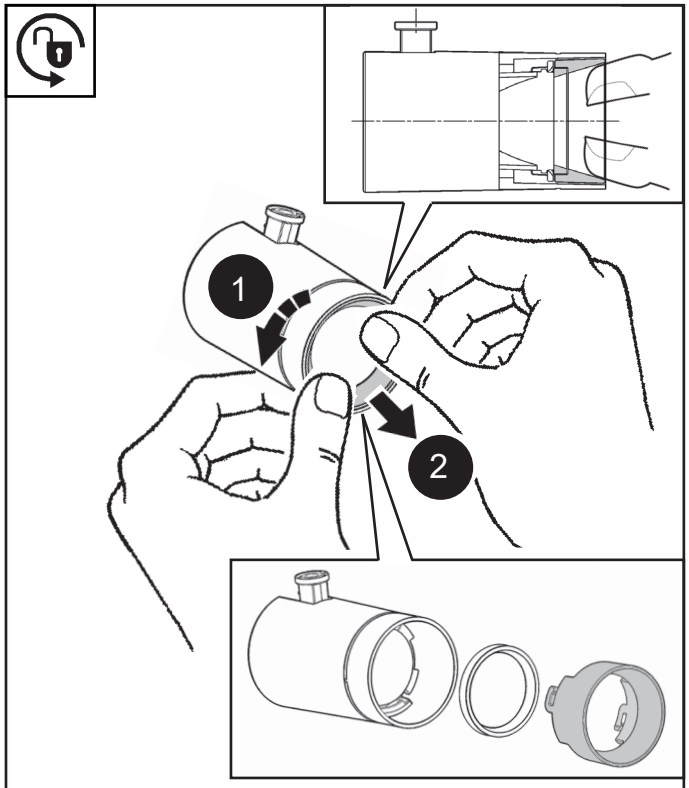

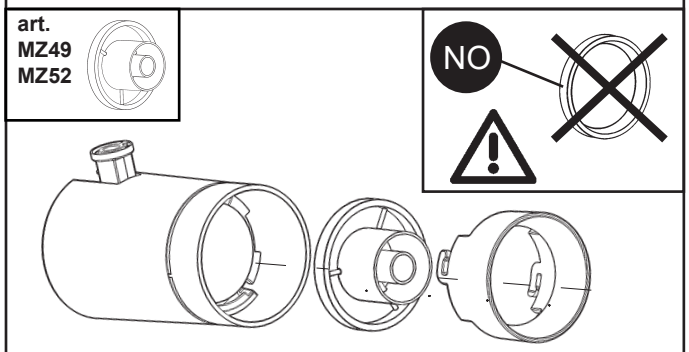

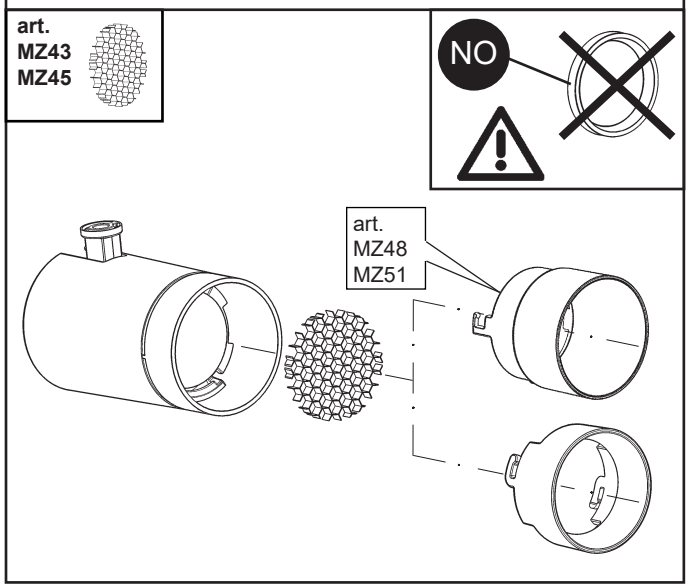

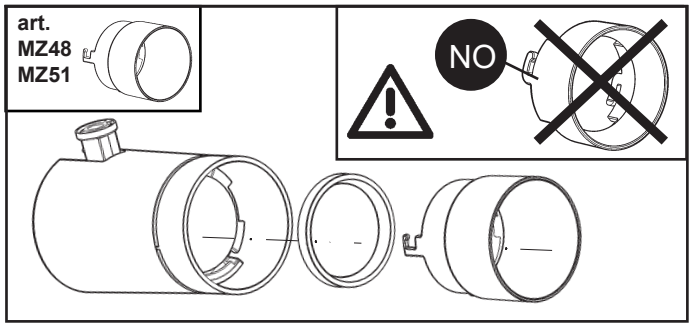

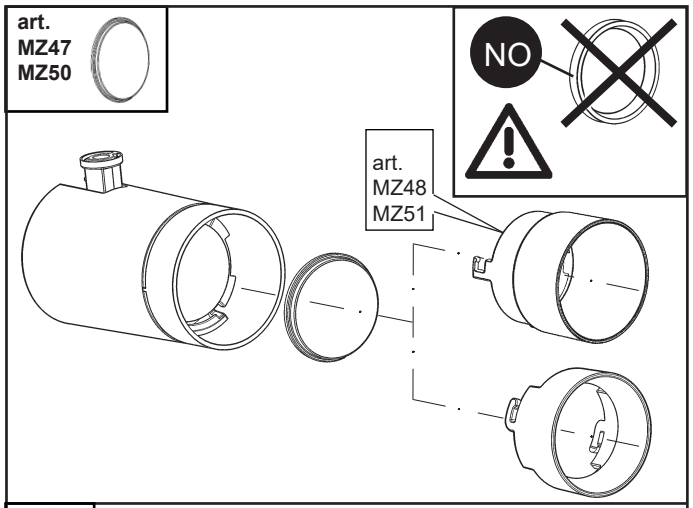

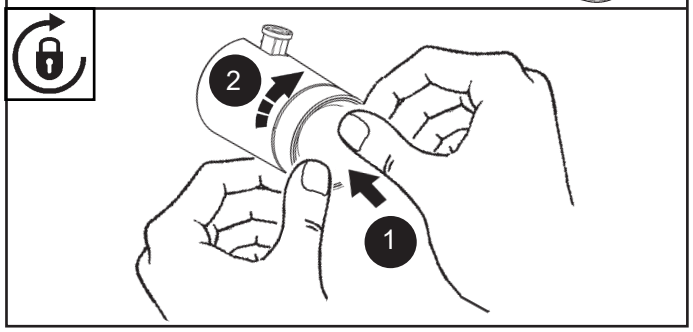

IT N.B.: Per la sostituzione del LED contattare l'azienda iGuzzini.

EN N.B.: For information on LED replacement please contact iGuzzini.

FR N.B.: Pour procéder au remplacement de la LED, adressez-vous à la société iGuzzini.

DE N.B.: Bezüglich des Austausches der LED kontaktieren Sie bitte die Firma iGuzzini.

NL N.B.: Voor het vervangen van de LED neemt u contact op met het bedrijf iGuzzini.

ES NOTA: Para sustituir el LED llame a la empresa iGuzzini.

DA N.B.: For udskiftning af lysdioden, skal man kontakte iGuzzini.

NO N.B.: For informasjon om skifte av LED, vennligst ta kontakt med iGuzzini.

SV OBS! För byte av lysdioden, kontakta företaget iGuzzini.

RU ПРИМЕЧАНИЕ: Для замены СИДов обращайтесь в компанию iGuzzini.

ZH 注意：如需LED更换的信息，请联系iGuzzini

AR تنبيه: لاستبدال الضوء LED اتصل بشركة iGuzzini

IT In caso di rottura del vetro il prodotto non può essere utilizzato, contattare il costruttore per la sua sostituzione.

EN Should the glass break, the product cannot be used. Contact the manufacturer about its replacement.

FR En cas de cassure du verre, ne pas utiliser le produit et contacter aussitôt le fabricant pour son remplacement.

DE Im Falle einer Beschädigung des Glases darf das Produkt nicht verwendet werden. Setzen Sie sich bitte mit dem Hersteller in Verbindung, der für den Ersatz sorgen wird.

NL In geval het glas gebroken is kan het product niet worden gebruikt. Neem contact op met de fabrikant voor de vervanging van het glas.

ES En caso de ruptura del cristal no utilizar el producto y contactar el fabricante para la sustitución.

DA Hvis produktets glas ødelægges, kan det ikke anvendes. Kontakt forhandleren med henblik på udskiftning.

NO I tilfelle glasset går i stykker kan produktet ikke tas i bruk, kontakt produsenten for utskifting av det.

SV Om glaset går sönder kan inte produkten användas. Kontakta tillverkaren för att byta ut glaset.

RU В случае разбивания стекла не используйте прибор, обратитесь к его производителю для замены.

ZH 一旦玻璃破碎后产品将不能再使用，须联系生产商予以更换。

AR لا يمكن استعمال المنتج في حالة كسر الزجاج، وبالتالي يجب الاتصال بالصانع لاستبداله.

COMPATIBILITY

Control type	Power supply type	FILORAIL TOOLS, ON SAME TRACK		
		DALI BROADCAST (PWM)	DALI POWERLINE	CASAMBI
DALI (BROADCAST)	ON-OFF Power Supply + DALI-PWM interface	✓	X	X
DALI	DALI Powerline Power Supply	X	✓	X
CASAMBI	ON-OFF Power Supply	X	X	✓
ON-OFF ONLY	ON-OFF Power Supply	✓	✓*	✓*

*

ATTENTION: THE PRODUCT MUST BE NEW AND MUST NOT HAVE BEEN PROGRAMMED BEFORE

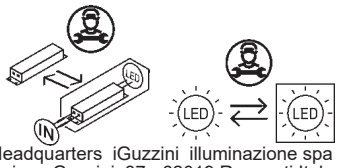

Headquarters iGuzzini illuminazione spa
via Mariano Guzzini, 37 - 62019 Recanati Italy

2.510.359.00
IS20876/00

iGuzzini

ART.	corrente assorbita absorbed current courant absorbé Stromaufnahme stroomopname corriente absorbida absorberet strøm absorbert strøm tillförd ström поглощаемая мощность 电源电流 التيار الممتص A
PU18 - PU19 - PU20 - PU21	0,1
PU22 - PU23 - PU24 - PU25 - PU26 - PU27 - PU28 - PU29 - PU30 PU31 - PU32 - PU33	0,07
PU34 - PU35 - PU36 - PU37	0,16
PU38 - PU39 - PU40 - PU41 - PU42 - PU43 - PU44 - PU45 - PU46 PU47 - PU48 - PU49	0,2
PV12 - PV13 - PV14 - PV15	0,27
PU50 - PU51 - PU52 - PU53 - PU54 - PU55 - PU56 - PU57 - PU58 PU59 - PU60 - PU61 - PU74 - PU75 - PU76 - PU77 - PU91 - PU96	0,33
PU82 - PU83 - PU84 - PU85 - PU86	0,37
PU87 - PU88 - PU89 - PU90 - PU92 - PU93 - PU94 - PU95	0,41
PV20 - PV25 - PV30 - PV54	0,45
PV16 - PV17 - PV18 - PV19 - PV21 - PV22 - PV23 - PV24 - PV26 PV27 - PV28 - PV29 - PV50 - PV51 - PV52 - PV53	0,53

2.510.359.00
IS20876/00

iGuzzini

ART.	corrente assorbita absorbed current courant absorbé Stromaufnahme stroomopname corriente absorbida absorberet strøm absorbert strøm tillförd ström поглощаемая мощность 电源电流 التيار الممتص A
PU18 - PU19 - PU20 - PU21	0,1
PU22 - PU23 - PU24 - PU25 - PU26 - PU27 - PU28 - PU29 - PU30 PU31 - PU32 - PU33	0,07
PU34 - PU35 - PU36 - PU37	0,16
PU38 - PU39 - PU40 - PU41 - PU42 - PU43 - PU44 - PU45 - PU46 PU47 - PU48 - PU49	0,2
PV12 - PV13 - PV14 - PV15	0,27
PU50 - PU51 - PU52 - PU53 - PU54 - PU55 - PU56 - PU57 - PU58 PU59 - PU60 - PU61 - PU74 - PU75 - PU76 - PU77 - PU91 - PU96	0,33
PU82 - PU83 - PU84 - PU85 - PU86	0,37
PU87 - PU88 - PU89 - PU90 - PU92 - PU93 - PU94 - PU95	0,41
PV20 - PV25 - PV30 - PV54	0,45
PV16 - PV17 - PV18 - PV19 - PV21 - PV22 - PV23 - PV24 - PV26 PV27 - PV28 - PV29 - PV50 - PV51 - PV52 - PV53	0,53

2.510.359.00
IS20876/00

iGuzzini

ART.	corrente assorbita absorbed current courant absorbé Stromaufnahme stroomopname corriente absorbida absorberet strøm absorbert strøm tillförd ström поглощаемая мощность 电源电流 التيار الممتص A
PU18 - PU19 - PU20 - PU21	0,1
PU22 - PU23 - PU24 - PU25 - PU26 - PU27 - PU28 - PU29 - PU30 PU31 - PU32 - PU33	0,07
PU34 - PU35 - PU36 - PU37	0,16
PU38 - PU39 - PU40 - PU41 - PU42 - PU43 - PU44 - PU45 - PU46 PU47 - PU48 - PU49	0,2
PV12 - PV13 - PV14 - PV15	0,27
PU50 - PU51 - PU52 - PU53 - PU54 - PU55 - PU56 - PU57 - PU58 PU59 - PU60 - PU61 - PU74 - PU75 - PU76 - PU77 - PU91 - PU96	0,33
PU82 - PU83 - PU84 - PU85 - PU86	0,37
PU87 - PU88 - PU89 - PU90 - PU92 - PU93 - PU94 - PU95	0,41
PV20 - PV25 - PV30 - PV54	0,45
PV16 - PV17 - PV18 - PV19 - PV21 - PV22 - PV23 - PV24 - PV26 PV27 - PV28 - PV29 - PV50 - PV51 - PV52 - PV53	0,53

2.510.359.00
IS20876/00

iGuzzini

ART.	corrente assorbita absorbed current courant absorbé Stromaufnahme stroomopname corriente absorbida absorberet strøm absorbert strøm tillförd ström поглощаемая мощность 电源电流 التيار الممتص A
PU18 - PU19 - PU20 - PU21	0,1
PU22 - PU23 - PU24 - PU25 - PU26 - PU27 - PU28 - PU29 - PU30 PU31 - PU32 - PU33	0,07
PU34 - PU35 - PU36 - PU37	0,16
PU38 - PU39 - PU40 - PU41 - PU42 - PU43 - PU44 - PU45 - PU46 PU47 - PU48 - PU49	0,2
PV12 - PV13 - PV14 - PV15	0,27
PU50 - PU51 - PU52 - PU53 - PU54 - PU55 - PU56 - PU57 - PU58 PU59 - PU60 - PU61 - PU74 - PU75 - PU76 - PU77 - PU91 - PU96	0,33
PU82 - PU83 - PU84 - PU85 - PU86	0,37
PU87 - PU88 - PU89 - PU90 - PU92 - PU93 - PU94 - PU95	0,41
PV20 - PV25 - PV30 - PV54	0,45
PV16 - PV17 - PV18 - PV19 - PV21 - PV22 - PV23 - PV24 - PV26 PV27 - PV28 - PV29 - PV50 - PV51 - PV52 - PV53	0,53

2.510.359.00
IS20876/00

iGuzzini

ART.	corrente assorbita absorbed current courant absorbé Stromaufnahme stroomopname corriente absorbida absorberet strøm absorbert strøm tillförd ström поглощаемая мощность 电源电流 التيار الممتص A
PU18 - PU19 - PU20 - PU21	0,1
PU22 - PU23 - PU24 - PU25 - PU26 - PU27 - PU28 - PU29 - PU30 PU31 - PU32 - PU33	0,07
PU34 - PU35 - PU36 - PU37	0,16
PU38 - PU39 - PU40 - PU41 - PU42 - PU43 - PU44 - PU45 - PU46 PU47 - PU48 - PU49	0,2
PV12 - PV13 - PV14 - PV15	0,27
PU50 - PU51 - PU52 - PU53 - PU54 - PU55 - PU56 - PU57 - PU58 PU59 - PU60 - PU61 - PU74 - PU75 - PU76 - PU77 - PU91 - PU96	0,33
PU82 - PU83 - PU84 - PU85 - PU86	0,37
PU87 - PU88 - PU89 - PU90 - PU92 - PU93 - PU94 - PU95	0,41
PV20 - PV25 - PV30 - PV54	0,45
PV16 - PV17 - PV18 - PV19 - PV21 - PV22 - PV23 - PV24 - PV26 PV27 - PV28 - PV29 - PV50 - PV51 - PV52 - PV53	0,53

2.510.265.00
IS17049/00

iGuzzini

IT Questo prodotto contiene una sorgente luminosa di classe di efficienza energetica " F ".

EN This product contains an energy-efficiency class light source " F ".

FR Ce produit est équipé d'une source lumineuse classée en termes d'efficacité énergétique " F ".

DE Dieses Produkt enthält eine Lichtquelle der Energieeffizienzklasse " F ".

NL Este producto contiene una lámpara de clase de eficiencia energética " F ".

ES Dit product bevat een lichtbron met energie-efficiëntieklasse " F ".

DA Dette produkt indeholder en lyskilde med energieffektivitetsklasse " F ".

NO Dette produktet inneholder en lyskilde med energieffektivitetsklasse " F ".

SV Denna produkt innehåller en ljuskälla med energimärkning " F ".

RU Это изделие содержит источник света класса энергоэффективности " F ".

ZH 本产品包含一个能效级别的灯泡。" F ".

AR يحتوي هذا المنتج على مصدر ضوء من فئة كفاءة الطاقة. " F ".

2.510.265.00
IS17049/00

iGuzzini

IT Questo prodotto contiene una sorgente luminosa di classe di efficienza energetica " F ".

EN This product contains an energy-efficiency class light source " F ".

FR Ce produit est équipé d'une source lumineuse classée en termes d'efficacité énergétique " F ".

DE Dieses Produkt enthält eine Lichtquelle der Energieeffizienzklasse " F ".

NL Este producto contiene una lámpara de clase de eficiencia energética " F ".

ES Dit product bevat een lichtbron met energie-efficiëntieklasse " F ".

DA Dette produkt indeholder en lyskilde med energieffektivitetsklasse " F ".

NO Dette produktet inneholder en lyskilde med energieffektivitetsklasse " F ".

SV Denna produkt innehåller en ljuskälla med energimärkning " F ".

RU Это изделие содержит источник света класса энергоэффективности " F ".

ZH 本产品包含一个能效级别的灯泡。" F ".

AR يحتوي هذا المنتج على مصدر ضوء من فئة كفاءة الطاقة. " F ".

2.510.265.00
IS17049/00

iGuzzini

IT Questo prodotto contiene una sorgente luminosa di classe di efficienza energetica " F ".

EN This product contains an energy-efficiency class light source " F ".

FR Ce produit est équipé d'une source lumineuse classée en termes d'efficacité énergétique " F ".

DE Dieses Produkt enthält eine Lichtquelle der Energieeffizienzklasse " F ".

NL Este producto contiene una lámpara de clase de eficiencia energética " F ".

ES Dit product bevat een lichtbron met energie-efficiëntieklasse " F ".

DA Dette produkt indeholder en lyskilde med energieffektivitetsklasse " F ".

NO Dette produktet inneholder en lyskilde med energieffektivitetsklasse " F ".

SV Denna produkt innehåller en ljuskälla med energimärkning " F ".

RU Это изделие содержит источник света класса энергоэффективности " F ".

ZH 本产品包含一个能效级别的灯泡。" F ".

AR يحتوي هذا المنتج على مصدر ضوء من فئة كفاءة الطاقة. " F ".

2.510.265.00
IS17049/00

iGuzzini

IT Questo prodotto contiene una sorgente luminosa di classe di efficienza energetica " F ".

EN This product contains an energy-efficiency class light source " F ".

FR Ce produit est équipé d'une source lumineuse classée en termes d'efficacité énergétique " F ".

DE Dieses Produkt enthält eine Lichtquelle der Energieeffizienzklasse " F ".

NL Este producto contiene una lámpara de clase de eficiencia energética " F ".

ES Dit product bevat een lichtbron met energie-efficiëntieklasse " F ".

DA Dette produkt indeholder en lyskilde med energieffektivitetsklasse " F ".

NO Dette produktet inneholder en lyskilde med energieffektivitetsklasse " F ".

SV Denna produkt innehåller en ljuskälla med energimärkning " F ".

RU Это изделие содержит источник света класса энергоэффективности " F ".

ZH 本产品包含一个能效级别的灯泡。" F ".

AR يحتوي هذا المنتج على مصدر ضوء من فئة كفاءة الطاقة. " F ".

2.510.265.00
IS17049/00

iGuzzini

IT Questo prodotto contiene una sorgente luminosa di classe di efficienza energetica " F ".

EN This product contains an energy-efficiency class light source " F ".

FR Ce produit est équipé d'une source lumineuse classée en termes d'efficacité énergétique " F ".

DE Dieses Produkt enthält eine Lichtquelle der Energieeffizienzklasse " F ".

NL Este producto contiene una lámpara de clase de eficiencia energética " F ".

ES Dit product bevat een lichtbron met energie-efficiëntieklasse " F ".

DA Dette produkt indeholder en lyskilde med energieffektivitetsklasse " F ".

NO Dette produktet inneholder en lyskilde med energieffektivitetsklasse " F ".

SV Denna produkt innehåller en ljuskälla med energimärkning " F ".

RU Это изделие содержит источник света класса энергоэффективности " F ".

ZH 本产品包含一个能效级别的灯泡。" F ".

AR يحتوي هذا المنتج على مصدر ضوء من فئة كفاءة الطاقة. " F ".

2.510.265.00
IS17049/00

iGuzzini

IT Questo prodotto contiene una sorgente luminosa di classe di efficienza energetica " F ".

EN This product contains an energy-efficiency class light source " F ".

FR Ce produit est équipé d'une source lumineuse classée en termes d'efficacité énergétique " F ".

DE Dieses Produkt enthält eine Lichtquelle der Energieeffizienzklasse " F ".

NL Este producto contiene una lámpara de clase de eficiencia energética " F ".

ES Dit product bevat een lichtbron met energie-efficiëntieklasse " F ".

DA Dette produkt indeholder en lyskilde med energieffektivitetsklasse " F ".

NO Dette produktet inneholder en lyskilde med energieffektivitetsklasse " F ".

SV Denna produkt innehåller en ljuskälla med energimärkning " F ".

RU Это изделие содержит источник света класса энергоэффективности " F ".

ZH 本产品包含一个能效级别的灯泡。" F ".

AR يحتوي هذا المنتج على مصدر ضوء من فئة كفاءة الطاقة. " F ".

2.510.265.00
IS17049/00

iGuzzini

IT Questo prodotto contiene una sorgente luminosa di classe di efficienza energetica " F ".

EN This product contains an energy-efficiency class light source " F ".

FR Ce produit est équipé d'une source lumineuse classée en termes d'efficacité énergétique " F ".

DE Dieses Produkt enthält eine Lichtquelle der Energieeffizienzklasse " F ".

NL Este producto contiene una lámpara de clase de eficiencia energética " F ".

ES Dit product bevat een lichtbron met energie-efficiëntieklasse " F ".

DA Dette produkt indeholder en lyskilde med energieffektivitetsklasse " F ".

NO Dette produktet inneholder en lyskilde med energieffektivitetsklasse " F ".

SV Denna produkt innehåller en ljuskälla med energimärkning " F ".

RU Это изделие содержит источник света класса энергоэффективности " F ".

ZH 本产品包含一个能效级别的灯泡。" F ".

AR يحتوي هذا المنتج على مصدر ضوء من فئة كفاءة الطاقة. " F ".

iGuzzini

I **Istruzioni per le operazioni di servizio per l'apparecchio di illuminazione**
GB **Instructions on luminare service operations**
F **Instructions pour les opérations de service du luminaire**
D **Wartungsanleitung für die Leuchte**
NL **Instructies voor de onderhoudsoperaties op de verlichtingsarmatuur**
E **Instrucciones para las operaciones de servicio del aparato de alumbrado**
DK **Anvisninger i serviceindgreb på belysningsarmatur**
N **Anvisninger for betjening av lysapparatet**
S **Instruktioner för användning av belysningsanordningen**
RUS Инструкции по эксплуатации осветительного прибора
CN 照明装置检修操作说明

Sostituire la lampada parzialmente esausta
Replace the partly exhausted lamp
Remplacer la lampe partiellement épuisée
Die teilweise erschöpfte Lampe austauschen
Vervang de gedeeltelijk lege lamp
Sustituir la lámpara parcialmente agotada
Udskift den delvist udtjente pære
Skifte ut den delvis utbrente lyspæren
Byt ut den delvis förbrukade lampan
Замена частично отработанной лампочки
更换部分老化的灯泡

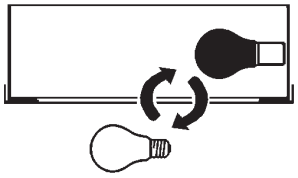

Spegnimento
Switch it off
Extinction
Ausschaltung
Uitschakeling
Apagado
Slukning
Slukking
Släckning
Выключение
关灯

Interrompere l'alimentazione dell'apparecchio
Cut the power supply to the luminaire
Couper l'alimentation du luminaire
Stromversorgung der Leuchte unterbrechen
Onderbreek de voeding van het apparaat
Interrumpir la alimentación del aparato
Afbryd armaturets strømforsyning
Avbryte strømtilførselen til apparatet
Koppla från anordningens strömförsörjning
Отключить электропитание прибора
中断装置供电

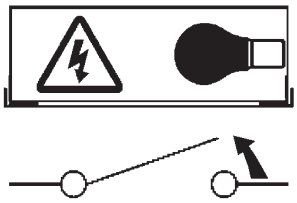

Aprire l'apparecchio
Open the fixture
Ouvrir le luminaire
Das Gerät öffnen
Open het apparaat
Abrir el aparato
Åbn armaturet
Åpne apparatet
Öppna anordningen
Раскрыть прибор
打开装置

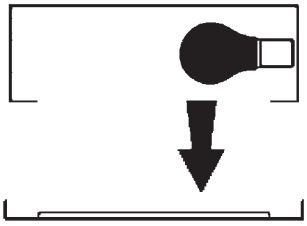

Rimuovere la lampada esausta
Remove the exhausted lamp
Retirer la lampe épuisée
Die alte Lampe entnehmen
Verwijder de lege lamp
Quitar la lámpara agotada
Tag den udtjente pære ud
Fjerne den utbrente lyspæren
Ta bort den förbrukade lampan
Вынуть старую лампочку
取出老化的灯泡

Portarla in un centro di riciclaggio
Carry it to a recycling centre
La porter dans une déchetterie pour son recyclage
Ordnungsgemäß entsorgen
Breng de lamp naar een recyclingcentrum
Llevarla a un centro de reciclaje
Aflever den på en genbrugsstation
Levere den til en miljøstasjon
Lämna in den till en återvinningsanläggning
Сдать ее в пункт приема утильсырья
将其送往回收中心

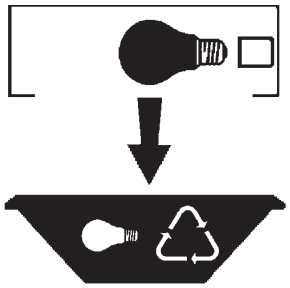

Inserire la nuova lampada
Introduce the new lamp
Installer la lampe neuve
Die neue Lampe einsetzen
Doe de nieuwe lamp op zijn plek
Montar la nueva lámpara
Sæt den nye pære i
Sette i den nye pæren
Sätt i den nya lampan
Вставить новую лампочку
装入新灯泡

Inserire la nuova lampada nel portalampada
Fit the new lamp into the socket
Installer la nouvelle lampe dans le support de lampe
Die neue Lampe in den Sockel einsetzen
Doe de nieuwe lamp in de lamphouder
Montar la nueva lámpara en el portalámpara
Sæt den nye pære i fatningen
Sette den nye pæren inn i lampeholderen
Sätt i den nya lampan i lamphållaren
Вставить новую лампочку в патрон
将新灯泡插入灯泡架中

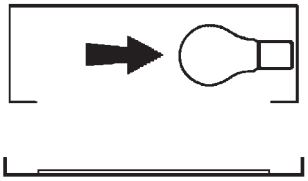

Riposizionare ottica
Re-place the optic
Remettre l'optique à sa place
Die Optik wieder einsetzen
Doe de optiek weer op zijn plaats
Volver a montar la óptica
Sæt den optiske enhed på plads
Innstille linsen
Flytta om optiken
Отрегулировать линзы
重新定位光头

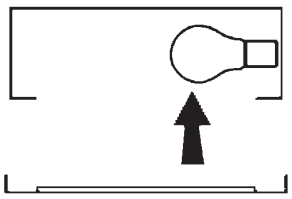

Effettuare prova di funzionamento
Perform operative test
Procéder à un essai de fonctionnement
Eine Funktionsprüfung durchführen
Controleer de correcte werking
Hacer una prueba de funcionamiento
Afprøv funktionen
Prøve om den fungerer
Utför funktionstest
Выполнить проверку исправности работы
执行功能测试

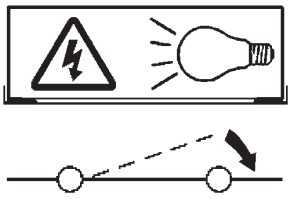

I **Istruzioni per la pulizia dell'apparecchio di illuminazione**
GB **Instructions on luminare cleaning operations**
F **Instructions pour le nettoyage du luminaire**
D **Anweisungen zur Reinigung der Leuchte**
NL **Instructies voor de reiniging van de verlichtingsarmatuur**
E **Instrucciones para limpiar el aparato de alumbrado**
DK **Anvisninger i rengøring af belysningsarmaturet**
N **Anvisninger for rengjøring av lysapparatet**
S **Instruktioner för rengöring av belysningsanordningen**
RUS Инструкции по чистке осветительного прибора
CN 照明装置清洁说明

Pulire l'apparecchio
Clean the fixture
Nettoyer le luminaire
Das Gerät reinigen
Reinig het apparaat
Limpiar el aparato
Rengør armaturet
Rengjøre apparatet
Rengör anordningen
Чистка прибора
清洁装置

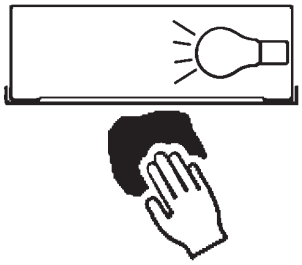

Spegnimento
Switch it off
Extinction
Ausschaltung
Uitschakeling
Apagado
Slukning
Slukking
Släckning
Выключение
关灯

Interrompere l'alimentazione dell'apparecc
Cut the power supply to the luminaire
Couper l'alimentation du luminaire
Stromversorgung der Leuchte unterbrech
Onderbreek de voeding van het apparaa
Interrumpir la alimentación del aparato
Afbryd armaturets strømforsyning
Avbryte strømtilførselen til apparatet
Koppla från anordningens strömförsörjnin
Отключить электропитание прибора
中断装置供电

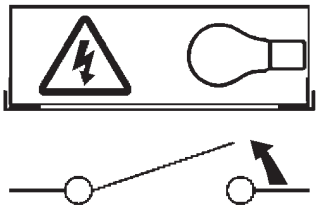

Spolverare l'ottica esterna
Remove dust from the external optic
Dépoussiérer l'optique extérieure
Die externe Optik abstauben
Stof de externe optiek af
Quitar el polvo de la óptica exterior
Tør støvet af den udvendige optiske enhed
Fjerne støv fra den eksterne lysenheten
Damma av den yttre optiken
Вытереть пыль с внешней стороны линз
为外侧光头掸尘

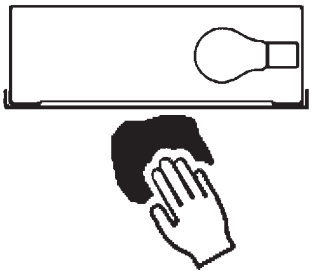

Lavare l'ottica esterna
Wash the external optic
Laver l'optique extérieure
Die externe Optik waschen
Was de externe optiek
Lavar la óptica exterior
Vask den udvendige optiske enhed
Vaske den eksterne lysenheten
Rengör den yttre optiken
Вымыть линзы с внешней стороны
清洁外光头

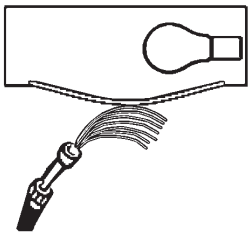

Rimuovere l'ottica
Remove the optic
Retirer l'optique
Die Optik abnehmen
Verwijder de optiek
Quitar la óptica
Tag den optiske enhed af
Fjerne lysenheten
Ta bort optiken
Снять линзы
取下光头

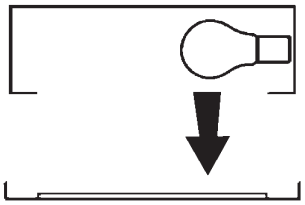

Pulire la parte interna dell'apparecchio di illuminazione
Clean the inside of the fixture
Nettoyer l'intérieur du luminaire
Die Innenseite der Leuchte reinigen
Reinig de binnenzijde van de verlichtingsarmatuur
Limpiar el interior del aparato de alumbrado
Rengør belysningsarmaturets indvendige dele
Rengjøre lysapparatet innvendig
Rengör belysningsanordningen invändigt
Протереть осветительный прибор изнутри
清洁照明装置内部

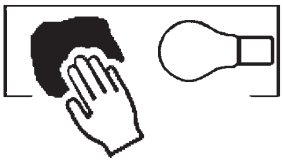

Riposizionare ottica
Re-place the optic
Remettre l'optique à sa place
Die Optik wieder einsetzen
Doe de optiek weer op zijn plaats
Volver a montar la óptica
Sæt den optiske enhed på plads
Innstille linsen
Flytta om optiken
Отрегулировать линзы
重新定位光头

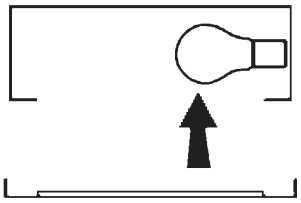

Effettuare prova di funzionamento
Perform operative test
Procéder à un essai de fonctionnement
Eine Funktionsprüfung durchführen
Controleer de correcte werking
Hacer una prueba de funcionamiento
Afprøv funktionen
Prøve om den fungerer
Utför funktionstest
Выполнить проверку исправности работы
执行功能测试

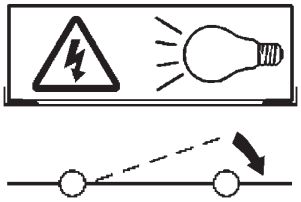

I **Istruzioni per il fine vita e lo smaltimento dei componenti**
GB **Instructions on end-of-life and component disposal**
F **Instructions pour la gestion des composants en fin de vie et leur mise au rebut**
D **Anweisungen zur Entsorgung der Leuchtenkomponenten**
NL **Instructies voor het verwijderen van de armatuur en het recyclen van de onderdelen**
E **Instrucciones para el final de vida y la eliminación los componentes**
DK **Anvisninger i udtjent armatur og bortskaffelse af komponenter**
N **Anvisninger for endt levetid og avfallsbehandling av delene**
S **Instruktioner vid bortskaffning och kassering av komponenter**
RUS Инструкции по утилизации прибора и его комплектующих по окончании его срока службы
CN 寿命期结束与零件废弃处置说明

Spegnimento
Switch it off
Extinction
Ausschaltung
Uitschakeling
Apagado
Slukning
Slukking
Släckning
Выключение
关灯

Interrompere l'alimentazione dell'apparecchio
Cut the power supply to the luminaire
Couper l'alimentation du luminaire
Stromversorgung der Leuchte unterbrechen
Onderbreek de voeding van het apparaat
Interrumpir la alimentación del aparato
Afbryd armaturets strømforsyning
Avbryte strømtilførselen til apparatet
Koppla från anordningens strömförsörjning
Отключить электропитание прибора
中断装置供电

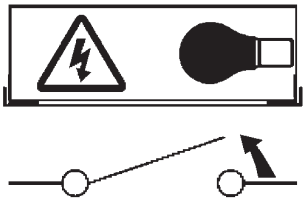

Rimuovere la/le lampada/e per la dismissione
Remove the lamp(s) for decommissioning
Retirer la(les) lampe(s) pour sa(leur) mise au rebut
Die Lampe/n ordnungsgemäß entsorgen
Verwijder de lamp(en) voor het recyclen
Quitar la(s) lámpara(s) para el desecho
Tag pæren/pærerne ud til bortskaffelse
Fjerne lampen/-e som skal kastes
Ta bort lampan/-orna för bortskaffningen
Вынуть ламочку/и для утилизации прибора
取出需要丢弃的灯泡

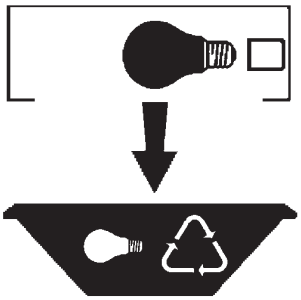

Rimuovere la batteria per la dismissione
Remove the battery for decommissioning
Retirer la batterie pour sa mise au rebut
Die Batterie ordnungsgemäß entsorgen
Verwijder de batterij voor het recyclen
Quitar la batería para el desecho
Tag batteriet ud til bortskaffelse
Fjerne batteriet som skal kastes
Ta bort batteriet för bortskaffningen
Вынуть батарейку для утилизации прибора
取出需要丢弃的电池

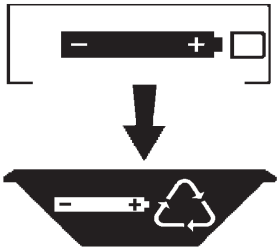

Rimuovere l'apparecchio per la dismissione
Remove the fixture for decommissioning
Enlever le luminaire pour sa mise au rebut
Das Gerät ordnungsgemäß entsorgen
Verwijder het apparaat voor het recyclen
Quitar el aparato para el desecho
Tag armaturet ud til bortskaffelse
Fjerne apparatet som skal kastes
Ta bort anordningen för bortskaffningen
Снять прибор для утилизации
取出需要丢弃的装置

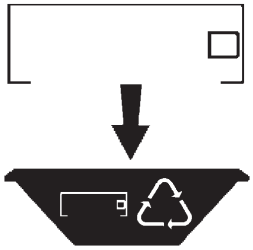
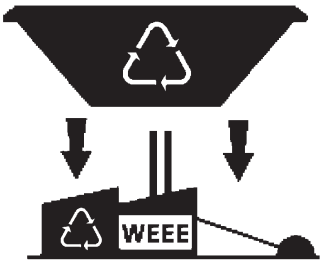
Inviare i materiali ad un centro di raccolta RAEE
Send the materials to a WEEE collection centre
Envoyer les matériaux dans une déchetterie DEEE
Die Materialien in einem WEEE-Zentrum entsorgen
Zend de materialen naar een recyclingscentrum voor de AEEA
Enviar los materiales a un centro de recogida RAEE
Aflever materialerne på et indsamlingscenter for elektronisk udstyr
Sende materialene til en miljøstasjon for resirkulering av EE-avfall
Skicka materialet till en RAEE uppsamlingscentral
Сдать материалы в пункт приема утильсырья
将材料送往电气和电子垃圾回收中心