1.155.996.00
IS20843/00

iGuzzini

LINEALUCE 27 Full Remote Adjustable Arms

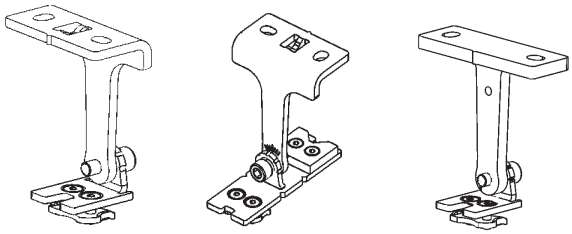

IT **Attenzione:**
La sicurezza dell'apparecchio e' garantita solo con l'uso appropriato delle seguenti istruzioni; pertanto e' necessario conservarle.

EN **Warning:**
The safety of this fixture is guaranteed only if you comply with these instructions; remember to conserve in a safe place.

FR **Attention:**
La sécurité de l'appareil n'est garantie qu'en cas d'utilisation correcte des instructions suivantes; il faut par consequent les conserver.

DE **Achtung:**
Die sicherheit des gerätes wird nur durch sachgemässe befolgung nachstehender anweisungen gewährleistet; ihre aufbewahrung ist deshalb sehr wichtig.

NL **Opgelet:**
De veiligheid van di atoestel is slechts dan gegarandeerd als indien de volgende instructies strikt worden toegepast: daarom moet men ze ook bewaren.

ES **Atencion:**
La seguridad del aparato se garantiza solo cumpliendo cuidadosamente las siguientes instrucciones; por ello, es necesario conservarlas.

DA **Bemærk:**
Sikkerheden ved brug af armaturet kan kun garanteres, hvis disse anvisninger følges; sørg derfor for at gemme dem.

NO **Advarsel:**
Sikkerheten til dette apparatet garanteres kun hvis du overholder disse instruksjonene; husk å oppbevare dem på et trygt sted.

SV **Observera:**
Utrustningens säkerhet kan endast garanteras om dessa anvisningar respekteras i detalj. Spara därför dessa anvisningar för framtida konsultation.

RU **Внимание:**
Мы гарантируем безопасную эксплуатацию изделия только при соблюдении следующих инструкций; с этой целью необходимо сохранить данную брошюру.

ZH **警告:**
为确保该装置安全，请遵守操作指示；并于安全场所放置。

AR **تحذير :**
لا يمكن ضمان سلامة هذا الجهاز إلا إذا التزمت بهذه التعليمات. يجب حفظها في مكان آمن.

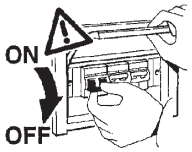

IT **N.B.: Durante l'installazione del sistema rispettare scrupolosamente le norme impiantistiche vigenti.**

EN **N.B.: When installing the system, strictly comply with all regulations on installation in force.**

FR **N.B.: Lors de l'installation du système veuillez respecter rigoureusement les normes en vigueur en la matière.**

DE **N.B.: Beachten sie bei der installation des systems gewissenhaft die gültigen bestimmungen bezüglich der anlagentechnik.**

NL **N.B.: Bij het installeren van het systeem moet u de gelden de installatienormen strikt naleven.**

ES **N.B.: Durante la instalación del sistema respetar e scrupulosamente las normas de instalación vigentes.**

DA **N.B.: Under installation af systemet skal man nøje overholde de gældende regler for disse anlæg.**

NO **N.B.: Ved installasjon av systemet skal alle forskrifter om installasjon som gjelder følges strengt.**

SV **OBS. : Under installationen av systemet ska installationsföreskrifterna respekteras i detalj.**

RU **примечание: в процессе монтажа системы строго соблюдайте национальные действующие нормативы по электропроводке.**

ZH 注意：在安装 系统时请谨守设备的安装规定。

AR **ملاحظة: أثناء تركيب النظام يجب التقيد بحرص بالنظم السائدة المتعلّقة بالشبكة الكهربائية.**

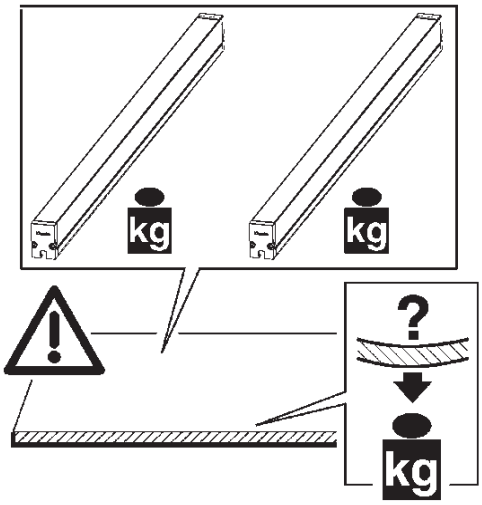

IT Gli accessori e i supporti meccanici devono essere assemblati prima di installare il prodotto.

EN Any accessories or mechanical supports must be assembled before installing the product.

FR Les accessoires et les supports mécaniques doivent être assemblés avant d'installer le produit.

DE Mechanisches Zubehör und Halterungen müssen vor Produktinstallation montiert werden.

NL De accessoires en mechanische steunen moeten geassembleerd worden alvorens het product te installeren.

ES Ensamblar los accesorios y los soportes mecánicos antes de instalar el producto.

DA Tilbehøret og de mekaniske holdere skal være samlet før produktet installeres.

NO Tilbehøret og de mekaniske støttene må monteres før du installerer produktet.

SV Tillbehör och mekaniska stöd ska monteras innan produkten installeras.

RU Аксессуары и механические опоры следует собирать до установки изделия.

ZH 安装该产品之前，应先安装配件和机械支架。

AR يجب تجميع الملحقات والدعامات الميكانيكية قبل تركيب المنتج.

INSTRUCTION SHEET

IT Per le combinazioni e altre limitazioni di applicazione, fare riferimento al foglio istruzione del prodotto.

EN Refer to the product instruction sheet for info on combinations and other application limits.

FR Pour les combinaisons et autres limitations d'application, consulter la notice du produit.

DE Informationen über Kombinationen und sonstige Anwendungseinschränkungen entnehmen Sie bitte dem Produktdatenblatt.

NL Voor de combinaties en andere beperkingen van de toepassing, zie het instructieblad van het product.

ES Para las combinaciones y otras limitaciones de aplicación, consultar la hoja de instrucciones del producto.

DA For kombinationerne og andre applikationsbegrænsninger henvises til instruktionsarket til produktet.

NO For kombinasjoner og andre anvendelsesbegrensninger henviser vi til produktets bruksanvisning.

SV För kombinationer och andra användningsbegränsningar hänvisas till produktens instruktionsblad.

RU Комбинации и другие ограничения по применению см. в инструкции к изделию.

ZH 有关搭配和其他应用限制的信息，请参阅产品说明书。

AR للتعرف على المجموعات التوافقية وقيود التطبيق الأخرى، قم بمراجعة ورقة إرشادات المنتج.

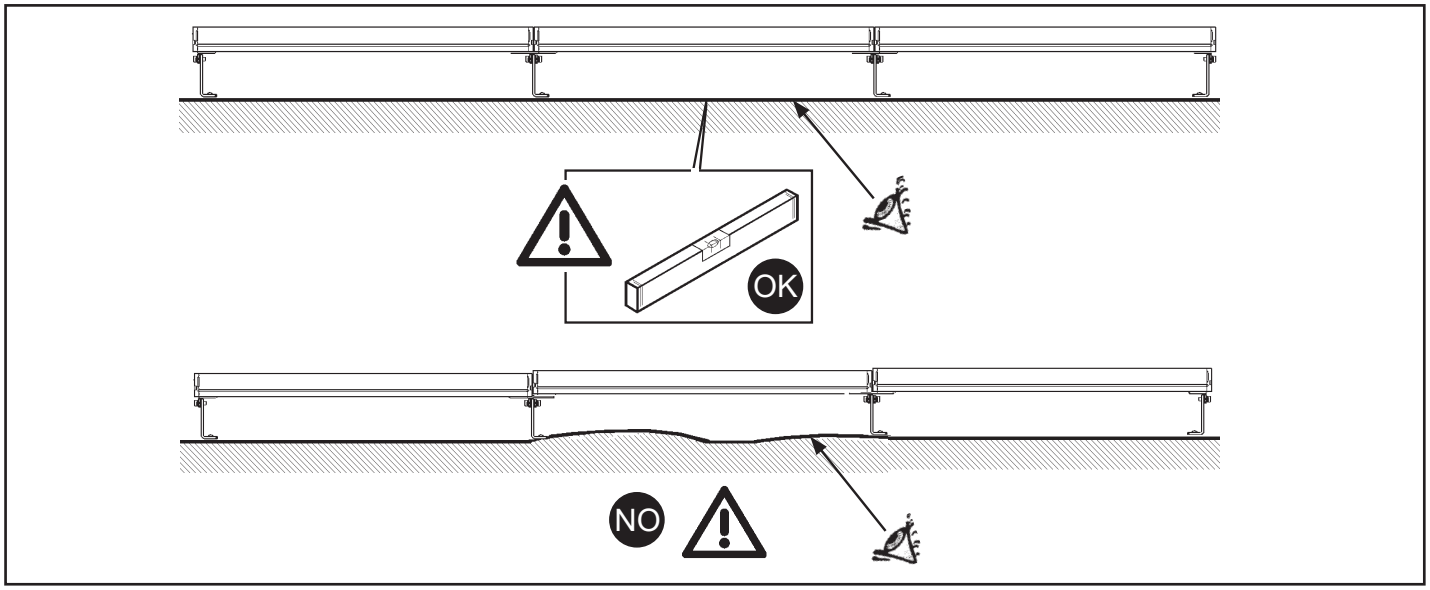

art. X688 - X689 - X690 - X691 - X747 - X748 - X749 - X750 - X770 - X771 - X772

art. X688 - X689
X690 - X691

2x **A**

art. X747 - X748
X749 - X750

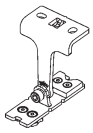

1x **B**

art. X770 - X771
X772

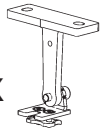

2x **C**

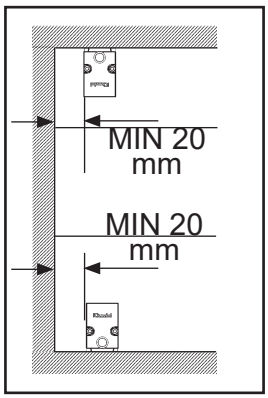

IT Per il fissaggio usare tasselli ad espansione con viti; il tipo di tassello da usare (nylon, acciaio, a reazione chimica ....) E' da scegliere in funzione delle caratteristiche del materiale di supporto (muratura, calcestruzzo, metallo ....) Su cui viene applicato il prodotto.

EN Secure the product using expansion plugs with screws. Choose the type of plug (nylon, steel, chemical reaction ....) according to the characteristics of the surface material (masonry, concrete, metal ....) the product is being mounted on.

FR Pour la fixation, utiliser des chevilles à expansion et des vis, le type de cheville à utiliser (nylon, acier, à réaction chimique....) Doit être choisi en fonction des caractéristiques du matériau de support (maçonnerie, béton, métal....) Sur lequel sera appliqué le produit.

DE Für die Befestigung Spreizdübel mit Schraube verwenden; der zu verwendende Dübeltyp (aus Nylon, Stahl, chemische Dübel...) Ist nach den Eigenschaften des Befestigungsmaterials auszuwählen (Mauerwerk, Beton, Metall...), an dem das Produkt montiert wird.

NL Voor de bevestiging expansiepluggen met schroeven gebruiken; het te gebruiken type plug (nylon, staal, chemisch ....) hangt af van de kenmerken van het I (metselwerk, beton, metaal ....). Waarop het product wordt aangebracht.

ES Para la fijacion, utilizar tacos de expansión con tornillos. El tipo de taco que se debe usar (Nylon, acero, de reaccion química…) se deberá elegir en función de las características del material de soporte (mampostería, hormigón, metal...) En el cual se debe aplicar el producto.

DA Brug rawplugs med skruer til fastgørelsen. Plugtypen, der skal anvendes (nylon, stål, med kemisk reaktion ...) skal vælges ud fra det understøttende materiales egenskaber (murværk, beton, metal ...), der hvor produktet skal monteres.

NO For feste, bruk ekspansjonsplugger med ø skrue. Velg type plugg (nylon, stål, kjemisk reaksjon…) etter egenskapene til underlagsmaterialet (mur, betong, metall…) som produktet plasseres på.

SV För fastsättningen ska expansionspluggar med skruv användas. Typ av plugg (nylon, stål, för kemisk förankring o.s.v.) ska väljas beroende på specifikationerna för det bärande materialet (murverk, betong, metall o.s.v.) produkten appliceras på.

RU Для крепления используйте распорные анкеры с винтами; тип анкера (нейлоновый, стальной, химический...) выбирается с учетом характеристик материала основания (кладка, бетон, металл...), к которому крепится изделие.

ZH 固定时使用带Ø 4螺丝的膨胀塞；根据安装本产品的支撑表面的材料特性（砖石、混凝土、金属……）选择膨胀塞的类型（尼龙、钢、化学处理……）

AR من أجل التثبيت، استخدم خوابير التمدد مع المسامير قطر ؛ يجب اختيار نوع الخابور اللازم استخدامه (النايلون، الفولاذ، بتفاعل كيميائي ....) بناءً على خصائص المادة الداعمة (حوائط طوب، خرسانة، معدن ....) التي سيتم وضع المنتج عليها.

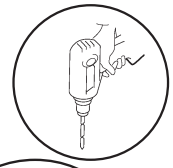

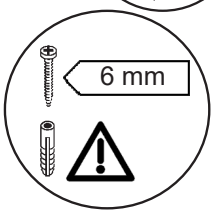

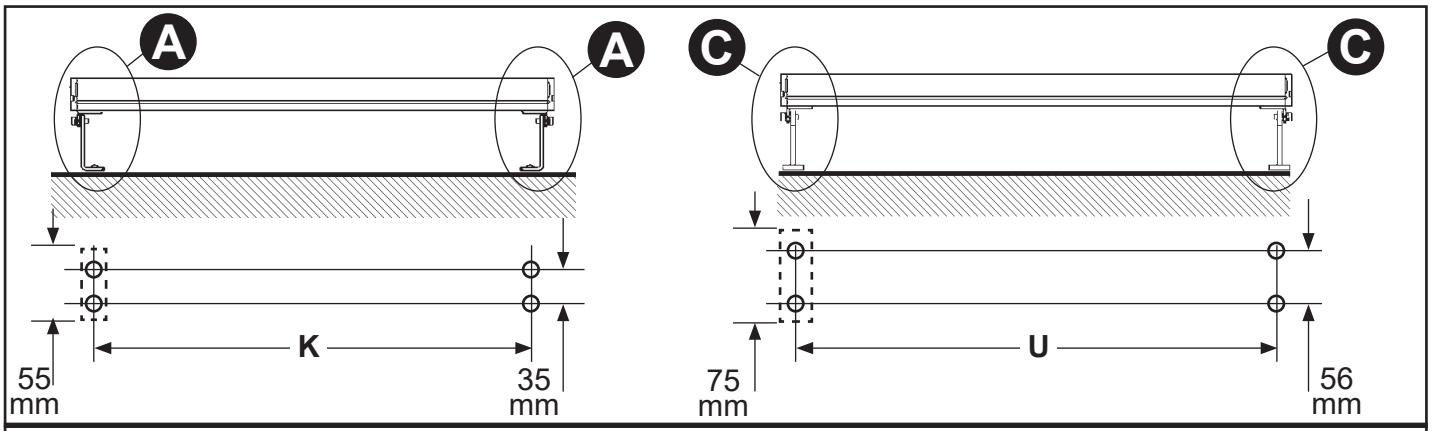

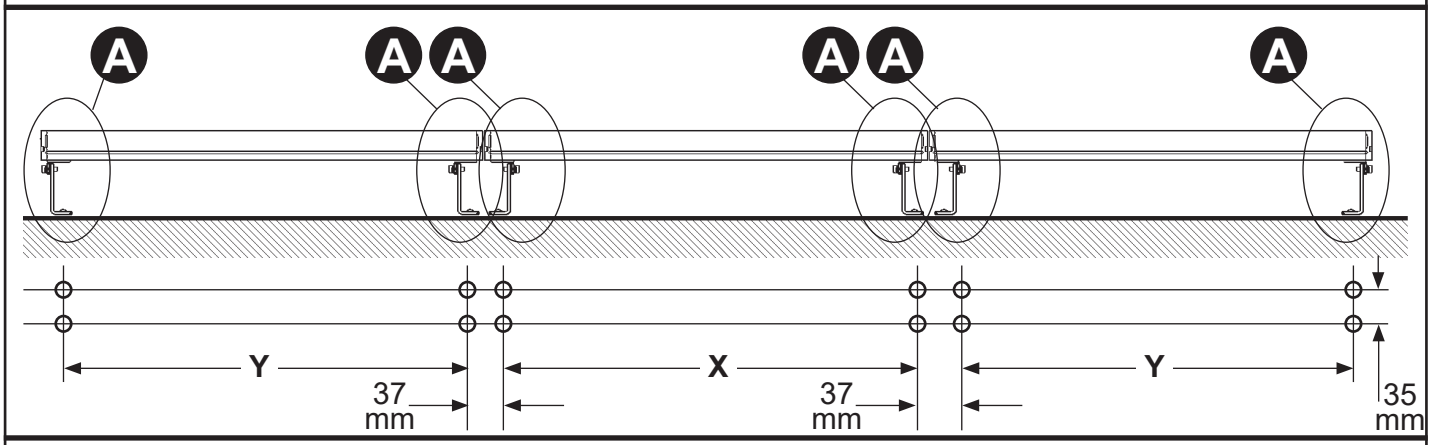

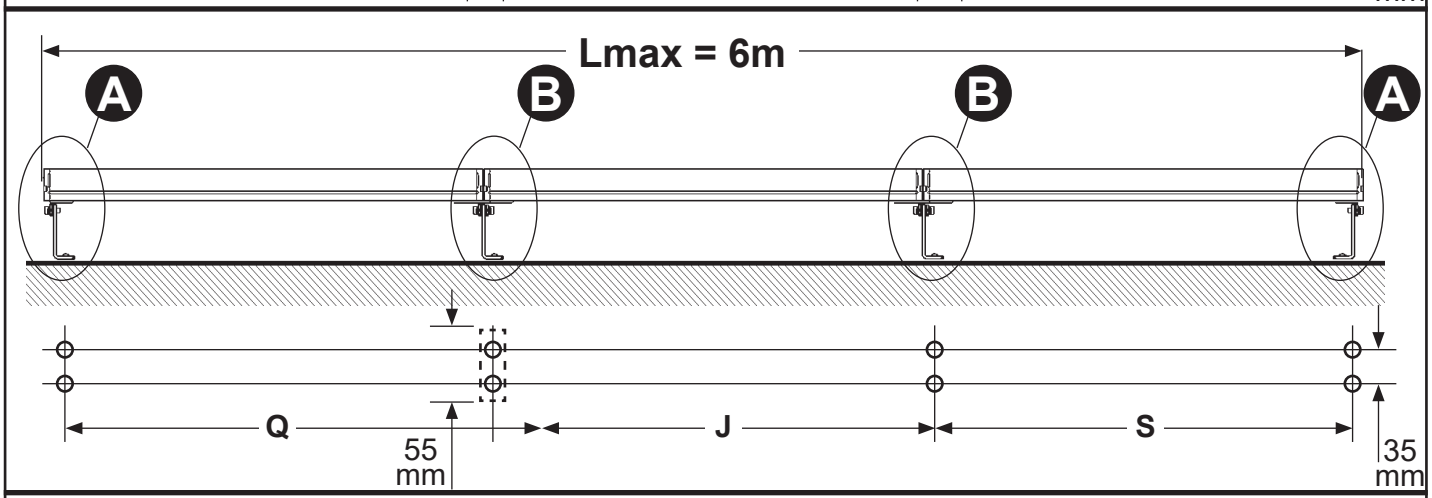

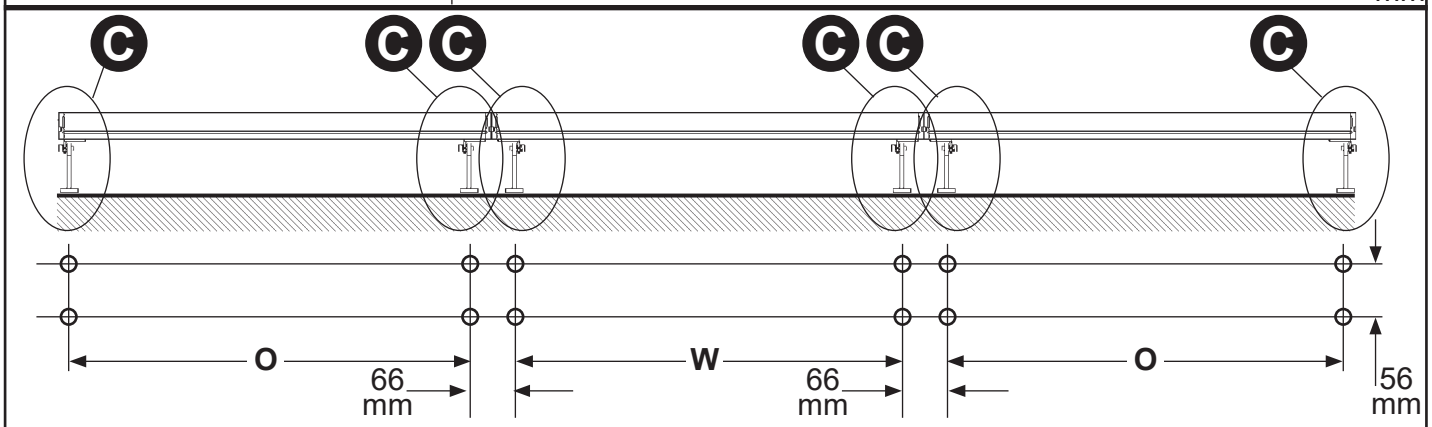

ART.	L (mm)	K (mm)	X (mm)	Y (mm)	Q (mm)	J (mm)	S (mm)	U (mm)	O (mm)	W (mm)
	329	270	294	282	-	-	285	299	282	265
	625	565	589	577	611	626	580	594	577	560
	920	861	885	873	907	922	876	890	873	856
	1216	1156	1180	1168	1202	1217	1171	1185	1168	1151
	1511	1452	1476	1464	1498	1513	1467	1481	1464	1447

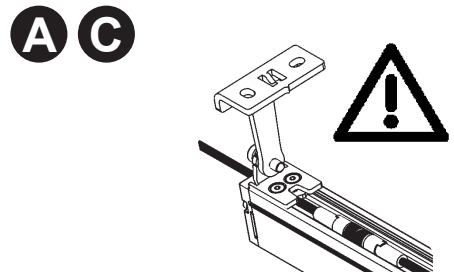
A C

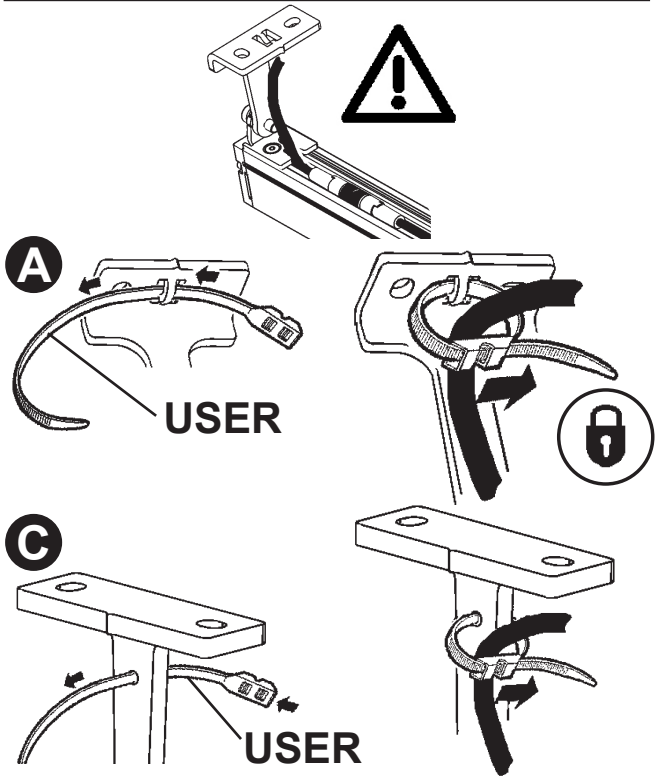
A
USER
C
USER

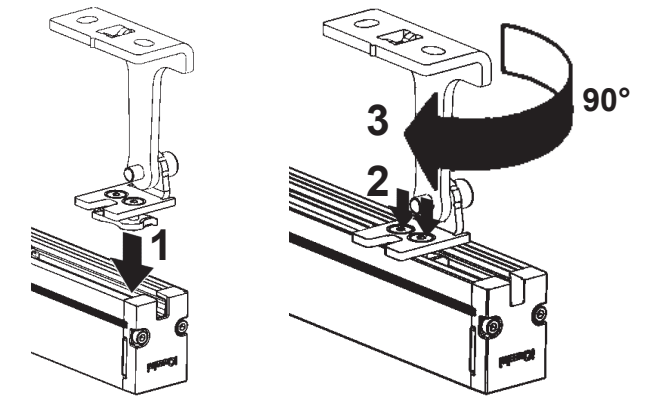
1
2
3
90°

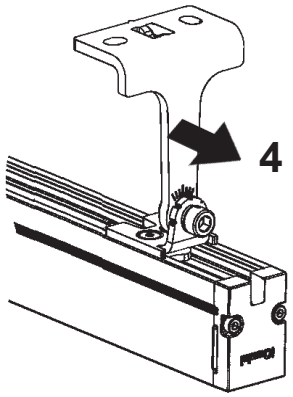
4

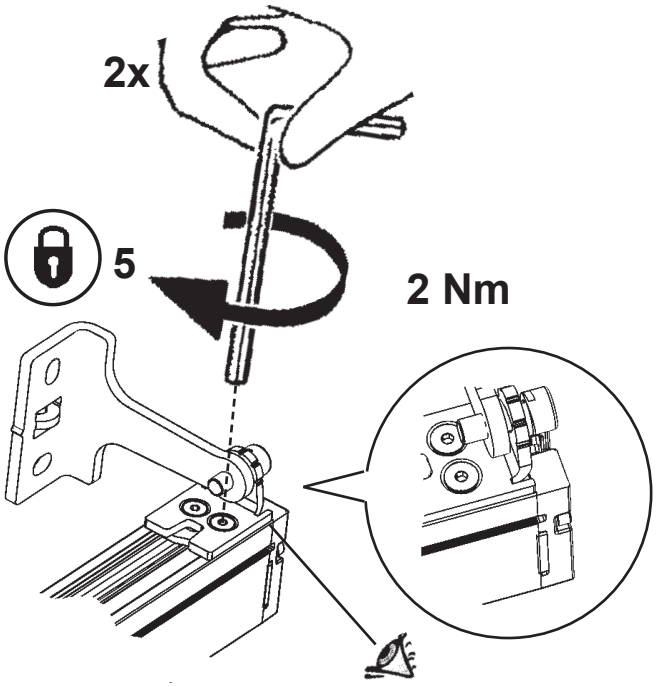
2x
5
2 Nm

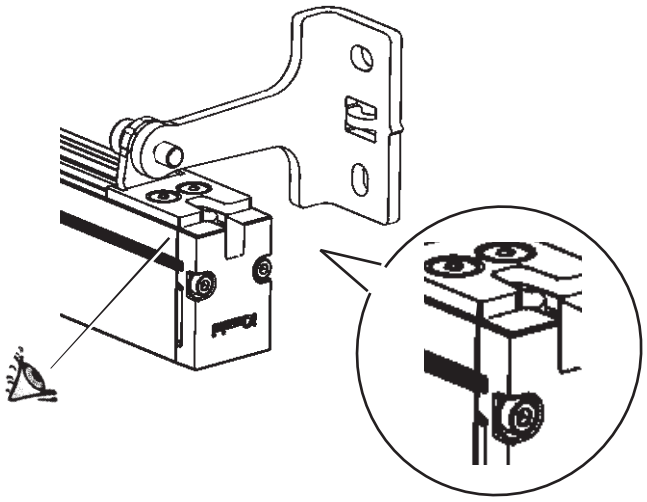

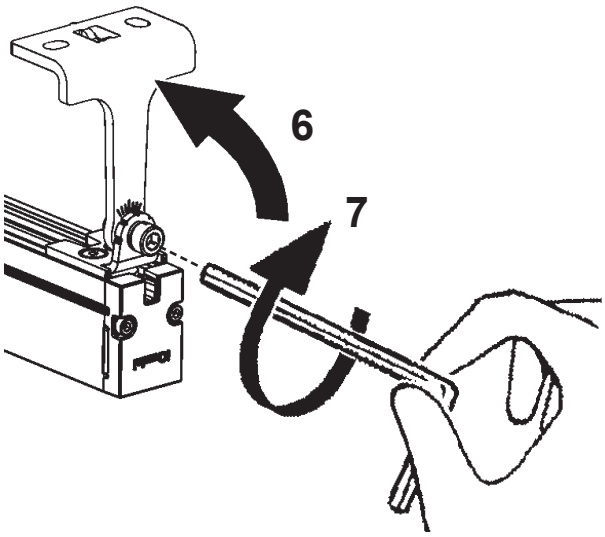
6
7

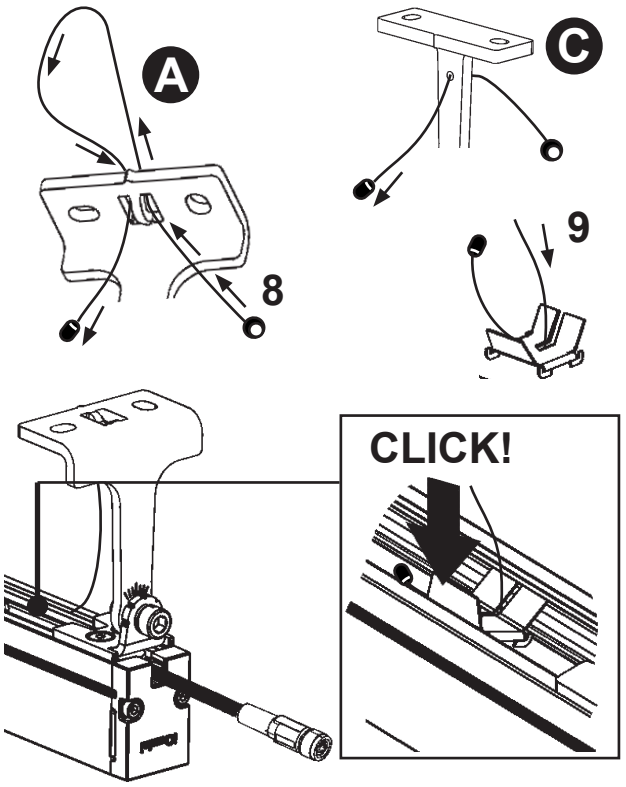
A
C
8
9
CLICK!

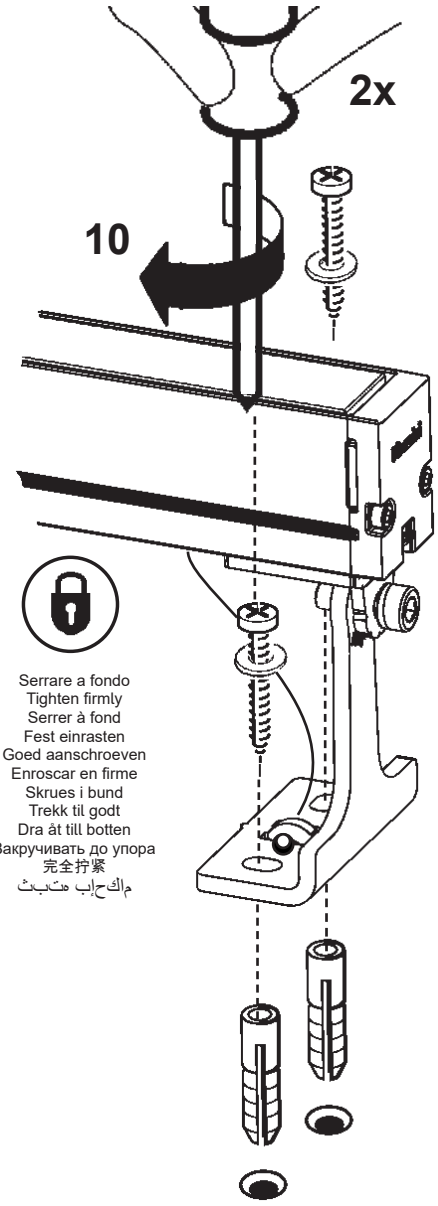
2x
10
Serrare a fondo
Tighten firmly
Serrer à fond
Fest einrasten
Goed aanschroeven
Enroscar en firme
Skrues i bund
Trekk til godt
Dra åt till botten
Закручивать до упора
完全拧紧
ثبت إحكام

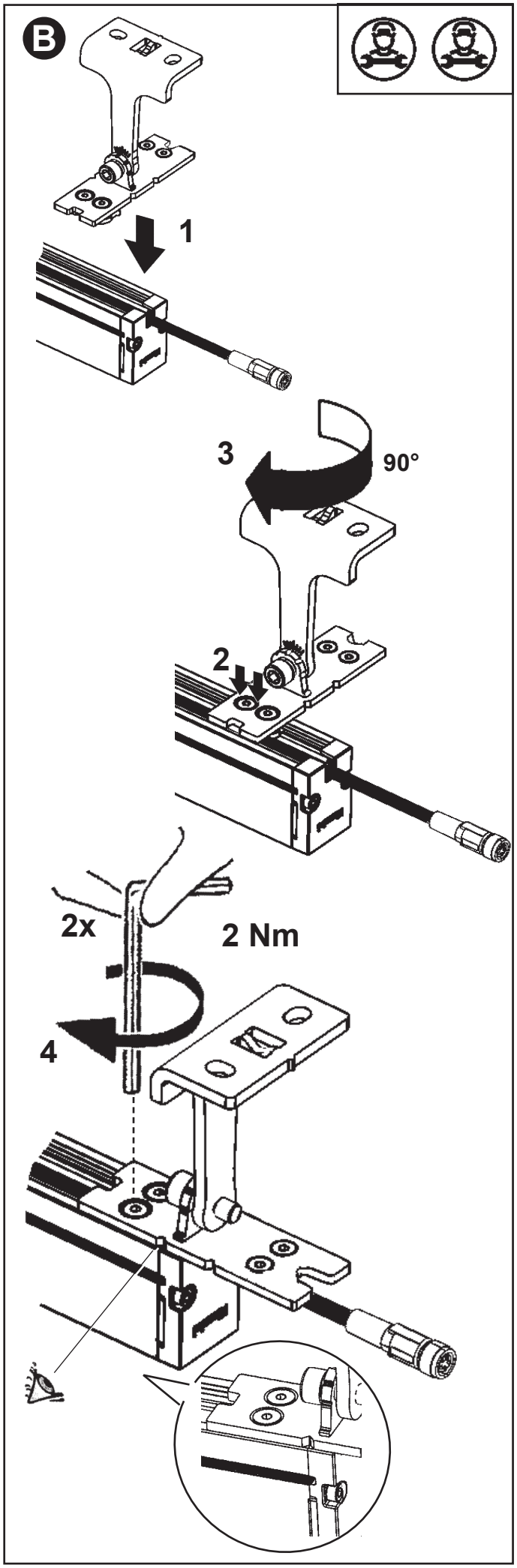
B
1
3
90°
2
2x
2 Nm
4

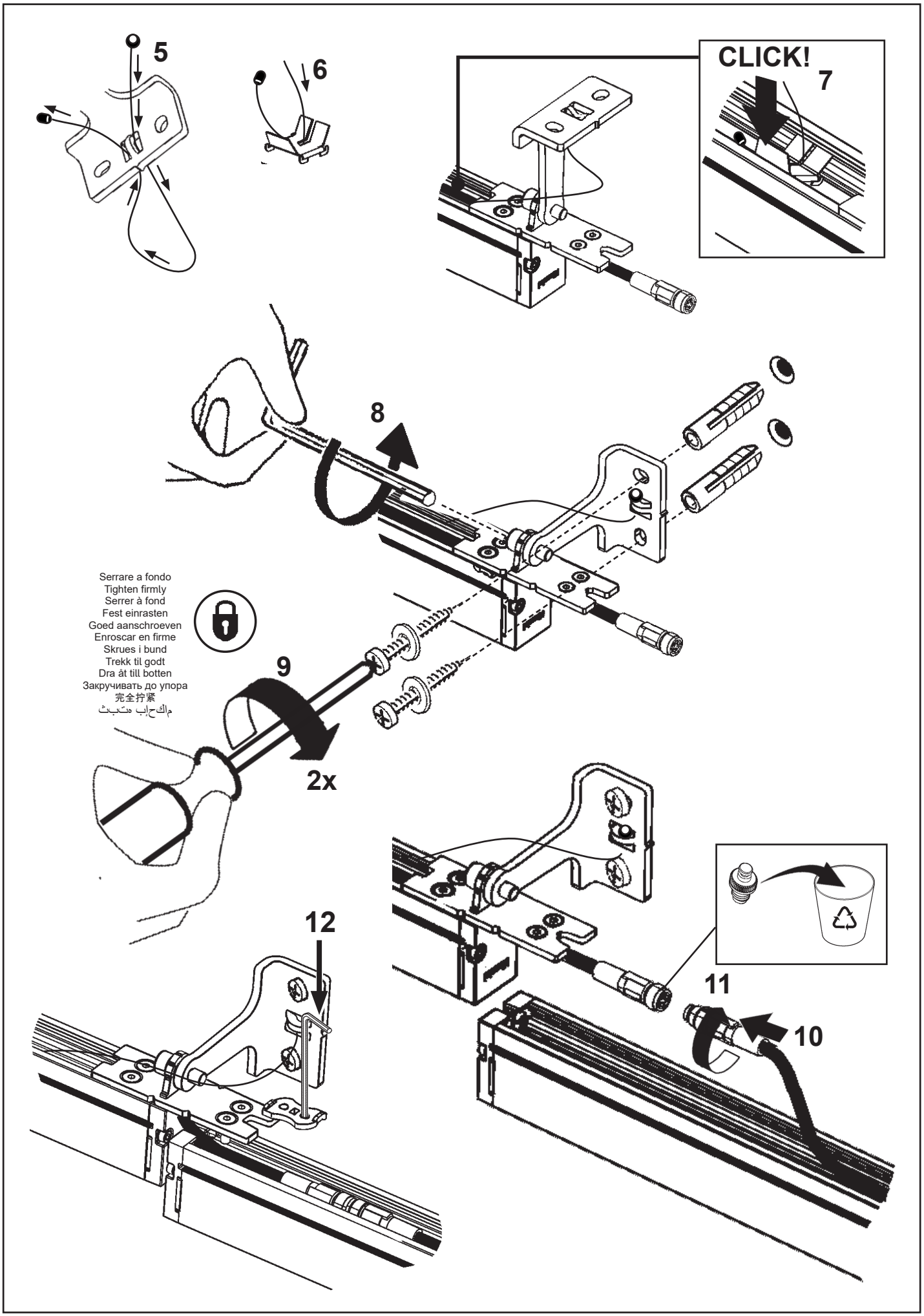
5
6
CLICK!
7
8
Serrare a fondo
Tighten firmly
Serrer à fond
Fest einrasten
Goed aanschroeven
Enroscar en firme
Skrues i bund
Trekk til godt
Dra åt till botten
Закручивать до упора
完全拧紧
تثبيت إحكام
9
2x
12
11
10

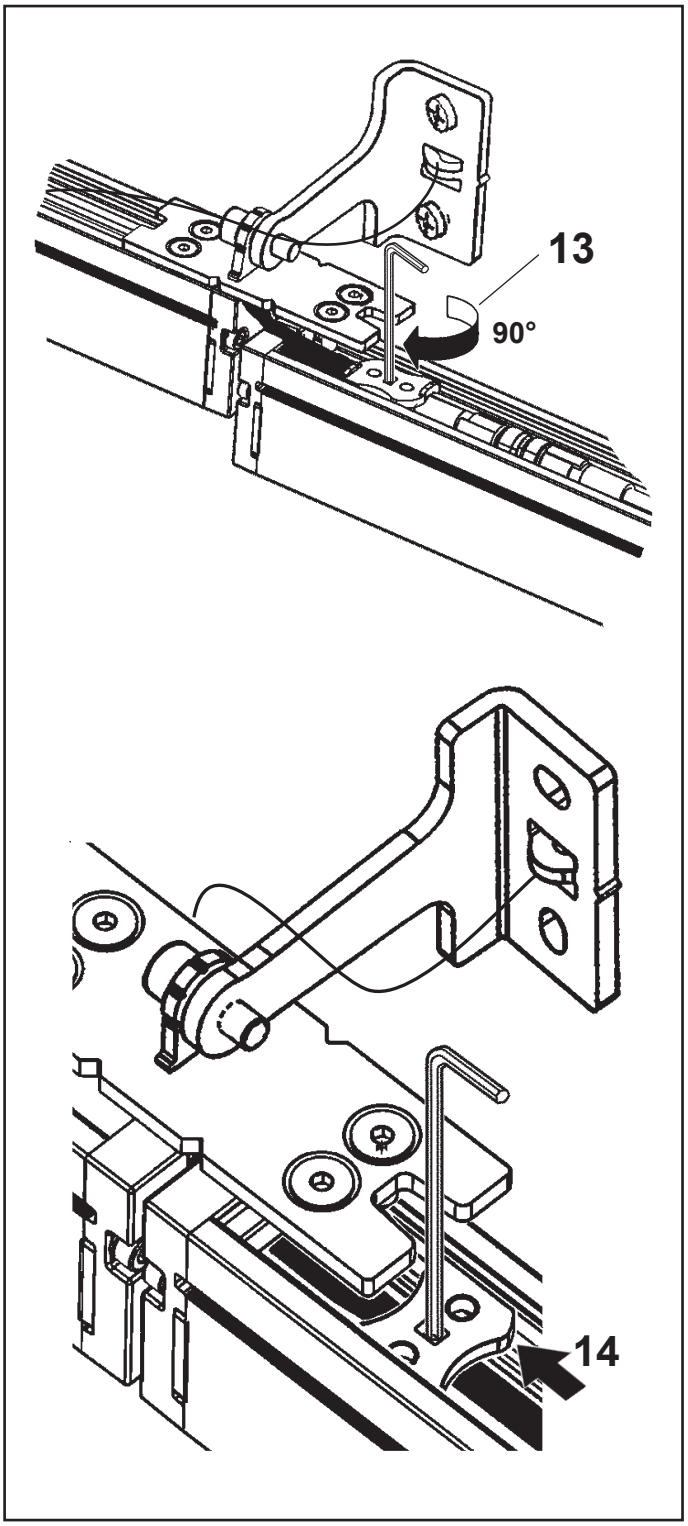
13
90°
14

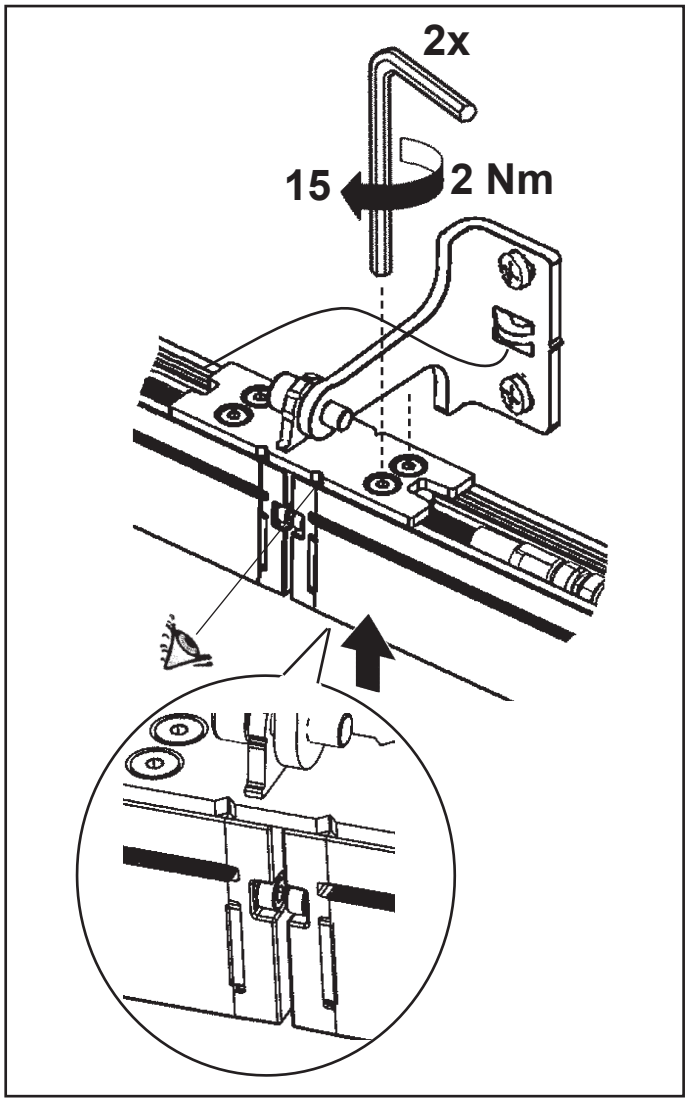
2x
15
2 Nm

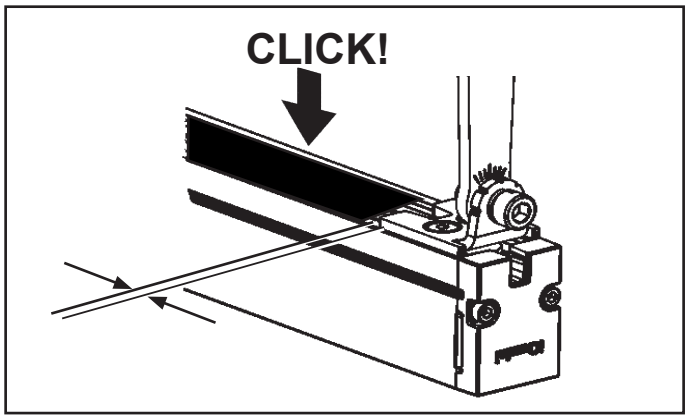
CLICK!

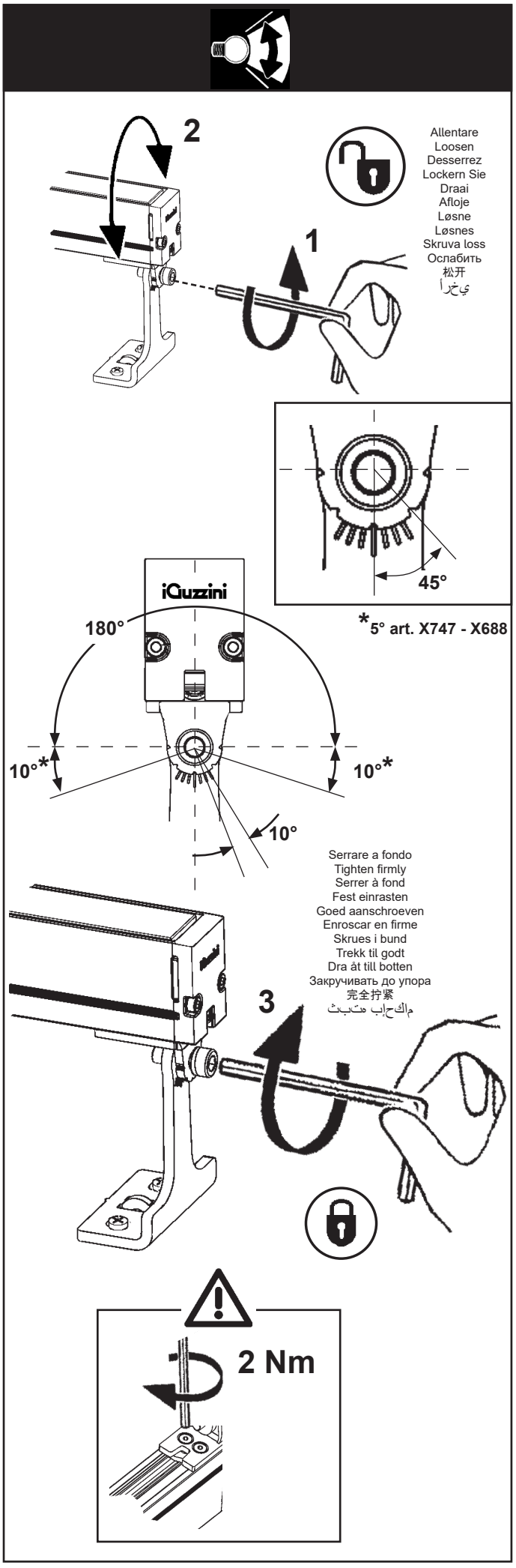

Headquarters iGuzzini illuminazione spa
via Mariano Guzzini, 37 - 62019 Recanati Italy