Sipario

Design iGuzzini **iGuzzini**

Ultimo aggiornamento delle informazioni: Agosto 2025

Configurazione di prodotto: 136A.01
136A.01: Proiettore SIPARIO Ø73 - DALI - Medium - OBLens - - 17.2W 1360.8lm - 4000K - CRI 90 - Bianco

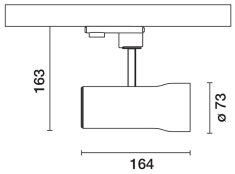

Codice prodotto
136A.01: Proiettore SIPARIO Ø73 - DALI - Medium - OBLens - - 17.2W 1360.8lm - 4000K - CRI 90 - Bianco

Descrizione tecnica
Proiettore orientabile Ø73 con adattatore per installazione a basetta o binario tensione di rete. Sorgente Led con tecnologia C.O.B (Chip on board) ad alta resa cromatica -CRI90- tonalità 4000K.
Corpo realizzato in pressofusione di alluminio con tappo posteriore ed anello frontale in materiale termoplastico (Mass-Balance). Il prodotto permette una rotazione di 360°attorno all'asse verticale con blocco meccanico e un'inclinazione di 90° rispetto al piano orizzontale. Dissipazione del calore passiva.
Sistema ottico OptiBeam Lens con ottica Medium.
Alimentatore elettronico dimmerabile DALI-2 integrato nel corpo illuminante.
Proiettore con sistema Push&Go progettato per facilitare e velocizzare in sicurezza l'accoppiamento tra prodotto e accessorio ottico. La disconnessione meccanica permette lo sgancio dell'accessorio ma non la caduta. Possibilità di utilizzo in contemporanea di tre accessori interni ed uno esterno. Tutti gli accessori interni ed esterni sono ruotabili di 360° rispetto all'asse longitudinale del proiettore.

Installazione
Basetta o binario tensione di rete.

Colore	**Peso (Kg)**
Bianco (01)	0.66

Montaggio
binario trifase

Soddisfa EN60598-1 e relative note

IP20

Dati tecnici

lm di sistema:	1361	Rf (Colour Fidelity Index):	90
W di sistema:	17.2	Rg (Gamut Index):	98
lm di sorgente:	1620	Temperatura colore [K]:	4000
W di sorgente:	15	MacAdam Step:	2
Efficienza luminosa (lm/W, dati di sistema):	79.1	Life Time LED 1:	> 50,000h - L90 - B10 (Ta 25°C)
lm in modalità emergenza:	-	Codice lampada:	LED
Flusso totale emesso a 90° o superiore [Lm]:	0	Numero di lampade per vano ottico:	1
Light Output Ratio (L.O.R.) [%]:	84	Codice ZVEI:	LED
Angolo di apertura [°]:	15°	Numero di vani ottici:	1
CRI (minimo):	90	Control:	DALI-2

Polare

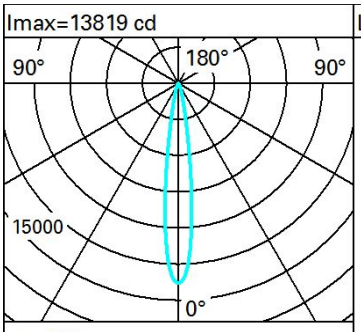

Lux

h	d	Em	Emax
2	0.5	2800	3455
4	1	700	864
6	1.5	311	384
8	2.1	175	216