Laser Blade InOut

Design iGuzzini **iGuzzini**

Letzte Aktualisierung der Informationen: Juli 2025

Produktkonfiguration: E884
E884: Laser Blade InOut Plafondlampe, Led Neutral White, Optik Wide Flood

Produktcode
E884: Laser Blade InOut Plafondlampe, Led Neutral White, Optik Wide Flood

Beschreibung
Rechteckige Plafondlampe für Außenbereiche mit fünf Optikelementen mit LED-Lampen Neutral White - Starre Optik Wide Flood Besteht aus Leuchtengehäuse (in rechteckiger Form), oberer Anschlussdose, Glas und Deckenverankerungsplatte. Leuchtengehäuse und Anschlussdose sind aus Aluminiumlegierung gefertigt und wurden einem Multi-Step-Vorbehandlungsverfahren unterzogen, dessen Hauptphasen aus Entfettung, Fluoro-Zinkonat (Oberflächen-Schutzschicht) und Versiegelung (Nanostrukturierte Silan-Schicht) bestehen. Die nachfolgende Lackierungsphase wird mit Grundierung und flüssigem, bei 150°C gebranntem Akryllack realisiert, was das Material witterungs- und UV-beständig macht. Deckenverankerungsplatte aus Edelstahl AISI 304. Dickes, gehärtetes Verschlussglas, durchsichtig mit schwarzem Siebdruck am Rand, Dicke 3mm, mit Silikon am Leuchtengehäuse befestigt. Silikondichtungen zwischen oberer Anschlussdose und Leuchtengehäuse. Hochauflösungoptik aus metallisiertem Thermoplast, in zurückgesetzter Position in den schwarzen Blendschutz integriert. Einzelner Kabeleingang über PG11 aus schwarzem Polyamid, geeignet für Kabel mit einem Durchmesser 6,5÷11mm. Verkabelung mithilfe Schnellanschlussklemmen Zusätzliche Nutzungsmöglichkeit von einpoligen Kabeln mit Durchmesser 2,4÷3,4mm (1-2,5mm²) Sämtliche äußeren Schrauben sind aus A2-Edelstahl.

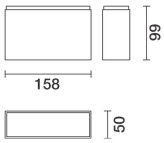

Installation
Decken-Montage mittels spezieller Platte aus Edelstahl. Für die Befestigung Verankerungsdübel für Beton/Zement und Vollziegel verwenden.

Farben	Gewicht (Kg)
Schwarz/Schwarz (43) | Weiß/Schwarz (47) | Grau/Schwarz (74) | Rost Brown / Schwarz (I5) | Schwarz / Urban Glänzend Bronze (S7) | Schwarz / Glänzend Kupfer (S8) | Schwarz / Glänzend Sand (S9) | Schwarz / Glänzend Führen (T0) | Weiß / Urban Glänzend Bronze (T1) | Weiß / Glänzend Kupfer (T2) | Weiß / Glänzend Sand (T3) | Weiß / Glänzend Führen (T4) | Grau / Urban Glänzend Bronze (T5) | Grau / Glänzend Kupfer (T6) | Grau / Glänzend Sand (T7) | Grau / Glänzend Führen (T8) | Rost brown / Urban Glänzend Bronze (T9) | Rost brown / Glänzend Kupfer (U0) | Rost brown / Glänzend Sand (U1) | Rost brown / Glänzend Führen (U2)	1.1

Montage
Deckenanbauleuchte

Verkabelung
Komplett mit integrierter elektronischer Versorgungseinheit (220÷240Vac 50/60Hz).

Gemäß der Normen EN60598-1 u. Sondernormen

IK06 IP65

Technische Daten

Im System:	770
W System:	12.4
Im Lichtquelle:	1000
W Lichtquelle:	10
Lichtausbeute (lm/W, Systemwert):	62.1
Im im Notlichtbetrieb:	-
abgegebener Lichtstrom bei/ über einem Winkel von 90° [lm]:	0
Leuchtenbetriebswirkungsgrad (L.O.R.) [%]:	77
Abstrahlwinkel [°]:	47°
CRI (minimum):	95

CRI (typisch):	97
Farbtemperatur [K]:	4000
MacAdam Step:	3
Lebensdauer LED 1:	100,000h - L90 - B10 (Ta 25°C)
Lebensdauer LED 2:	100,000h - L90 - B10 (Ta 40°C)
Lampencode:	LED
Anzahl Lampen in Leuchtengehäuse:	1
ZVEI-Code:	LED
Anzahl Leuchtengehäuse:	1
Operativer Umgebungstemperaturbereich:	von -30°C von 50°C.

Polardiagramm

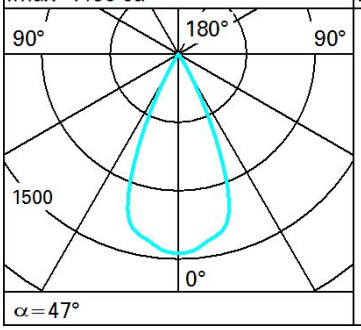

Lux

h	d	Em	Emax
4	3.4	75	91
8	6.9	19	23
12	10.3	8	10
16	13.8	5	6
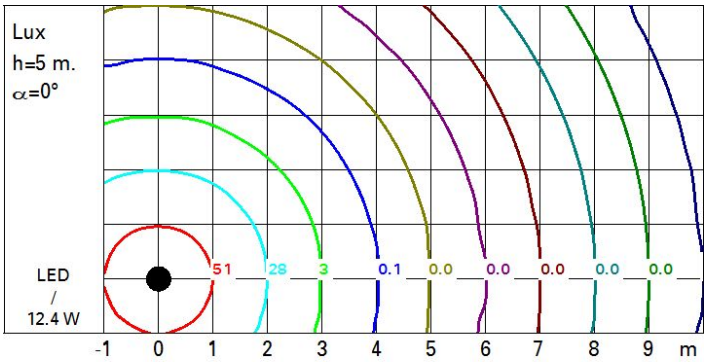
Isolux