1.153.098.06
IS09996/08

BINARIO INCASSO TRIFASE + DALI

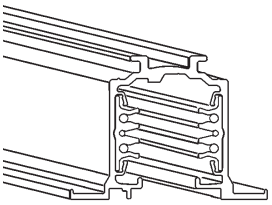

I ATTENZIONE:
LA SICUREZZA DELL'APPARECCHIO E' GARANTITA SOLO CON L'USO APPROPRIATO DELLE SEGUENTI ISTRUZIONI; PERTANTO E' NECESSARIO CONSERVARLE.

GB WARNING:
THE SAFETY OF THIS FIXTURE IS GUARANTEED ONLY IF YOU COMPLY WITH THESE INSTRUCTIONS; REMEMBER TO CONSERVE IN A SAFE PLACE.

F ATTENTION:
LA SECURITE' DE L'APPAREIL N'EST GARANTIE QU'EN CAS D'UTILISATION CORRECTE DES INSTRUCTIONS SUIVANTES; IL FAUT PAR CONSEQUENT LES CONSERVER.

D ACHTUNG:
DIE SICHERHEIT DES GERÄTES WIRD NUR DURCH SACHGEMÄSCE BEFOLGUNG NACHSTEHENDER ANWEISUNGEN GEWÄHRLEISTET; IHRE AUFBEWAHRUNG IST DESHALB SEHR WICHTIG.

NL OPGELET:
DE VEILIGHEID VAN DITTOESTEL IS SLECHTS DAN GEGARANDEERD ALS DE VOLGENDE INSTRUCTIES STRIKT WORDEN TOEGEPAST: DAAROM MOET MEN ZE OOK BEWAREN.

E ATENCION:
LA SEGURIDAD DEL APARATO SE GARANTIZA SOLO CUMPLIENDO CUIDADOSAMENTE LAS SIGUIENTES INSTRUCCIONES; POR ELLO, ES NECESARIO CONSERVARLAS.

DK BEMÆRK:
SIKKERHEDEN VED BRUG AF ARMATURET KAN KUN GARANTERES, HVIS DISSE ANVISNINGER FØLGES; SØRG DERFOR FOR AT GEMME DEM.

N ADVARSEL:
SIKKERHETEN TIL DETTE APPARATET GARANTERES KUN HVIS DU OVERHOLDER DISSE INSTRUKSJONENE; HUSK Å OPPBEVARE DEM PÅ ET TRYGT STED.

S OBSERVERA!
UTRUSTNINGENS SÄKERHET KAN ENDAST GARANTERAS OM DESSA ANVISNINGAR RESPEKTERAS I DETALJ. SPARA DÄRFÖR DESSA ANVISNINGAR FÖR FRAMTIDA KONSULTATION.

RUS ВНИМАНИЕ:
МЫ ГАРАНТИРУЕМ БЕЗОПАСНУЮ ЭКСПЛУАТАЦИЮ ИЗДЕЛИЯ ТОЛЬКО ПРИ СОБЛЮДЕНИИ СЛЕДУЮЩИХ ИНСТРУКЦИЙ; С ЭТОЙ ЦЕЛЬЮ НЕОБХОДИМО СОХРАНИТЬ ДАННУЮ БРОШЮРУ.

CN 警告
为确保该装置安全，请遵守操作指示；并于安全场所放置。

J 注意：
この取り付け品の安全性は、下記の手順に完全に従った場合にのみ保証されるものです。
必ず安全な場所に保管してください。

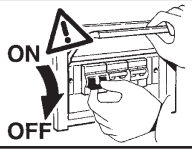

POSIZIONE OBBLIGATORIA D'INSTALLAZIONE E CAPACITA' DI CARICO
FIXED INSTALLATION POSITION AND LOAD CAPACITY
POSITION D'INSTALLATION OBLIGATOIRE ET CAPACITE' DE CHARGEMENT
ZWANGSMAßIGE INSTALLATIONSPOSITION UND BELASTUNGSFAHIGKEIT
VOORGESCHREVEN POSITIE VOOR DE INSTALLATIE EN HET LASTVERMOGEN
POSICION OBLIGATORIA DE INSTALACION Y CAPACIDAD DE CARGA
OBLIGATORISK INSTALLATIONSPOSITION OG BELASTNINGSKAPACITET
FAST INSTALLASJONS POSISJON OG LASTKAPASITET
OBLIGATORISKT INSTALLATIONSLÄGE OCH BELASTNINGSKAPACITET
ОБЯЗАТЕЛЬНОЕ МОНТАЖНОЕ ПОЛОЖЕНИЕ И НАГРУЗКА
固定安装位置与载荷能力
固定取り付け位置および耐荷重

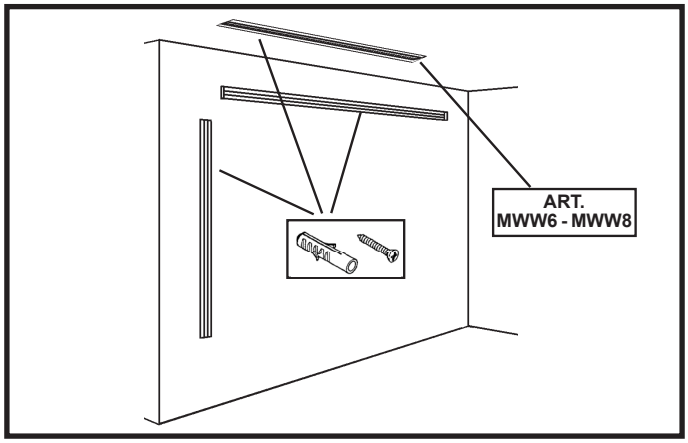

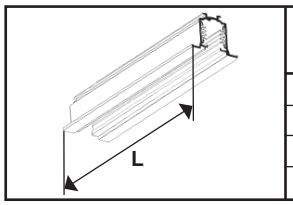

ART.	L (mm)
P293	1000
P294	2000
P295	3000
P296	4000

I Per la distribuzione uniforme dei carichi fare riferimento alla tabella di seguito riportata.
GB For the uniform distribution of the loads refer to the following table.
F Pour la distribution uniforme des chargements, se rapporter au tableau ci-dessous
D Für die gleichmäßige Verteilung der Belastung die nachstehend aufgeführte Tabelle zugrundelegen.
NL Voor een gelijke verdeling van de lasten, zich beroepen op de bieronder volgende tabellen.
E Para distribución uniforme de las cargas, consultar como referencia la tabla siguiente.
DK For ensartet belastningsfordeling henvises til den efterfølgende tabel.
N For jevn fordeling av belastningene, se følgende tabell.
S För en jämn fördelning av belastningarna, se tabellen som följer.
RUS Описание равномерного распределения нагрузок смотрите в таблице ниже.
CN 为使电荷分配一致，请参阅下表。
J 荷重の配分を均一にするために、以下の表をご参照ください。

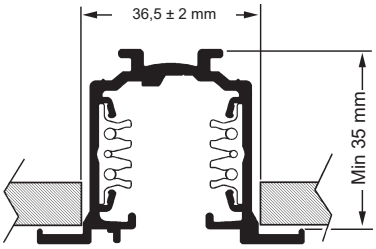

FISCHER- FISCHER SCREWS
FISHERS - DÜBELN
PLUGGEN - FISCHER
FISCHER SKRUER - FISHER
FISCHER ВИНТАМИ ФИШЕР - FISCHERフィッシャー クスリュー

INSTALLAZIONE A SOFFITTO - CEILING INSTALLATION
INSTALLATION AU PLAFOND - DECKENINSTALLATION
HET INSTALLEREN AAN HET PLAFOND - INSTALACION A TECHO
LOFTSINSTALLATION - INSTALLASJON I TAKET
INSTALLATION I TAKET -потолочного монтажа
天花板安装 - 天井への取り付け

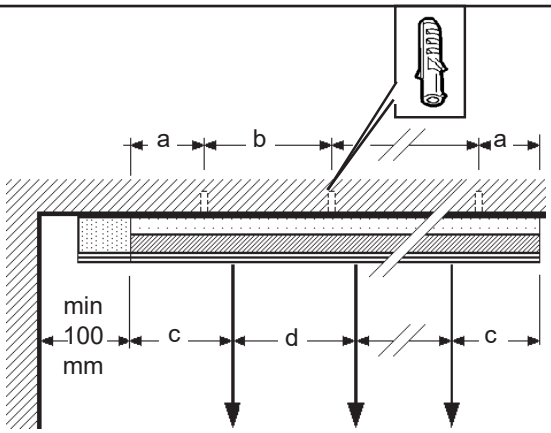

Art.	Fischer n°	Kg	SPOT n°	a (mm)	b (mm)	c (mm)	d (mm)
P293	2	2	5	250	500	125	187
		5				125	187
		8	4			125	250
P294	2	2	10	500	1000	125	195
		5	7			125	290
		8	4			125	583
	4	2	10	250	500	125	195
		5				125	195
		8	7			125	290
P295	3	2	15	500	1000	125	196
		5	9			125	343
		8	5			125	687
	6	2	15	250	500	125	196
		5				125	196
		8	11			125	275

P296	4	2	20	500	1000	125	197
		5	13			125	300
		8	7			125	600
	8	2	20	250	500	125	197
		5				125	197
		8	15			250	250

INSTALLAZIONE A PARETE - WALL INSTALLATION - INSTALLATION MURALE WANDINSTALLATION HET INSTALLEREN AAN DE MUUR - INSTALACION A LA PARED VÆGINSTALLATION - VEGGINSTALLASJON - INSTALLATION PÅ VÄGGEN -
НАСТЕННЫЙ МОНТАЖ - 混凝土地面板 - 壁への取り付け

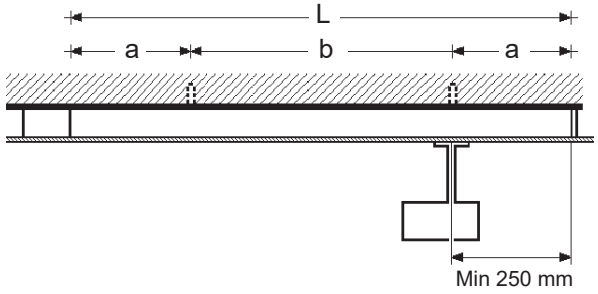

L (mm)	n°	a (mm)	b (mm)	Mf(max) tot (Kgm)
1000	2	250	500	0,5
2000	4	250	500	1
3000	6	250	500	1,5
4000	8	250	500	2

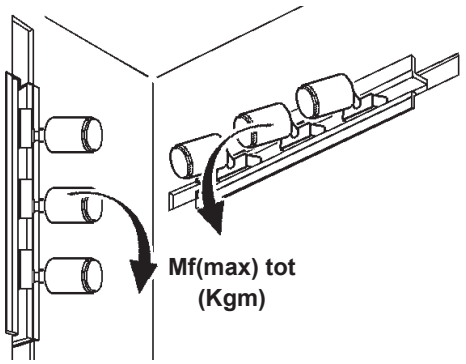

TIPOLOGIA DI PRODOTTI INSTALLABILI - TYPOLOGY OF INSTALLABLE PRODUCTS
TYPE DE PRODUITS POUVANT ÊTRE INSTALLÉS
TYPOLOGIE DER INSTALLIERBAREN PRODUKTE
TYPOLOGIE INSTALLEERBARE PRODUCTEN - TIPO DE PRODUCTOS INSTALABLES
PRODUKTTYPER, DER KAN INSTALLERES
TYPE PRODUKTER SOM KAN INSTALLERES
TYP AV PRODUKTER SOM KAN INSTALLERAS
ТИПОЛОГИЯ УСТАНАВЛИВАЕМЫХ ИЗДЕЛИЙ
安装产品类型
取り付け可能な製品の種類

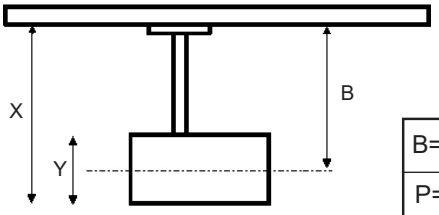

B=X-(Y/2) [m]

P= Peso spot [Kg]
Weight of spot [Kg]
Poids du spotc [Kg]
Spot-Gewicht [Kg]
Gewicht spot [Kg]
Peso del spot [Kg]
Vægt spot [Kg]
Vekt på spot [Kg]
Vikt spotlight [Kg]
Вес встроенного светильника [кг]
处重量[kg]

Mf=PxB [Kgm]

I N.B.: Per limitazioni riguardanti applicazioni a parete del singolo spot, fare riferimento ai fogli istruzioni dei relativi prodotti finiti.

GB N.B.: For any limitations to the wall application of the individual track-mounted product, refer to the instruction sheets on the relevant finished products.

F N.B. : Concernant les limites pour l'installation au mur du projecteur simple, consulter la notice d'instructions des produits finis correspondants.

D N.B.: Bezüglich Einschränkungen bei der Wandmontage der einzelnen Spots, beachten Sie bitte die Datenblätter der entsprechenden Endprodukte.

NL N.B.: Voor beperkingen betreffende de bevestiging aan de wand van spots die op rails zijn geïnstalleerd, dient u de instructiebladen te raadplegen van de eindproducten.

E N.B.: Para limitaciones relativas a las aplicaciones de pared del proyector, hágase referencia a las hojas de instrucciones de los productos acabados correspondientes.

DK N.B.: For begrænsninger vedrørende vægmontering af spot, henvises til instruktionerne, der følger med det endelige produkt.

N NB!: For begrensninger gjeldende vegginstallasjon av den enkelte spotlighten, se arket med anvisninger for de respektive ferdige produktene.

S OBS! Angående begränsningar för väggapplicering av enskild spotlight, hänvisas till instruktionsbladen för de färdiga produkterna.

RUS ПРИМЕЧАНИЕ: Ограничения в отношении отдельных светильников на шинопроводе смотреть в инструкциях к готовым изделиям.

CN 注意：如需了解个别轨道式安装的产品对挂墙应用的限制，请参阅相关成品的说明书。

J 注意：各トラック取り付け製品の壁への使用に関する制限については、関連する最終製品の指示シートをご参照ください。

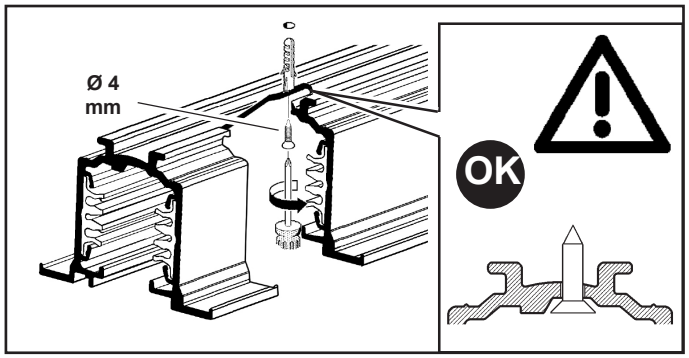

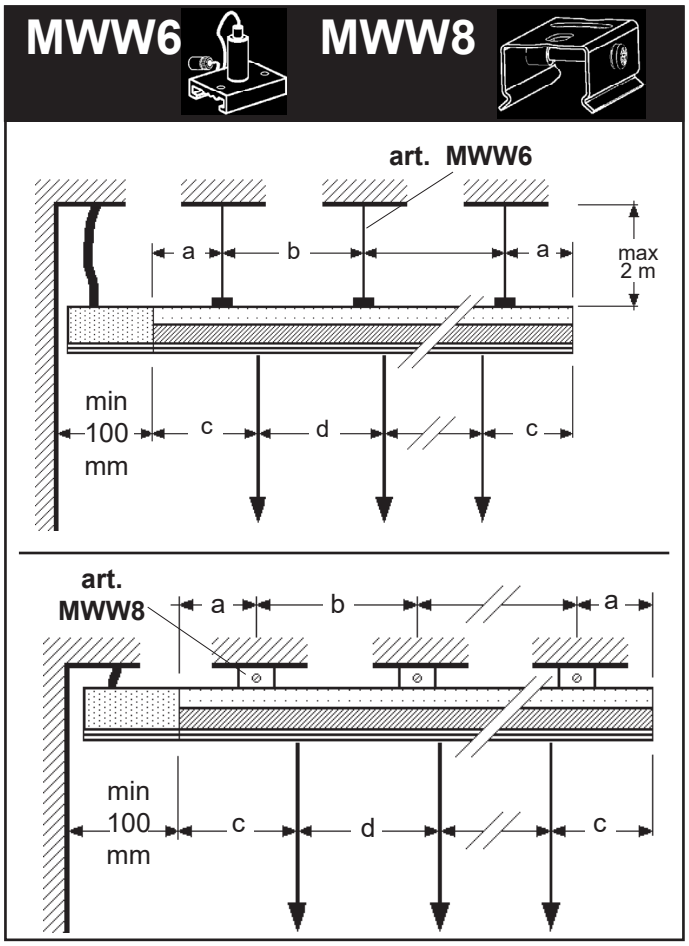

Elementi sospensione - Suspension elements
Eléments suspension - Hängeelemente - ophang-elementen
Elementos colgantes - Ophængselementer - Hengeelementer
Upphängningselement - Подвесные элементы
悬挂基础 - サスペンション エレメント

Art.	Art. MWW6 MWW8 n°	Kg	SPOT n°	a (mm)	b (mm)	c (mm)	d (mm)
P293	2	2	5	30	940	125	187
		5	5			125	187
		8	3			170	330
		2	5	175	650	125	187
		5	5			125	187
		8	3			170	330
	3	2	5	50	450	125	187
		5	5			125	187
		8	3			170	330

P294	2	2	10	375	1250	125	195
		5	4			250	500
		8	3			330	670
	3	2	10	150	850	125	195
		5	4			250	500
		8	3			330	670
	4	2	10	55	630	125	195
		5	8			125	250
		8	5			200	400
	5	2	10	30	485	125	195
		5	10			125	195
		8	6			175	330
P295	3	2	11	250	1250	150	270
		5	4			375	750
		8	3			250	1250
	4	2	15	90	940	125	196
		5	8			187	375
		8	5			300	600
	5	2	15	200	650	125	196
		5	10			150	300
		8	6			250	500
	6	2	15	30	590	125	196
		5	12			125	250
		8	8			187	375
	7	2	15	75	475	125	196
		5	15			125	196
		8	10			150	300
P296	4	2	20	200	1200	125	197
		5	8			250	500
		8	5			400	800
	5	2	20	100	950	125	197
		5	10			200	400
		8	6			325	670
	6	2	20	50	780	125	197
		5	12			185	330
		8	7			200	600
	7	2	20	125	625	125	197
		5	16			125	250
		8	10			200	400
	8	2	20	75	550	125	197
		5	18			130	220
		8	11			150	370
	9	2	20	60	485	125	197
		5	20			125	197
		8	13			140	310

art.MWW6

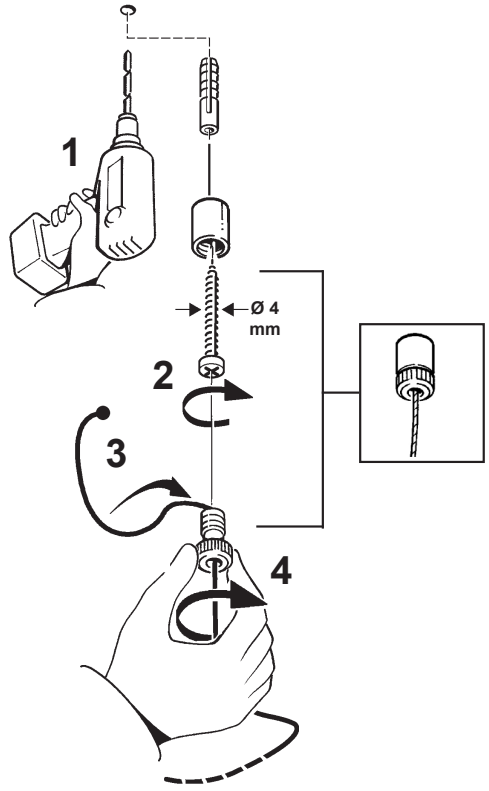

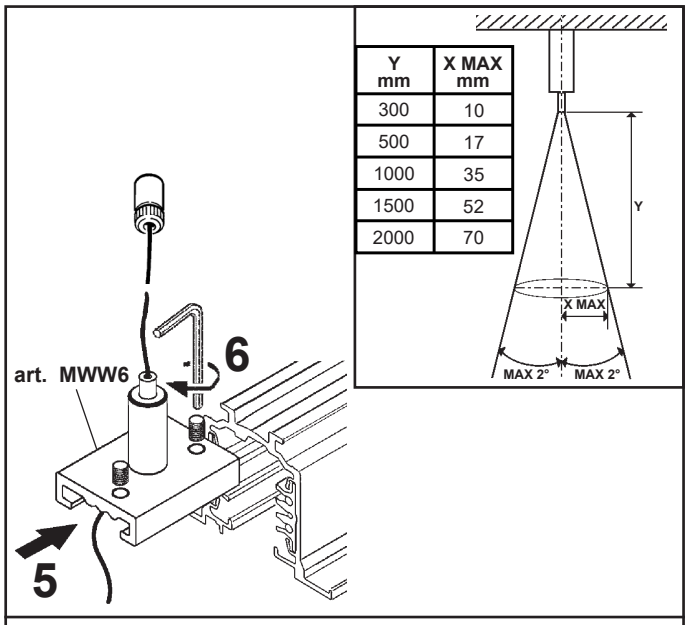

Y mm	X MAX mm
300	10
500	17
1000	35
1500	52
2000	70

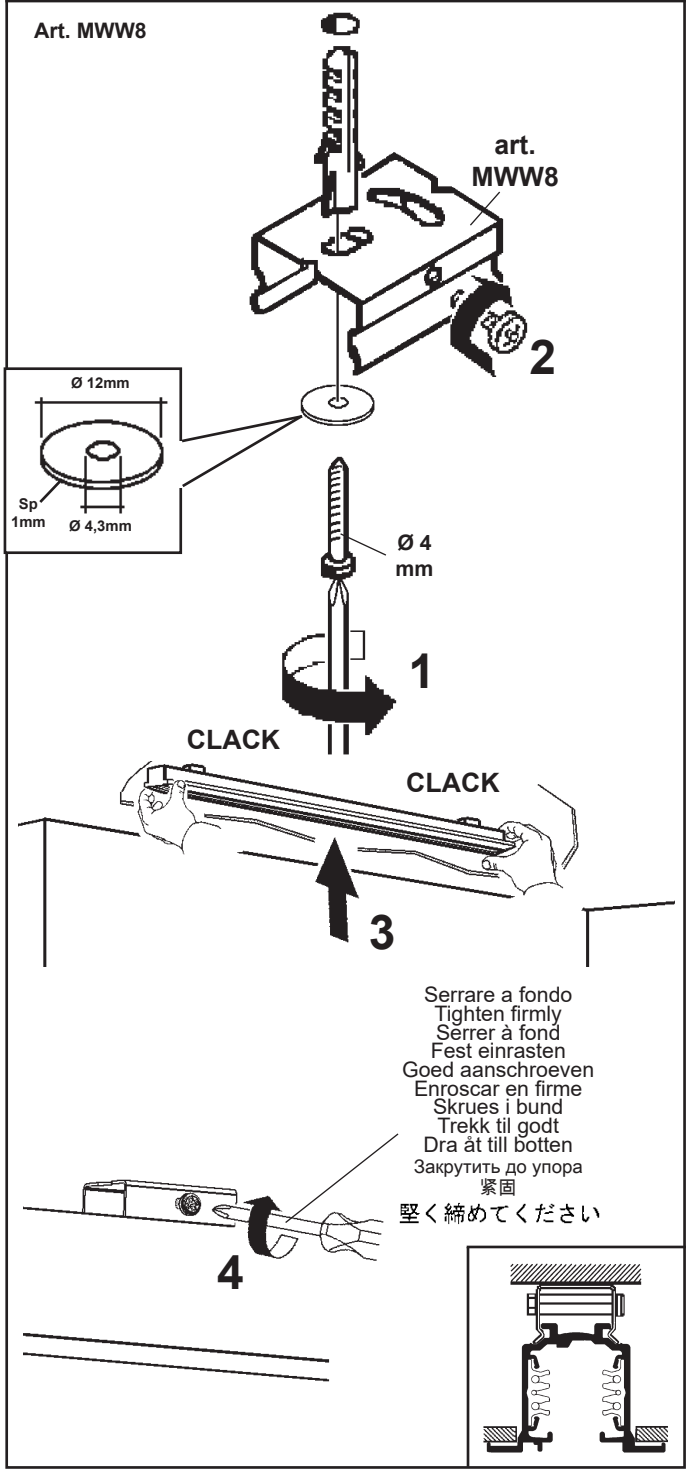

MX66

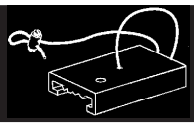

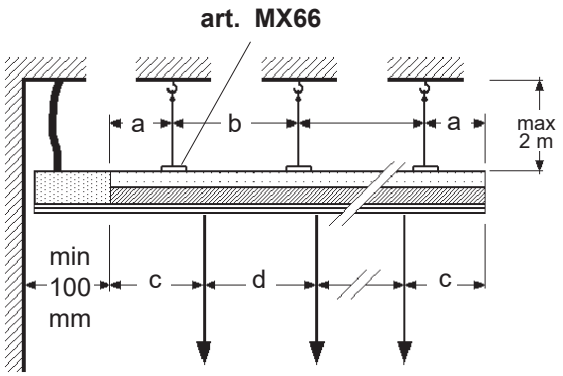

Elementi sospensione - Suspension elements
Eléments suspension - Hängeelemente - ophang-elementen
Elementos colgantes - Ophængselementer - Hengeelementer
Upphängningselement - Подвесные элементы - 悬挂基础
サスペンション エレメント

Art.	Art. MX66 n°	Kg	SPOT n°	a (mm)	b (mm)	c (mm)	d (mm)
P293	2	2	5	30	940	125	187
		5	4			125	250
		8	2			250	500
	3	2	5		470	125	187
		5	4			125	250
		8	2			250	500
P294	3	2	10	30	970	125	195
		5	4			250	500
		8	3			125	875
	5	2	10		485	125	195
		5	8			125	250
		8	4			250	500
P295	4	2	15	30	980	125	196
		5	6			250	500
		8	4			150	900
	7	2	15		480	125	196
		5	12			125	250
		8	6			250	500
P296	5	2	20	30	985	125	197
		5	8			250	500
		8	5			200	900
	9	2	20	40	490	125	197
		5	16			125	250
		8	8			250	500

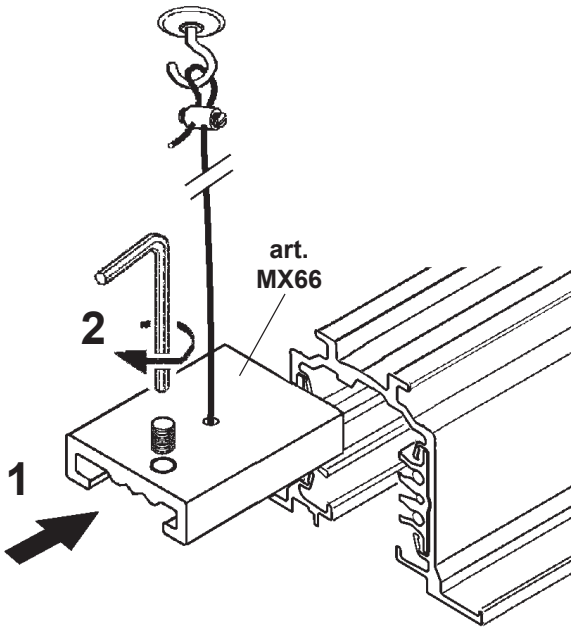

I Utilizzare la seguente formula per calcolare la capacità di carico di ogni singola sospensione in funzione del tipo di controsoffitto:

P= R- (Pb x Is) - (Qc x Ib x Is)

dove:
P= capacità di carico della sospensione in [Kgf].
R= 10Kgf, portata max garantita dalla sospensione con grado di sicurezza pari a 5.
Pb= 0,8Kgf/m, peso di un metro di binario.
Is= interasse tra le sospensioni in [m].
Qc= peso di un m^2 di controsoffitto in [Kgf/m^2].
a= larghezza del controsoffitto in [m].
Ib= (a + 0,0334) interasse tra i binari in [m].
N.B.: Distruibire in modo uniforme il peso degli apparecchi nel tratto di binario tra le sospensioni.

GB Calculate the weight capacity of each suspension in relation to the type of false ceiling using the following formula:

P= R- (Pb x Is) - (Qc x Ib x Is)

where:
P= weight capacity of the suspension in [Kgf].
R=10Kgf, max guaranteed hanging load of the suspension (safety level 5).
Pb=0.8Kgf/m, the weight of one metre of track.
Is=centre-to-centre distance between suspensions in [m].
Qc=weight of one m2 of false ceiling in [Kgf/m2].
a=width of the false ceiling in [m].
Ib=(a + 0.0334) centre to centre distance between the tracks in [m].
N.B.:The weight of the luminaires on the track network must be evenly distributed between the suspensions.

F Utiliser la formule suivante pour calculer la capacité de charge de chaque suspension en fonction du type de faux-plafond :

P= R- (Pb x Is) - (Qc x Ib x Is)

où :
P=capacité de charge de la suspension en [Kgf].
R=10Kgf, portée maxi. garantie par la suspension avec indice de sécurité égal à 5.
Pb=0,8Kgf/m, poids d'un mètre de rail.
Is=entraxe entre les suspensions en [m].
Qc=poids d'un m2 de faux-plafond en [Kgf/m2].
a=largeur du faux-plafond en [m].
Ib=(a + 0,0334) entraxe entre les rails en [m].
N.B.:Distribuer de façon uniforme le poids des luminaires sur la part de rail comprise entre les suspensions.

D Benutzen Sie die folgende Formel, um die Tragfähigkeit jeder einzelnen Aufhängung je nach Art der Hängedecke zu berechnen:

P= R- (Pb x Is) - (Qc x Ib x Is)

wobei:
P= die Tragfähigkeit der Aufhängung in [kgf].
R=10 kgf, max. Belastbarkeit, die von der Aufhängung bei einem Sicherheitsgrad von 5 gewährleistet wird.
Pb=0,8 kgf/m, Gewicht eines Meters Schiene.
Is=Achsabstand zwischen den Aufhängungen in [m].
Qc=Gewicht eines m2 Hängedecke in [kgf/m2].
a=Breite der Hängedecke in [m].
Ib=(a + 0,0334) Achsabstand zwischen den Schienen in [m].
N.B.:Verteilen Sie das Gewicht der Leuchten gleichmäßig in dem Schienenabschnitt zwischen den Aufhängungen.

NL Gebruik de volgende formule voor het berekenen van de laadcapaciteit van iedere ophangpendel in verhouding tot het soort verlaagd plafond:

P= R- (Pb x Is) - (Qc x Ib x Is)

waarbij:
P=laadcapaciteit van de ophangpendel in [Kgf].
R=10Kgf, max. gegarandeerde capaciteit van de ophangpendel met veiligheidsgraad 5.
Pb=0,8Kgf/m, gewicht van een meter rail.
Is=afstand tussen de ophangpendels in [m].
Qc=gewicht van een m2 verlaagd plafond in [Kgf/m2].
a=breedte van het verlaagd plafond in [m].
Ib=(a + 0,0334) afstand tussen de rails in [m].
N.B.:Verdeel het gewicht van de apparaten op het stuk rail tussen de pendels gelijkmatig.

E Utilizar la siguiente relación para calcular la capacidad de carga de cada luminaria suspendida en función del tipo de falso techo:

P= R- (Pb x Is) - (Qc x Ib x Is)

donde:
P=capacidad de carga de la luminaria suspendida en [Kgf].
R=10Kgf, capacidad máx garantizada con grado de seguridad igual a 5.
Pb=0,8Kgf/m, peso de un metro de raíl.
Is=distancia entre las luminarias suspendidas en [m].
Qc=peso de un m2 de falso techo en [Kgf/m2].
a =ancho del falso techo en [m].
Ib=(a + 0,0334) distancia entre los raíles en [m].
N.B.:Distribuir de manera uniforme el peso de las luminarias en la sección de raíl entre los puntos de suspensión.

DK Brug nedenstående formel til at udregne belastningskapaciteten for hvert enkelt ophæng ud fra loftstypen:

P= R- (Pb x Is) - (Qc x Ib x Is)

hvor:
P = ophængets belastningskapacitet i [Kgf].
R = 10Kgf, maks. garanteret kapacitet for ophænget med en sikkerhedsgrad på 5.
Pb = 0,8Kgf/m, vægt for et meter skinne.
Is = afstand mellem ophængene i [m].
Qc = vægt på en m2 loft i [Kgf/m2].
a = loftets bredde i in [m].
Ib = (a + 0,0334) afstand mellem skinnerne i [m].
N.B.: Armaturernes vægt skal fordeles ligeligt mellem ophængene langs skinnen.

N Kalkuler vektkapasiteten på hvert oppheng i forhold til typen nedfôret tak ved bruk av følgende formel:

P= R- (Pb x Is) - (Qc x Ib x Is)

der:
P= vektkapasitet for opphenget i [Kgf].
R=10 Kgf, maks. Garantert hengelast for opphenget (sikkerhetsnivå 5).
Pb= 0,8 Kgf/m, vekten av en meter spor.
Is= senter-til-senter-avstand mellom oppheng i [m].
Qc= vekt på én m2 nedfôret tak i [Kgf/m2].
a= bredde på det nedfôrede taket i [m].
Is= (a + 0.0334) senter-til-senter-avstand mellom sporene i [m].
N.B.: Vekten på lysarmaturene på skinnenettverket må være jevnt fordelt mellom opphengene.

S där:
P = Lastkapacitet för upphängningen i [Kgf].
R = 10 Kgf, max. garanterad kapacitet för upphängningen med säkerhetsgrad motsvarande 5.
Pb = 0,8 Kgf/m, vikt för en meter spår.
Is = Avstånd mellan upphängningarna i [m].
Qc = Vikt för en m2 innertak i [Kgf/m2].
a = Innertakets bredd i [m].
Ib = (a + 0,0334) avstånd mellan spåren i [m].
OBS! Fördela utrustningens vikt i spårpartiet jämnt mellan upphängningarna.

RUS Используйте следующую формулу для расчета грузоподъемности каждого отдельного подвесного элемента в зависимости от типа фальшпотолка:
P= R- (Pb x Is) - (Qc x Ib x Is)
где:
P = грузоподъемность подвесного элемента в [кгс].
R = 10 кгс – максимальная гарантированная грузоподъемность класса безопасности 5.
Pb = 0,8 кгс/м, масса одного метра шинопровода.
Is = расстояние между подвесными элементами в [м].
Qc = масса одного м2 фальшпотолка в [кгс/м2].
a = ширина фальшпотолка в [м].
Ib = (a + 0,0334) расстояние между шинопроводами [м].
ПРИМЕЧАНИЕ: Равномерно распределите вес приборов на отрезке шинопровода между подвесными элементами.

CN 请根据假墙平顶的类型，使用以下公式在计算每一个单独的吊灯的承重能力
P= R- (Pb x Is) - (Qc x Ib x Is)
在此，
P=吊灯的承重能力【公斤力量】。
R=10公斤力量，最大保护级为5的吊灯的最大能力。
Pb=0.8公斤力量/米，1米轨道的重量。
Is=吊灯之间的顶间距离【米】。
Qc=—平方米的假墙平顶的重量【公斤力量/平方米】。
a=假墙平顶的宽度【米】。
Ib=(a + 0.0334)轨道之间的顶尖距离【米】。
注意事项：在轨道的一段距离间均匀地分配吊灯装置的重量。

J 吊り天井のタイプに関して、各サスペンションの荷重を計算する場合は、以下の数式をご使用ください。
P= R- (Pb x Is) - (Qc x Ib x Is)
説明：
P = サスペンションの荷重［単位：Kgf］。
R = 10Kgf、保証されるサスペンションの最大吊り下げ荷重（安全度 5）。
Pb = 1Kgf/m、トラック 1 メートルの重量。
Is = 各サスペンションの中央から中央までの距離［単位：m］。
Qc = 吊り天井 1 ㎡ 分の重量［単位：Kgf/㎡］。
a = 吊り天井の幅［単位：m］。
Ib = (a + 0.0334) 各トラックの中央から中央までの距離［単位：m］。

注意：トラック ネットワーク上の発光体の重量は、各サスペンションに均等に配分してください。

I In caso di installazioni diverse da quelle indicate, calcolare la struttura sospesa tenendo conto che il peso proprio del binario è pari a 1 Kg al metro lineare e che ogni elemento di sospensione supporta con grado di sicurezza pari a 5 i seguenti carichi: 10 Kg per MX66; 15 Kg per MWW6; 20 Kg per MWW8 fisher S6.

GB If the installation is different than specified, when you calculate the suspended structure consider that the weight of the track is 1 Kg per linear metre and that each suspension element supports the following loads (with safety degree 5): 10 Kg for MX66; 15 Kg for MWW6; 20 Kg for MWW8 fisher screw S6.

F En cas d'installations autres que celles indiquées, veuillez calculer la structure suspendue en tenant compte que le poids du rail est égal à 1 Kg par mètre linéaire et que chaque élément de suspension supporte les charges suivantes avec un degré de sécurité égal à 5 : 10 Kg pour MX66; 15 Kg pour MWW6 ; 20 Kg pour MWW8 chevilles S6.

D Bei Installationen, die von den angegebenen Installationsmöglichkeiten abweichen, berücksichtigen Sie bei der Berechnung der abgehängten Struktur bitte, dass das Eigengewicht der Stromschiene 1 kg pro Linearmeter beträgt und dass jedes Hängeelement mit einem Sicherheitsgrad von 5 folgende Lasten trägt: 10 Kg für MX66; 15 kg für MWW6; 20 kg für MWW8 Fischer-Dübel S6.

NL In het geval er installaties worden uitgevoerd die verschillen van deze die zijn aangegeven, moet u de op te hangen structuur berekenen door rekening te houden met het feit dat het gewicht van de rail 1 kg per lineaire meter is, en dat elk pendelelement met een veiligheidsgraad van 5 de volgende belastingen kan dragen: 10 Kg per MX66; 15 kg per MWW6; 20 kg per MWW8 fisher S6.

E En caso de instalaciones diferentes de las indicadas, calcular la estructura suspendida considerando que el peso del propio raíl es igual a 1 Kg por metro lineal y que cada elemento de suspensión soporta con grado de seguridad igual a 5 las cargas siguientes: 10 Kg para MX66; 15 Kg para MWW6; 20 Kg para MWW8 fisher S6.

N I tilfelle andre installasjoner enn de som er angitt, beregne den hengende strukturen ved å ta med i regnestykket at egenvekten til sporet tilsvarer 1 Kg hver lineære meter og at hver opphengte element støtter følgende laster med sikkerhetsgrad tilsvarende 5: 10 Kg for MX66; 15 Kg for MWW6; 20 Kg for MWW8 fisher S6.

DK I tilfælde af installationer, der er forskellige fra dem, der er angivet, skal den ophængte struktur overholde følgende specifikationer: Skinnens egenvægt svare til 1 kg for hver meter, og at hvert ophæng bærer de følgende belastninger med en sikkerhedsgrad, der svarer til 5: 10 Kg for MX66; 15 Kg for MWW6; 20 Kg for MWW8 fisher S6.

S Vid andra installationer än de som beskrivs, beräkna den upphängda stommens vikt, med hänsyn till att spåren väger 1 kg per löpmeter och att varje upphängt element tål följande belastningar med säkerhetsgrad lika med 5: 10 Kg för MX66; 15 kg för MWW6, 20 kg för MWW8 fisher S6.

RUS В случае монтажа, отличающегося от указанного в этой брошюре, рассчитать подвесную конктрукцию, учитывая, что собственный вес шинопровода равен 1 кг на 1 погонный метр, и что каждый подвесной элемент безопасно выдерживает с классом безопасности 5 следующую нагрузку: 10 кг для MX66;15 кг для MWW6; 20 кг для MWW8 fisher S6.

CN 如果安装方法与说明中的不同，计算悬挂结构位置时，请考虑到滑轨的重量为每米1公斤，而且各个悬挂部件的承重量如下（安全等级 5）：MX66 为 10 公斤；MWW6 为 15 公斤；MWW8 鱼形螺钉 S6 为 20 公斤。

J 指定の取り付け以外の方法で取り付けを行う場合は、サスペンション構成を計算する際、トラックの重さはリニアメーターあたり 1kg とし、各サスペンション エレメントは以下の重量を支えるものとして計算してください（安全度 5）：MX66 は 10kg、MWW6 は 15kg、MWW8 フィッシャー スクリュー S6 は 20kg。

MWW9

MAX 10Kg

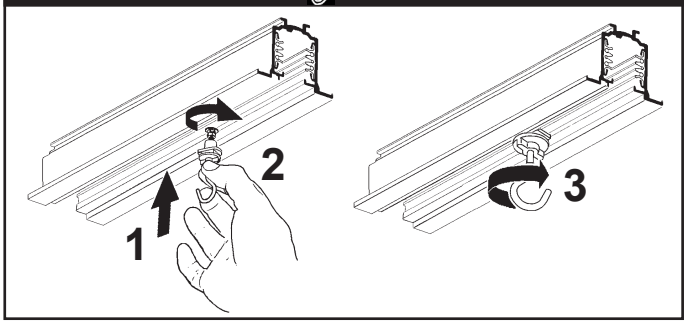

MWW7

IP40

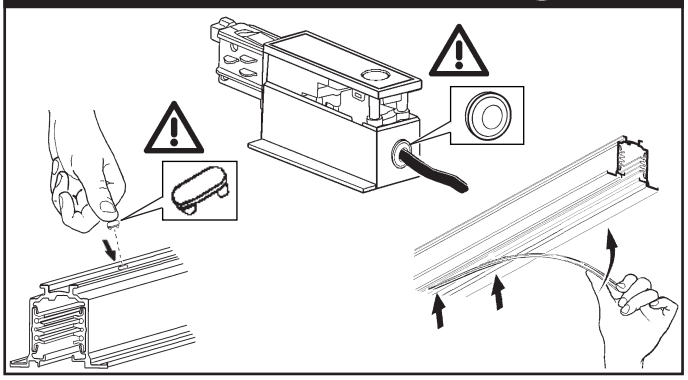

MY00

I Le barre di binario di lunghezza 1-2-3-4 m vengono fornite con i conduttori di rame già incassati come prescritto dalla norma di sicurezza.
Nel caso in cui si abbia la necessità di accorciare la lunghezza del binario in fase di installazione, dopo il taglio utilizzare la pinza speciale (art.MY00) avendo cura di intestare i 4 conduttori (L1-L2-L3-N) di almeno 5 mm per garantire le corrette distanze elettriche in aria e superficiali.

GB The track bars with lenght 1-2-3-4 m are provided with the copper conductors already recessed, in compliance with the relevant safety standardIf it is necessary to shorten the track during installation, after the cut it is necessary to use the special cutting tool (art.MY00) to recess the 4 conductors (L1-L2-L3-N) at least of 5mm so that the correct air, surface and electrical distances are respected.

F Les barres de rail de 1-2-3-4 m de long sont fournies avec les conducteurs en cuivre déjà encastrés comme le requiert la norme de sécurité.
Au cas où il faudrait raccourcir la longueur du rail lors de l'installation, après la découpe, utiliser la pince spéciale (art. MY00) en prenant soin de dénuder les 4 conducteurs (L1-L2-L3-N) sur au moins 5 mm pour garantir les distances électriques adéquates dans l'air et en surface.

D Die Profilschienenelemente in den Längen 1, 2, 3 und 4 m werden mit Kupferleitern geliefert, die schon entsprechend den Vorgaben der Sicherheitsrichtlinie eingebaut sind.
Falls eine Schiene zum Einbau verkürzt werden muss, nach dem Ablängen die Enden der 4 Leiter (L1-L2-L3-N) mit der Spezialzange (Art. MY00) auf mindestens 5 mm anschneiden, um die korrekten Kontaktabstände zu erhalten.

NL De railstaven van 1-2-3-4 m lang worden geleverd met de koperen geleiders al ingebouwd zoals voorgeschreven door de veiligheidsnorm.
Indien het nodig is om de rail tijdens de installatie te verkorten, moeten daarna met de speciale tang (art. MY00) de 4 geleiders (L1-L2-L3-N) minstens 5 mm ingewerkt worden om de correcte elektrische afstanden te garanderen, zowel bovengronds als op de grond.

E Las barras de raíl de longitud 1-2-3-4 m se suministran con los conductores de cobre ya empotrados según prescribe la norma de seguridad.
En caso de tener que acortar la longitud del raíl durante la instalación, después del corte utilizar la pinza especial (art.MY00) asegurándose de insertar los terminales de los 4 conductores (L1-L2-L3-N) al menos 5 mm con el fin de garantizar las correctas distancias eléctricas aéreas y superficiales.

DK Skinnerne i længden 1-2-3-4 meter leveres med kobberledere, der allerede er indbygget, som foreskrevet i sikkerhedsreglerne.
Hvis det er nødvendigt at afkorte længden på skinnen under installation, skal man efter skæringen bruge en specialtang (art. MY00) og skære de 4 leders ender (L1-L2-L3-N) mindst 5 mm for at sikre korrekt elektrisk afstand i luft og overflader.

N Skinnene i 1-2-3-4 m lengde leveres ferdig med innbyggede kobberledere, i henhold til sikkerhetsforskriftene.
Dersom det skulle være nødvendig å korte av skinnelengden under installeringen, må man bruke den spesielle tangen (art. MU00), etter at skinnen er kuttet av, og justere de 4 lederne (L1-L2-L3-N) med minimum 5 mm, slik at man overholder de korrekte elektriske avstandene i luften og på overflatene.

S Kopparledarna är redan inbyggda i spårprofilerna med längderna 1-2-3-4 m enligt gällande säkerhetsföreskrifter.
Om det är nödvändigt att korta av spårets längd vid installationen, ska specialtången (art. MY00) användas efter kapningen för att koppla samman de fyra ledarna (L1-L2-L3-N) med med en längd på åtminstone 5 mm för att garantera korrekta elektriska kryp- och luftavstånd.

RUS Рельсовые направляющие 1-2-3-4 м оснащаются уже заглубленными медными проводниками в соответствии с действующим стандартом безопасности.
Если необходимо укоротить рельс во время монтажа, то после реза следует заглубить 4 проводника (L1-L2-L3-N) на 5 мм с помощью специального инструмента (арт. MY00), чтобы соблюсти правильный воздушный, поверхностный и электрический зазор.

CN 轨道条（规格为：1/2/3/4 米长）配备嵌入式铜导线，且符合相关安全性标准。如果安装过程中有必要缩短轨道，那么切割后，则需要使用特殊的切割工具 (art.MY00) 嵌入 4 根至少 5 毫米的导线 (L1-L2-L3-N)，以便确保精确的空气、表面和电气距离。

J 関連する安全規格に従い、長さ 1-2-3-4 m のトラックバーにはすでに銅伝導体が埋め込まれています。取り付け時にトラックを短くする必要がある場合は、切断後に特殊な切断道具 (art.MY00) を使って、適切な空気、表面、電気的距離を保てるよう、最低 5mm の間隔を空けて 4 本の伝導体 (L1-L2-L3-N) を埋め込んでください。

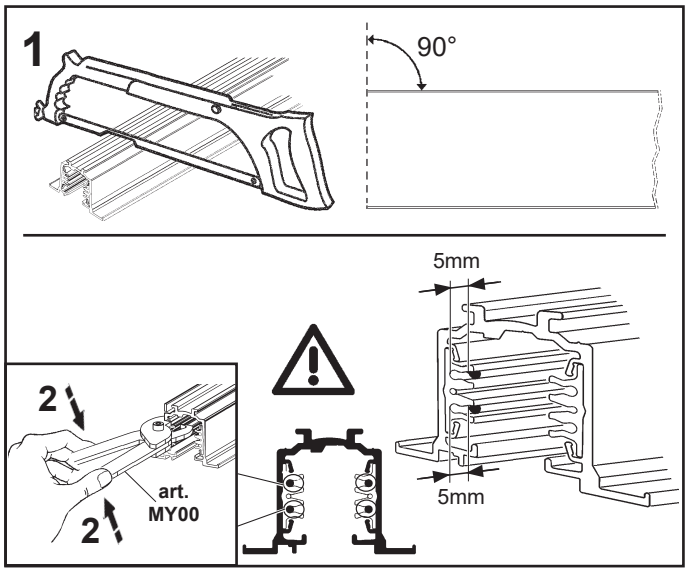

I Per gli apparecchi art. **4867 - 4868 - 4869 - MR98 - MT86** non utilizzare i sistemi di sospensione flessibili art. **MWW6 - MX66**.

GB For lighting fixtures with code numbers **4867 - 4868 - 4869 - MR98 - MT86**, do not use flexible suspension systems with code numbers **MWW6 - MX66**.

F Pour les appareils art.**4867 - 4868 - 4869 - MR98 - MT86** ne pas utiliser les systèmes de suspension flexibles art. **MWW6 - MX66**.

D Verwenden Sie für die Leuchten mit den Codes **4867 - 4868 - 4869 - MR98 - MT86** nicht die flexiblen Aufhängesysteme mit den Codes **MWW6 - MX66**.

NL Gebruik voor de apparaten art. **4867 - 4868 - 4869 - MR98 - MT86** niet de flexibele ophangsystemen art. **MWW6 - MX66**.

E Para los aparatos art. **4867 - 4868 - 4869 - MR98 - MT86** no utilizar los sistemas de suspensión flexibles art. **MWW6 - MX66**.

N For lysarmaturer med kodenumre **4867 - 4868 - 4869 - MR98 - MT86**, ikke bruk fleksible hengesystemer med kodenumre **MWW6 - MX66**.

DK Til armaturerne art. **4867 - 4868 - 4869 - MR98 - MT86** må man ikke bruge de fleksible ophængssystemer art. **MWW6 - MX66**.

S För utrustning art. **4867 - 4868 - 4869 - MR98 - MT86** ska inte de flexibla upphängningssystemen art. **MWW6 - MX66** användas.

RUS Для изделий арт. **4867 – 4868 – 4869 - MR98 - MT86** не использовать подвесные тросики арт. **MWW6 - MX66**.

CN 对于4867-4868-4869-MR98-MT86项目装置，请不要使用有弹性的悬挂系统：**MWW6 - MX66** 产品。

J コード番号**4867 - 4868 - 4869 - MR98 - MT86**の照明取り付け具については、コード番号 **MWW6 - MX66** のフレキシブル サスペンション システムはご使用にならないでください。

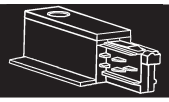

VISTA DA TERRA - VIEW FROM THE GROUND - VUE DE DESSOUS
ANSICHT VON UNTEN - AANGEZICHT VANAF DE GROND - VISTA DESDE TIERRA
SETT FRA GULVET - SET FRA NEDEN - VY FRÅN MARKEN
ВИД СНИЗУ - 从地面仰视 - 地上から見た図

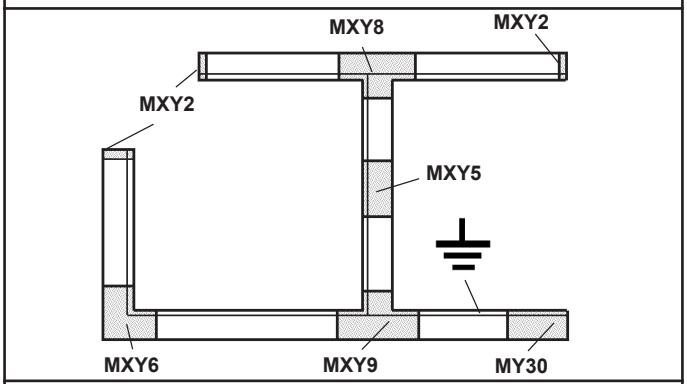

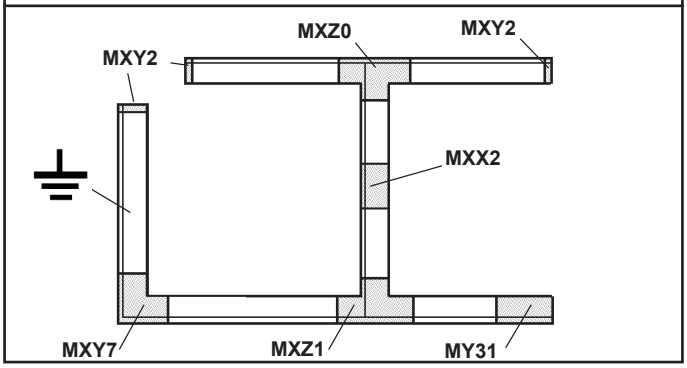

MXY2

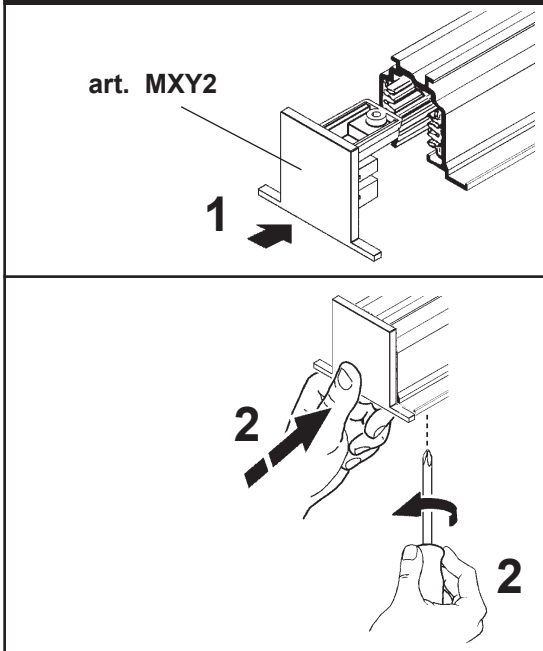

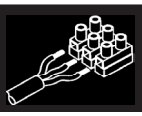

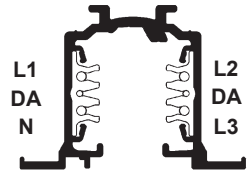

SCHEMA DI COLLEGAMENTO ELETTRICO - ELECTRICAL CONNECTION DIAGRAM
SCHÉMA DE RACCORDEMENT ÉLECTRIQUE - ELEKTROANSCHLUSS-SCHEMA
ELEKTRISCH VERBINDINGSSCHEMA - ESQUEMA DE CONEXIÓN ELÉCTRICA
ELEKTRISK TILKOBLINGSDIAGRAM - ELEKTRISK TILSLUTNINGSSKEMA
ELEKTRISKT ANSLUTNINGSSCHEMA - Электрическая схема - 电子连接的图表
電気接続図

MONOFASE - SINGLE-PHASE - MONOPHASÉ - EINPHASIG - EENFASE - MONOFÁSICO
ENKELTFASET - ENKELTFASE - ENFA - МОНОФАЗНОЕ - 单一阶段（过程） 单相

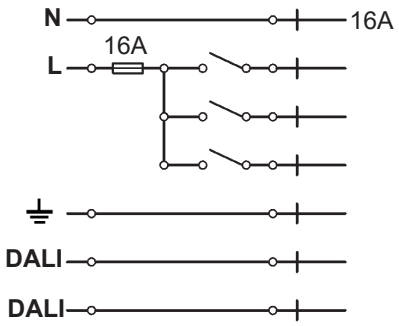

TRIFASE - THREE-PHASE - TRIPHASÉ - DREIPHASIG - DRIEFASE - TRIFÁSICO
TREFASET - TREFASE - TREFAS - ТРЁХФАЗНОЕ - 三个阶段（过程） 三相

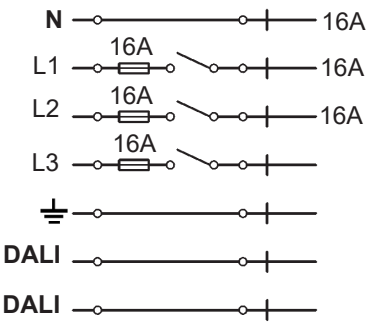

I **N.B.:** Il collegamento elettrico alla rete può essere effettuato soltanto tramite gli art. MXY3 - MXY4

GB **N.B.:** The electrical connection to the mains can be carried out only with articles MXY3 - MXY4.

F **N.B.:** Le branchement électrique au réseau peut se faire uniquement au moyen des art. MXY3 - MXY4.

D **N.B.:** Der Netzanschluß kann nur durch die Artikel MXY3 - MXY4 erfolgen.

NL **N.B.:** De elektrische verbinding aan het net kan enkel en alleen uitgevoerd worden aan de hand van art. MXY3 - MXY4.

E **NOTA:** La conexiòn eléctrica a la red puede efectuarse ùnicamente a través de los artt. MXY3 - MXY4.

DK **N.B.:** Den elektriske tilslutning til forsyningsnettet kan kun udføres ved hjælp af art. MXY3 - MXY4.

N **N.B.:** Den elektriske tilkoplingen til strømnettet kan utføres kun med artiklene MXY3 - MXY4.

S **OBS!** Elanslutningen till nätet kan endast göras med art. MXY3 - MXY4.

RUS ПРИМЕЧАНИЕ: Электрическое подключение к сети может быть выполнено только при помощи артиклей MXY3 и MXY4.

CN 注意：仅能用articles MXY3 和 MXY4 实现与干线的电路连接。

J 注意: 電源への電気接続を行えるのは、製品 MXY3 - MXY4 のみです。

MXY3 - MXY4

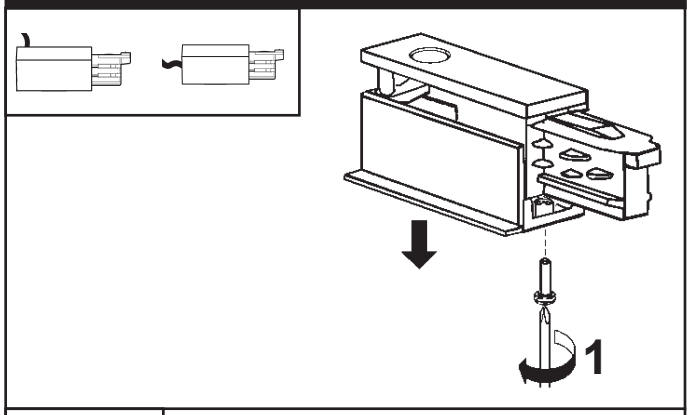

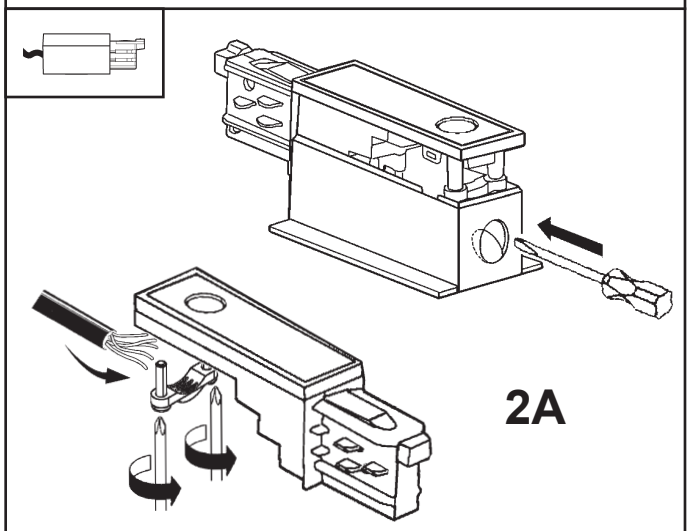

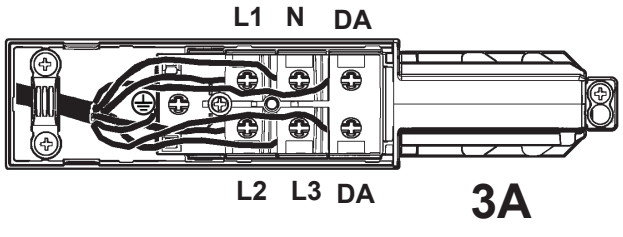

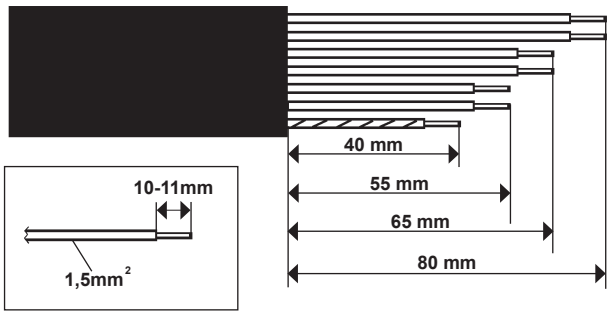

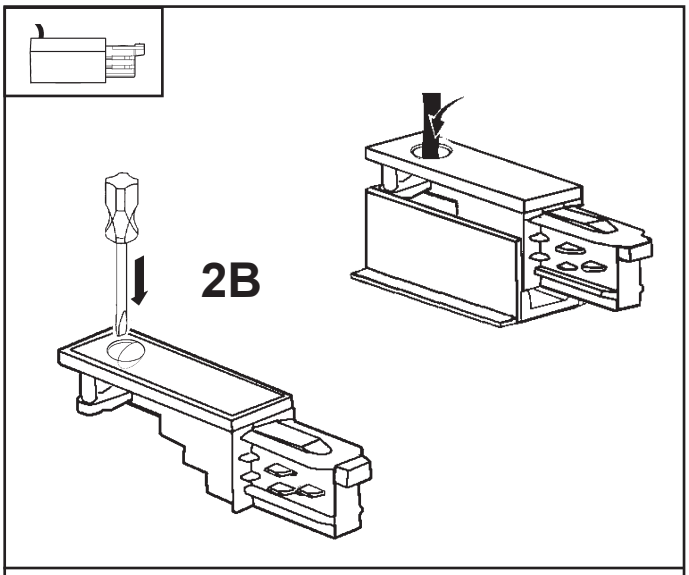

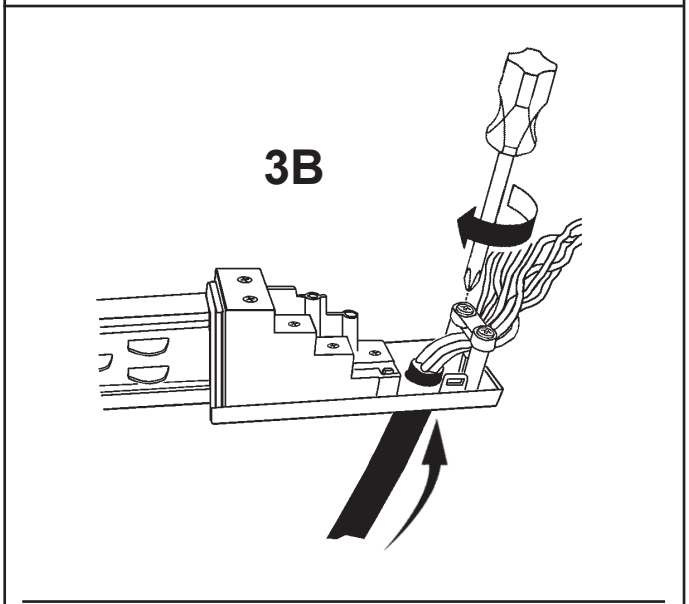

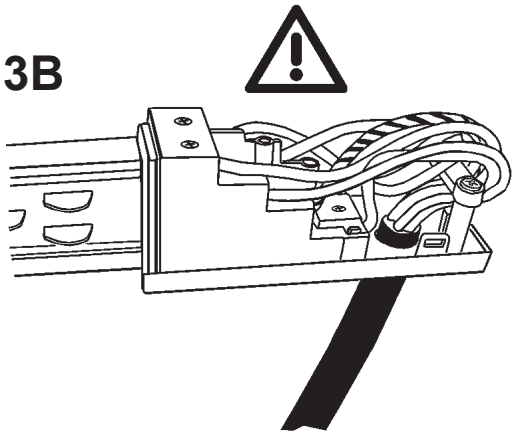

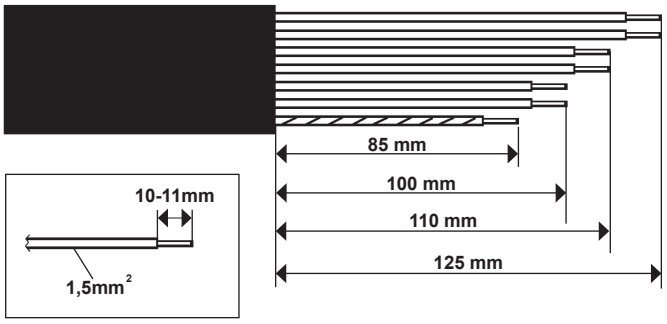

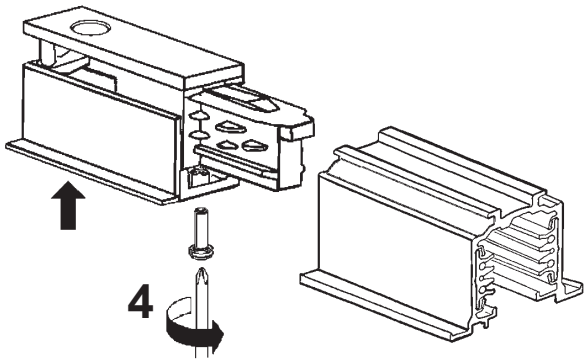

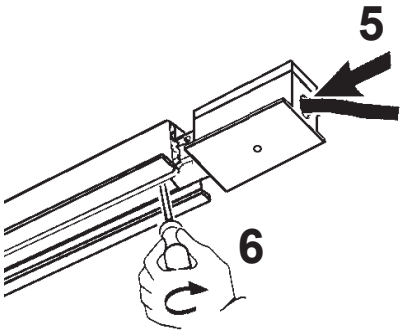

I Sul binario iGuzzini è possibile utilizzare solo prodotti,giunti e accessori iGuzzini. I prodotti,giunti e accessori iGuzzini possono essere utilizzati solo su binari iGuzzini.

GB The iGuzzini track may only be used in conjunction with iGuzzini products, couplings, accessories. iGuzzini products, couplings, accessories may only be used in conjunction with iGuzzini tracks.

F Sur le rail iGuzzini on en peut utiliser que des produits, jonctions, accessoires iGuzzini. Les produits, jonctions, accessoires iGuzzini ne peuvent être utilisés que sur les rails iGuzzini.

D An der Stromschiene von iGuzzini können nur fähige Leuchten, Verbinder, Zubehörteile von iGuzzini angeschlossen werden. Die fähigen Leuchten, Verbinder , Zubehörteile von iGuzzini eignen sich nur zur Verwendung an Stromschienen von iGuzzini.

NL Op de iGuzzini rails is het alleen mogelijk producten, koppelstukken, accessoires iGuzzini te gebruiken. De producten, koppelstukken, accessoires iGuzzini mogen alleen worden gebruikt op de rails iGuzzini.

E En el rail DALI iGuzzini se pueden utilizar solamente productos, uniones, accesorios iGuzzini. Los productos, uniones, accesorios iGuzzini pueden utilizarse solamente en los raíles iGuzzini.

DK På iGuzzini skinnen er det kun muligt at bruge produkter, samlinger, tilbehør fra iGuzzini. iGuzzini produkterne, samlinger, tilbehør kan kun bruges på iGuzzini skinnerne.

N På skinnen iGuzzini er det bare mulig å bruke iGuzzini-produkter, koblinger, tilbehør . Produktene, koblingene, tilbehør iGuzzini kan bare brukes på iGuzzini-skinner.

S På iGuzzini-spåret kan endast iGuzzini-produkter, leder användas, tillbehör . DALI iGuzzini-produkter, leder användas, tillbehör kan endast användas på DALI iGuzzini-spår.

RUS На шинопроводе iGuzzini можно использовать только изделия, УСТАНАВЛИВАЕМЫЕ, Муфты iGuzzini. Изделия, УСТАНАВЛИВАЕМЫЕ, Муфты iGuzzini могут быть использованы только на шинопроводах iGuzzini.

CN 在iGuzzini 轨道上只可使用 iGuzzini的产品，联轴器，配件。iGuzzini的产品，联轴器，配件只可以用在 iGuzzini的轨道上。

J iGuzzini トラックは、iGuzzini 製品、カップリング、アクセサリへの接続のみにご使用いただけるもので、iGuzzini 製品、カップリング、アクセサリは、iGuzzini トラックへの接続のみにご使用いただけるものです。

I Il numero massimo di prodotti collegabili su un'unica linea DALI è 64 e la lunghezza dei cavi + binari è di max 300mt.

GB A maximum of 64 products may be connected to a single DALI line; the maximum length of the wires plus the tracks is 300 m.

F Un nombre maximum de 64 produits peuvent être reliés sur une seule ligne DALI et la longueur des câbles + la longueur des rails est de 300 mètres maximum.

D Maximal können 64 Leuchten an einer einzigen DALI-Leitung angeschlossen werden, und die Länge der Kabel plus die Länge der Stromschiene beträgt max. 300 m.

NL Het maximale aantal producten dat kan worden aangesloten op een enkele DALI lijn is 64 en de lengte van de kabels + de rails is maximaal 300 m.

E El número máximo de productos que pueden conectarse a una única línea DALI es 64 y la longitud de los cables más la longitud del riel es como máx. de 300 metros.

N Maksimalt antall produkter som kan kobles på én eneste linje DALI er 64 og lengden på kablene samt skinnene er på maksimalt 300 meter.

DK Maks. antal produkter, der kan tilsluttes én DALI linje er 64, og ledningernes + skinnernes længde er maks. 300 m.

S Max. 64 produkter kan kopplas samman på en enda DALI-linje och längden för kablarna + spåren är max. 300 m.

RUS Максимальное число изделий, монтируемых на одном шинопроводе DALI – 64, максимальная длина проводов + длина шинопровода - 300 метров.

CN 在单一的DALI电路上可以连接的最大灯具数量为64个，并且其电线上轨道的最大长度为300米。

J 1 つの DALI ラインに接続できる製品は最大 64 製品です。ワイヤーの長さは、最大の長さにトラックを足した状態で 300m です。

Headquarters iGuzzini illuminazione spa
via Mariano Guzzini, 37 - 62019 Recanati Italy

iGuzzini

2.509.447.06
IS09998/08

BINARIO
INCASSO
TRIFASE + DALI

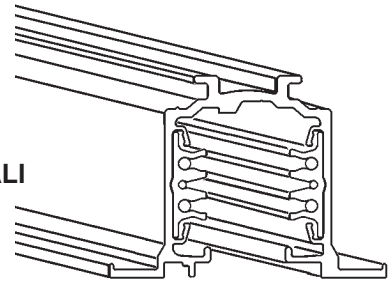

تحذير :
لا يمكن ضمان سلامة هذا الجهاز إلا إذا التزمت بهذه التعليمات، يجب حفظها في مكان أمن.

I **ATTENZIONE:**
LA SICUREZZA DELL'APPARECCHIO E' GARANTITA SOLO CON L'USO APPROPRIATO DELLE SEGUENTI ISTRUZIONI; PERTANTO E' NECESSARIO CONSERVARLE.

GB **WARNING:**
THE SAFETY OF THIS FIXTURE IS GUARANTEED ONLY IF YOU COMPLY WITH THESE INSTRUCTIONS; REMEMBER TO CONSERVE IN A SAFE PLACE.

E **ATENCION:**
LA SEGURIDAD DEL APARATO SE GARANTIZA SOLO CUMPLIENDO CUIDADOSAMENTE LAS SIGUIENTES INSTRUCCIONES; POR ELLO, ES NECESARIO CONSERVARLAS.

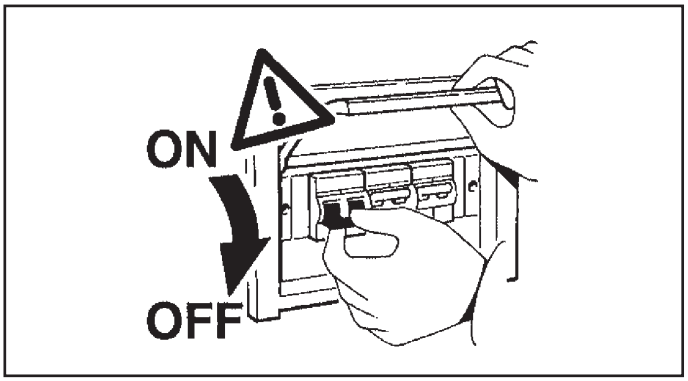

الموضع الإجباري للتركيب وسعة التحميل

POSIZIONE OBBLIGATORIA D'INSTALLAZIONE E CAPACITA' DI CARICO
FIXED INSTALLATION POSITION AND LOAD CAPACITY
POSICION OBLIGATORIA DE INSTALACION Y CAPACIDAD DE CARGA

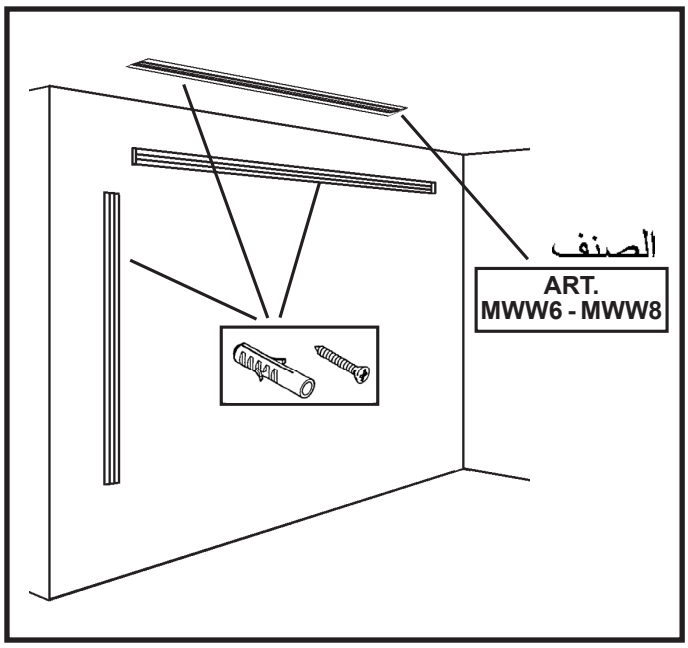

الصنف ART.	ملم L (mm)
P293	1000
P294	2000
P295	3000
P296	4000

للتوزيع الموحد للأحمال، قم بالرجوع إلى الجدول المذكور أدناه.

I Per la distribuzione uniforme dei carichi fare riferimento alla tabella di seguito riportata.
GB For the uniform distribution of the loads refer to the following table.de tabellen.
E Para distribución uniforme de las cargas, consultar como referencia la tabla siguiente.

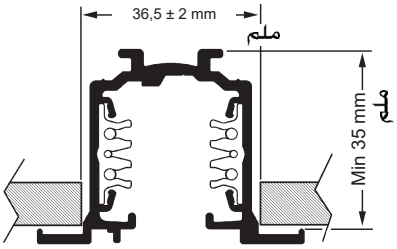

مسامير بوحدة تثبيت "فيشر"
FISCHER
FISCHER SCREWS
FISCHER

التركيب بالسقف
INSTALLAZIONE A SOFFITTO
CEILING INSTALLATION
INSTALACION A TECHO

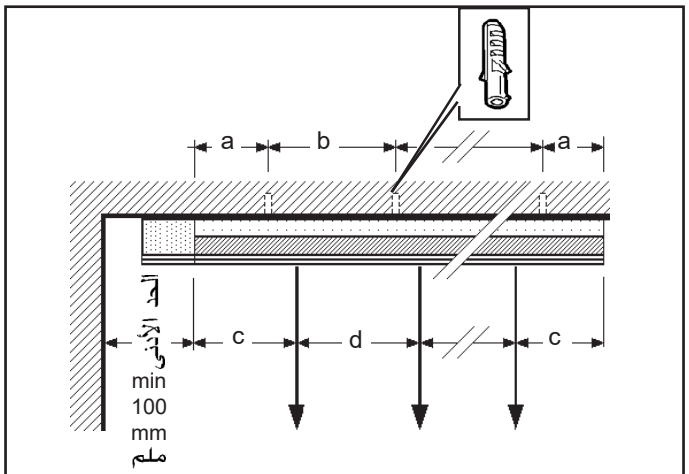

Art.	Fischer مسامير بوحدة تثبيت "فيشر" n°	Kg كغم	الكشّاف SPOT n°	a (mm) ملم	b (mm) ملم	c (mm) ملم	d (mm) ملم
P293	2	2	5	250	500	125	187
		5				125	187
		8	4			125	250
P294	2	2	10	500	1000	125	195
		5	7			125	290
		8	4			125	583
	4	2	10	250	500	125	195
		5				125	195
		8	7			125	290
P295	3	2	15	500	1000	125	196
		5	9			125	343
		8	5			125	687
	6	2	15	250	500	125	196
		5				125	196
		8	11			125	275

P296	4	2	20	500	1000	125	197
		5	13			125	300
		8	7			125	600
	8	2	20	250	500	125	197
		5				125	197
		8	15			250	250

التركيب على حائط

INSTALLAZIONE A PARETE
CEILING INSTALLATION
INSTALACION A LA PARED

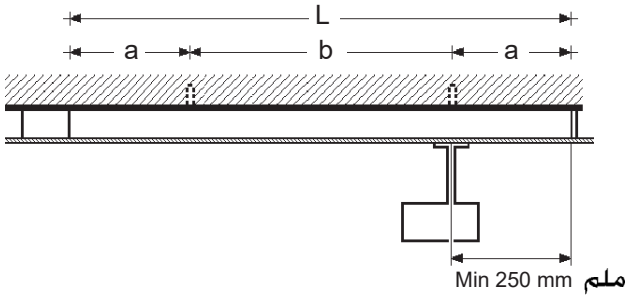

ملم L (mm)	n°	ملم a (mm)	ملم b (mm)	Mf(max) tot (Kgm)
1000	2	250	500	0,5
2000	4	250	500	1
3000	6	250	500	1,5
4000	8	250	500	2

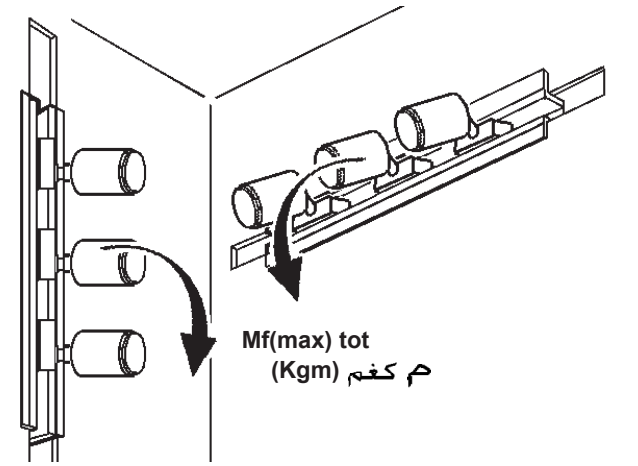

نوعية المنتجات القابلة للتركيب

TIPOLOGIA DI PRODOTTI INSTALLABILI
TYPOLOGY OF INSTALLABLE PRODUCTS
TIPO DE PRODUCTOS INSTALABLES

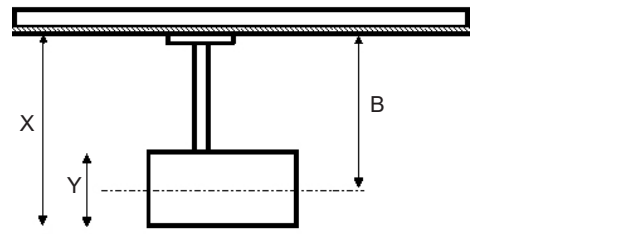

B=X-(Y/2) [m] م

P= كغم الوزن
Peso [Kg]
Weight [Kg]
Peso [Kg]

Mf=PxB [Kgm] م كغم

ملاحظة: بالنسبة للقيود المتعلقة بالتطبيقات على الحائط الخاصة بالكشاف المفرد، قم بالرجوع إلى أوراق الإرشادات الخاصة بالمنتجات تامة الصنع ذات الصلة.

I N.B.: Per limitazioni riguardanti applicazioni a parete del singolo spot, fare riferimento ai fogli istruzioni dei relativi prodotti finiti.

GB N.B.: For any limitations to the wall application of the individual track-mounted product, refer to the instruction sheets on the relevant finished products.

E N.B.: Para limitaciones relativas a las aplicaciones de pared del proyector, hágase referencia a las hojas de instrucciones de los productos acabados correspondientes.

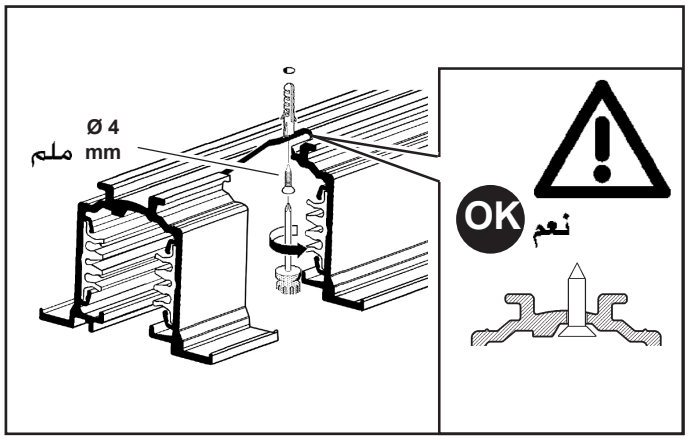

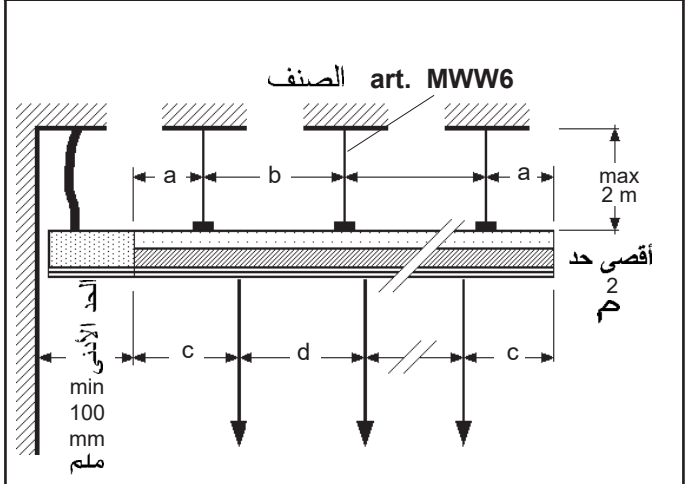

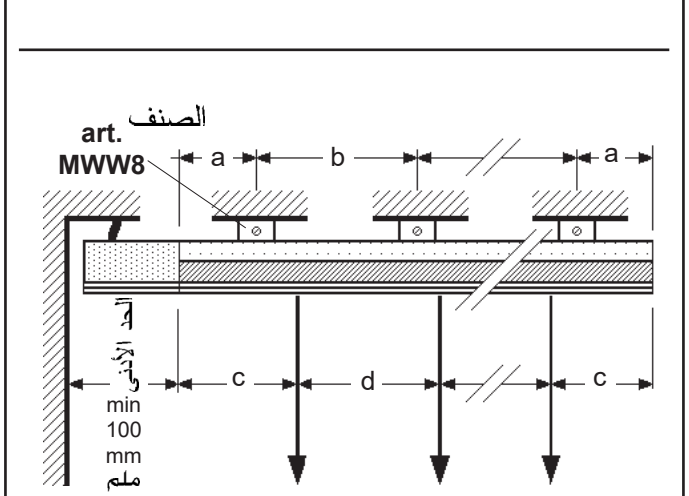

عناصر التعليق

Elementi sospensione
Suspension elements
Elementos colgantes

Art.	الصنف Art. MWW6 MWW8 n°	Kg كغم	الكشّاف SPOT n°	a (mm) ملم	b (mm) ملم	c (mm) ملم	d (mm) ملم
P293	2	2	5	30	940	125	187
		5	5			125	187
		8	3			170	330
		2	5	175	650	125	187
		5	5			125	187
		8	3			170	330
	3	2	5	50	450	125	187
		5	5			125	187
		8	3			170	330

P294	2	2	10	375	1250	125	195
		5	4			250	500
		8	3			330	670
	3	2	10	150	850	125	195
		5	4			250	500
		8	3			330	670
	4	2	10	55	630	125	195
		5	8			125	250
		8	5			200	400
	5	2	10	30	485	125	195
		5	10			125	195
		8	6			175	330
P295	3	2	11	250	1250	150	270
		5	4			375	750
		8	3			250	1250
	4	2	15	90	940	125	196
		5	8			187	375
		8	5			300	600
	5	2	15	200	650	125	196
		5	10			150	300
		8	6			250	500
	6	2	15	30	590	125	196
		5	12			125	250
		8	8			187	375
	7	2	15	75	475	125	196
		5	15			125	196
		8	10			150	300
P296	4	2	20	200	1200	125	197
		5	8			250	500
		8	5			400	800
	5	2	20	100	950	125	197
		5	10			200	400
		8	6			325	670
	6	2	20	50	780	125	197
		5	12			185	330
		8	7			200	600
	7	2	20	125	625	125	197
		5	16			125	250
		8	10			200	400
	8	2	20	75	550	125	197
		5	18			130	220
		8	11			150	370
	9	2	20	60	485	125	197
		5	20			125	197
		8	13			140	310

art.MWW6

الصنف

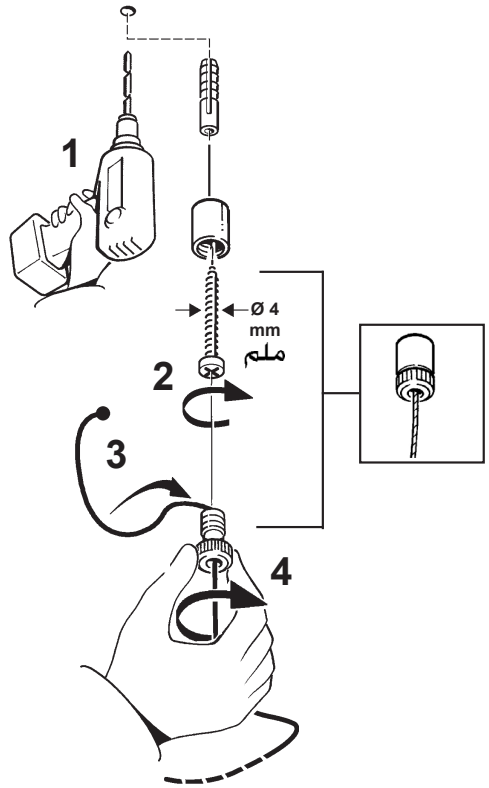

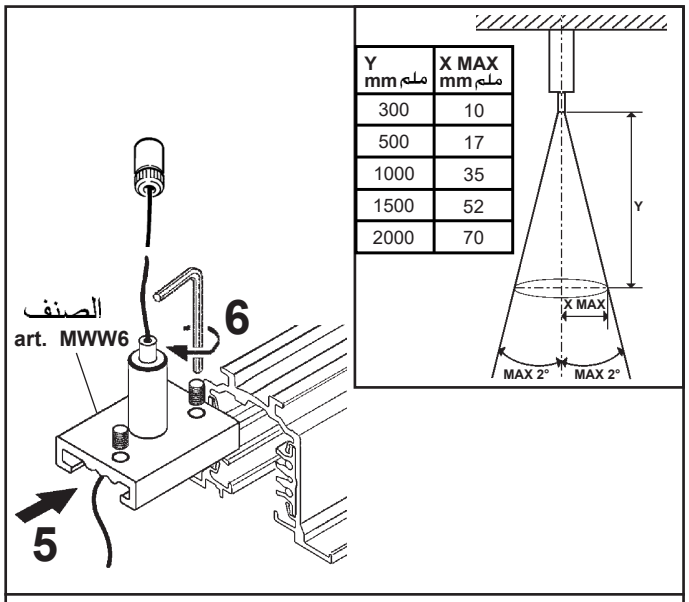

Y mm ملم	X MAX mm ملم
300	10
500	17
1000	35
1500	52
2000	70

Art. MWW8

الصنف

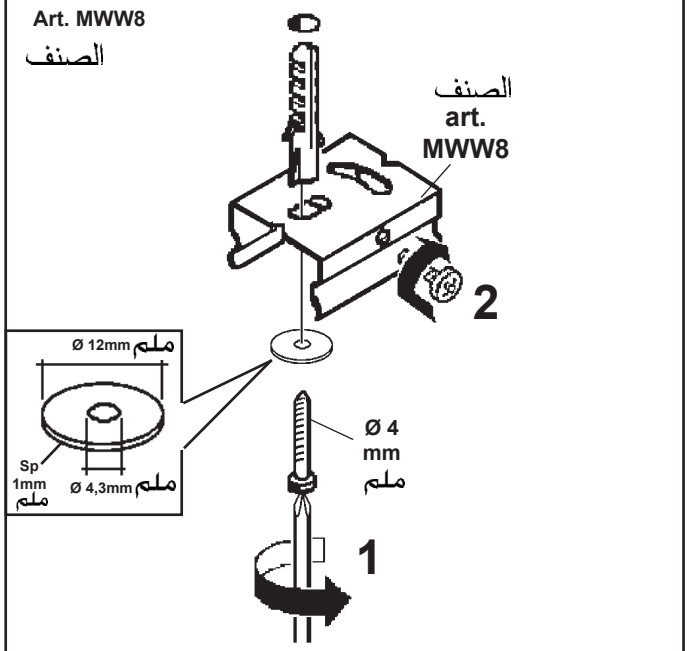

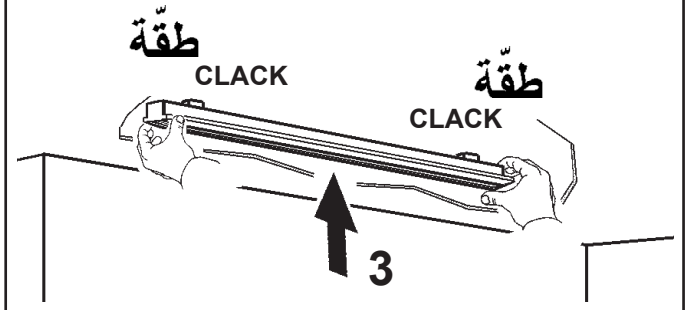

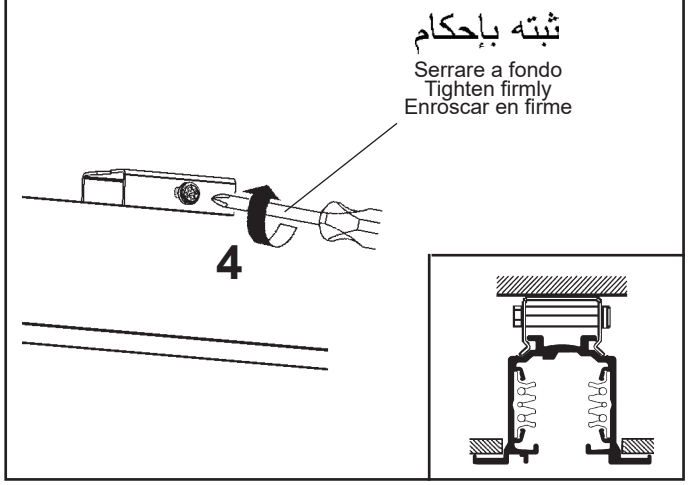

MX66

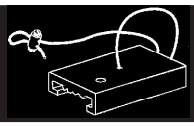

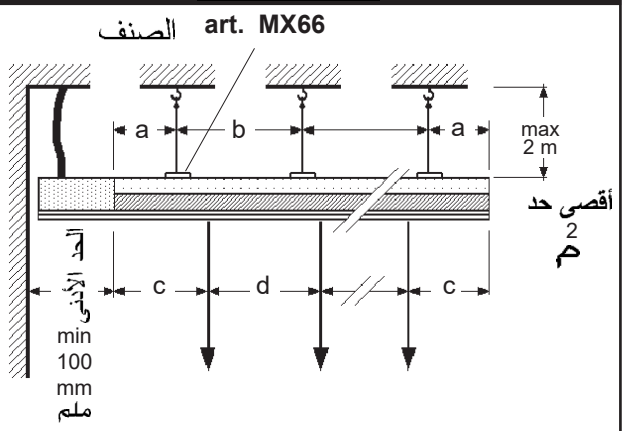

Elementi sospensione
Suspension elements
Elementos colgantes
عناصر التعليق

Art.	الصنف Art. MX66 n°	Kg كغم	الكثافة SPOT n°	ملم a (mm)	ملم b (mm)	ملم c (mm)	ملم d (mm)
P293	2	2	5	30	940	125	187
		5	4			125	250
		8	2			250	500
	3	2	5		470	125	187
		5	4			125	250
		8	2			250	500
P294	3	2	10	30	970	125	195
		5	4			250	500
		8	3			125	875
	5	2	10		485	125	195
		5	8			125	250
		8	4			250	500
P295	4	2	15	30	980	125	196
		5	6			250	500
		8	4			150	900
	7	2	15		480	125	196
		5	12			125	250
		8	6			250	500
P296	5	2	20	30	985	125	197
		5	8			250	500
		8	5			200	900
	9	2	20	40	490	125	197
		5	16			125	250
		8	8			250	500

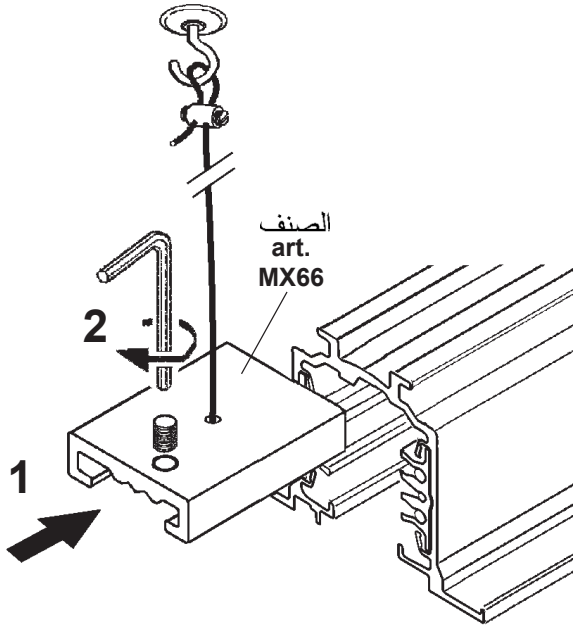

استخدم المعادلة التالية لحساب قدرة الحمولة لكل تعليق مفرد وفقًا لنوع السقف المعلق:

P= R- (Pb x Is) - (Qc x Ib x Is)

حيث:

P = قدرة حمولة التعليق مقاسة بـ (كجم ثقلي).
R = 10كجم ثقلي، أقصى قدرة مضمونة من التعليق بدرجة أمان تعادل 5.
Pb = 0.8 كجم ثقلي/متر، الوزن لمتر من القضبان.
Is = المسافة بين قضبان التعليق بوحدة (المتر)
Qc = وزن المتر المربع للسقف المعلق مقاس بـ (كجم ثقلي/متر مربع)
A = عرض السقف المعلق مقاس بـ (المتر)
Ib = (a + 0,0334) المسافة بين القضبان مقاسة بـ (المتر)
ملحوظة: قم بتوزيع وزن التجهيزات بشكل متساو في القسم الواقع بين قضبان التعليق.

I Utilizzare la seguente formula per calcolare la capacità di carico di ogni singola sospensione in funzione del tipo di controsoffitto:

P= R- (Pb x Is) - (Qc x Ib x Is)

dove:
P= capacità di carico della sospensione in [Kgf].
R= 10Kgf, portata max garantita dalla sospensione con grado di sicurezza pari a 5.
Pb= 0,8Kgf/m, peso di un metro di binario.
Is= interasse tra le sospensioni in [m].
Qc= peso di un m^2 di controsoffitto in [Kgf/m^2].
a= larghezza del controsoffitto in [m].
Ib= (a + 0,0334) interasse tra i binari in [m].
N.B.: Distruibire in modo uniforme il peso degli apparecchi nel tratto di binario tra le sospensioni.

GB Calculate the weight capacity of each suspension in relation to the type of false ceiling using the following formula:

P= R- (Pb x Is) - (Qc x Ib x Is)

where:
P= weight capacity of the suspension in [Kgf].
R=10Kgf, max guaranteed hanging load of the suspension (safety level 5).
Pb=0.8Kgf/m, the weight of one metre of track.
Is=centre-to-centre distance between suspensions in [m].
Qc=weight of one m2 of false ceiling in [Kgf/m2].
a=width of the false ceiling in [m].
Ib=(a + 0.0334) centre to centre distance between the tracks in [m].
N.B.:The weight of the luminaires on the track network must be evenly distributed between the suspensions.

E Utilizar la siguiente relación para calcular la capacidad de carga de cada luminaria suspendida en función del tipo de falso techo:

P= R- (Pb x Is) - (Qc x Ib x Is)

donde:
P=capacidad de carga de la luminaria suspendida en [Kgf].
R=10Kgf, capacidad máx garantizada con grado de seguridad igual a 5.
Pb=0,8Kgf/m, peso de un metro de raíl.
Is=distancia entre las luminarias suspendidas en [m].
Qc=peso de un m2 de falso techo en [Kgf/m2].
a =ancho del falso techo en [m].
Ib=(a + 0,0334) distancia entre los raíles en [m].
N.B.:Distribuir de manera uniforme el peso de las luminarias en la sección de raíl entre los puntos de suspensión.

في حالة تركيبات مختلفة عن تلك الموضحة. قم بحساب التكوين المعلق مع الأخذ في الاعتبار بأن الوزن الخاص بالقضيب نفسه يعادل 1 كجم للمتر الطولي وأن كل مكون تعليق يضمن درجة أمان تعليق تعادل 5 لكل من الحمولات التالية: 10كجم لكل MX66 ؛ 15 كجم لكل من MWW6 ؛ 20 كجم لـMWW8 وحدة تثبيت "فيشر" S6

I In caso di installazioni diverse da quelle indicate, calcolare la struttura sospesa tenendo conto che il peso proprio del binario è pari a 1 Kg al metro lineare e che ogni elemento di sospensione supporta con grado di sicurezza pari a 5 i seguenti carichi: 10 Kg per MX66; 15 Kg per MWW6; 20 Kg per MWW8 fisher S6.

GB If the installation is different than specified, when you calculate the suspended structure consider that the weight of the track is 1 Kg per linear metre and that each suspension element supports the following loads (with safety degree 5): 10 Kg for MX66; 15 Kg for MWW6; 20 Kg for MWW8 fisher screw S6.

E En caso de instalaciones diferentes de las indicadas, calcular la estructura suspendida considerando que el peso del propio raíl es igual a 1 Kg por metro lineal y que cada elemento de suspensión soporta con grado de seguridad igual a 5 las cargas siguientes: 10 Kg para MX66; 15 Kg para MWW6; 20 Kg para MWW8 fisher S6.

MWW9

MAX 10Kg كغم

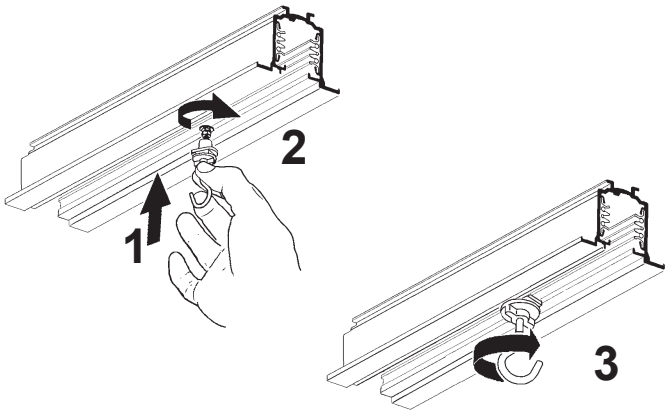

MWW7

IP40

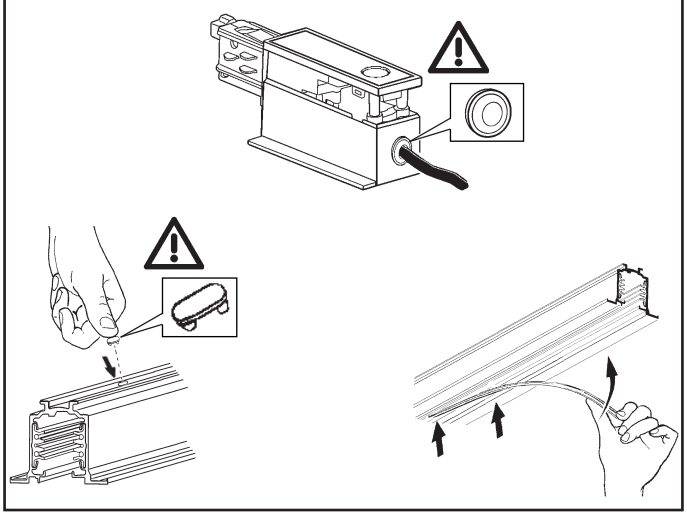

MY00

يتم توريد قضبان المسار ذات الأطوال 4-3-2-1 أمتار، مع الموصلات النحاسية التي يتم تضمينها وفقاً لما هو وارد في معيار السلامة.
في حالة الحاجة إلى تقصير طول القضيب في مرحلة التركيب، فإنه يتم - بعد إجراء عملية التقصير - استخدام ملقط خاص (من النوع MY00)؛ بغرض العناية بأبعاد الموصلات الأربعة (L1-L2-L3-N) لمسافة 5 مم على الأقل؛ وذلك بغرض ضمان توفير المسافة الكهربائية،السطحية والهوائية الصحيحة.

I Le barre di binario di lunghezza 1-2-3-4 m vengono fornite con i conduttori di rame già incassati come prescritto dalla norma di sicurezza.
Nel caso in cui si abbia la necessità di accorciare la lunghezza del binario in fase di installazione, dopo il taglio utilizzare la pinza speciale (art.MY00) avendo cura di intestare i 4 conduttori (L1-L2-L3-N) di almeno 5 mm per garantire le corrette distanze elettriche in aria e superficiali.

GB The track bars with lenght 1-2-3-4 m are provided with the copper conductors already recessed, in compliance with the relevant safety standardIf it is necessary to shorten the track during installation, after the cut it is necessary to use the special cutting tool (art.MY00) to recess the 4 conductors (L1-L2-L3-N) at least of 5mm so that the correct air, surface and electrical distances are respected.

E Las barras de raíl de longitud 1-2-3-4 m se suministran con los conductores de cobre ya empotrados según prescribe la norma de seguridad.
En caso de tener que acortar la longitud del raíl durante la instalación, después del corte utilizar la pinza especial (art.MY00) asegurándose de insertar los terminales de los 4 conductores (L1-L2-L3-N) al menos 5 mm con el fin de garantizar las correctas distancias eléctricas aéreas y superficiales.

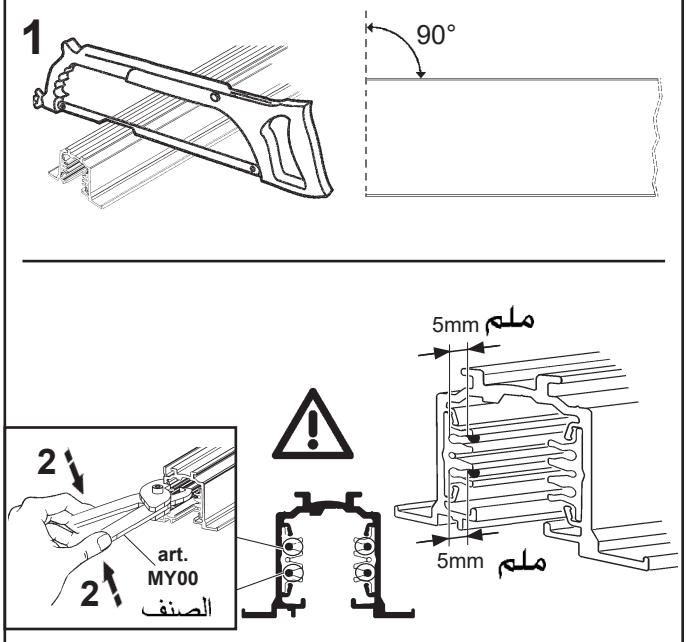

بالنسبة للأجهزة "المنتجات 4867 - 4868 - 4869 - MR98 - MT86"، لا تستخدم أنظمة التعليق المرنة "المنتج MWW6 - MX66"

I Per gli apparecchi art. **4867 - 4868 - 4869 - MR98 - MT86** non utilizzare i sistemi di sospensione flessibili art. **MWW6 - MX66**.

GB For lighting fixtures with code numbers **4867 - 4868 - 4869 - MR98 - MT86**, do not use flexible suspension systems with code numbers **MWW6 - MX66**.

E Para los aparatos art. **4867 - 4868 - 4869 - MR98 - MT86** no utilizar los sistemas de suspensión flexibles art. **MWW6 - MX66**.

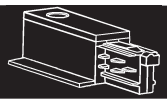

المظهر من الأرض

VISTA DA TERRA
VIEW FROM THE GROUND
VISTA DESDE TIERRA

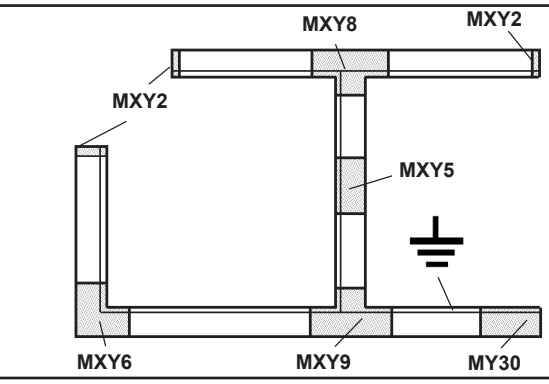

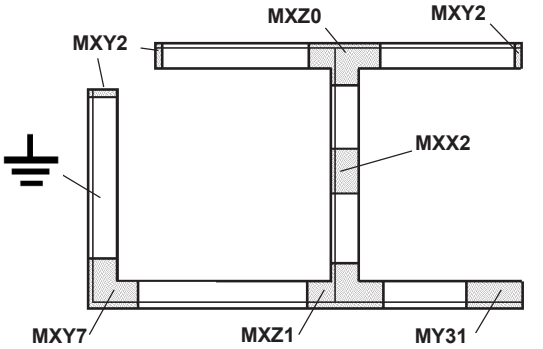

MXY2

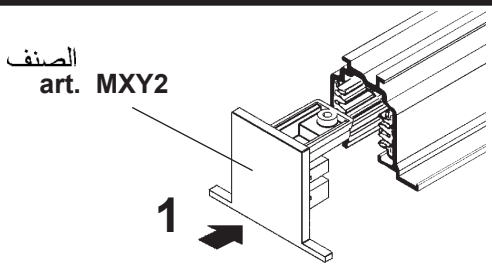

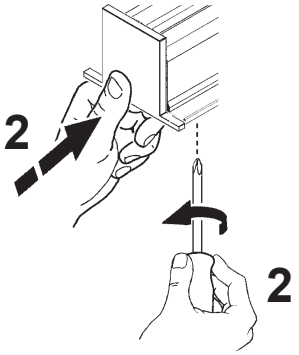

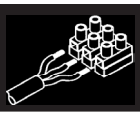

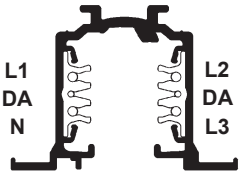

مخطط التوصيل الكهربائي

SCHEMA DI COLLEGAMENTO ELETTRICO
ELECTRICAL CONNECTION DIAGRAM
ESQUEMA DE CONEXIÓN ELÉCTRICA

MONOFASE - SINGLE-PHASE - MONOFÁSICO مرحلة

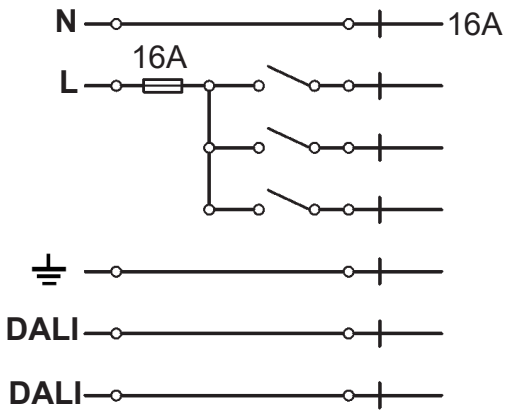

TRIFASE - THREE-PHASE TRIFÁSICO ثلاثي الأطوار

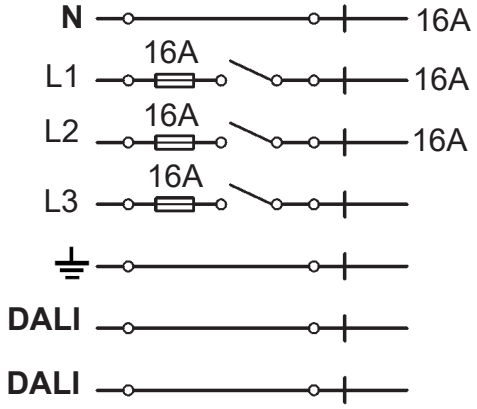

ملاحظة: يُمكن إجراء التوصيل الكهربائي بالشبكة فقط بواسطة المنتجات MXY3 - MXY4

I **N.B.:** Il collegamento elettrico alla rete può essere effettuato soltanto tramite gli art. MXY3 - MXY4

GB **N.B.:** The electrical connection to the mains can be carried out only with articles MXY3 - MXY4.

E **NOTA:** La conexiòn eléctrica a la red puede efectuarse ùnicamente a través de los artt. MXY3 - MXY4.

MXY3 - MXY4

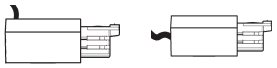

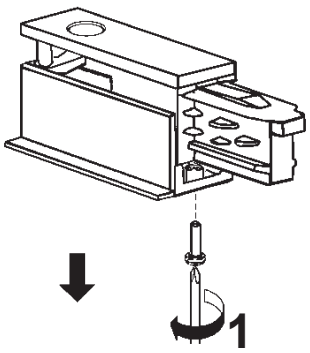

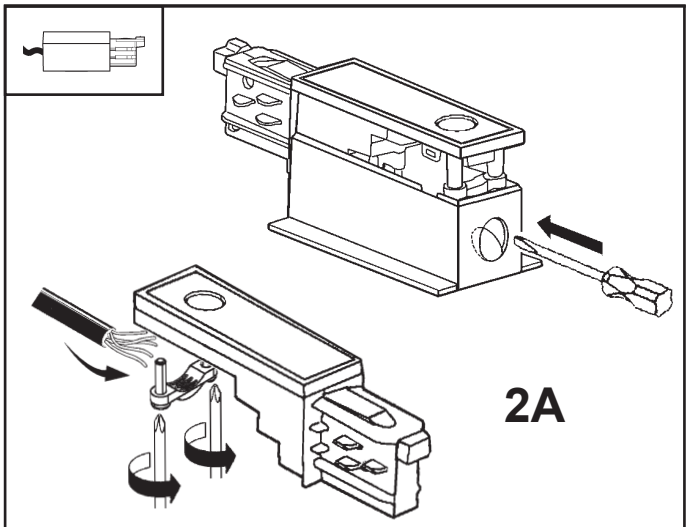

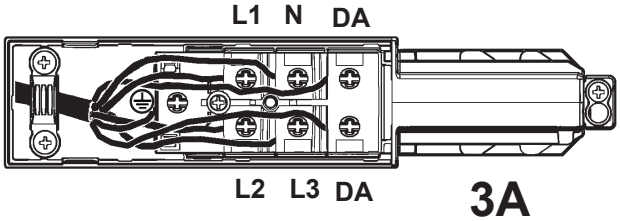

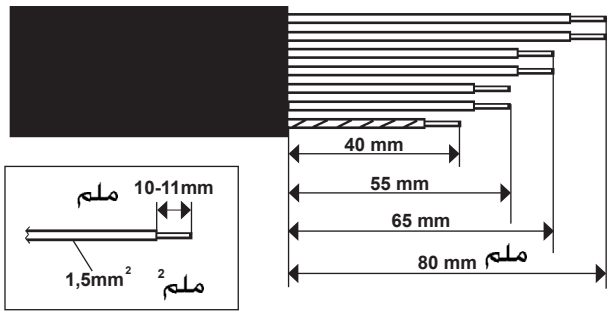

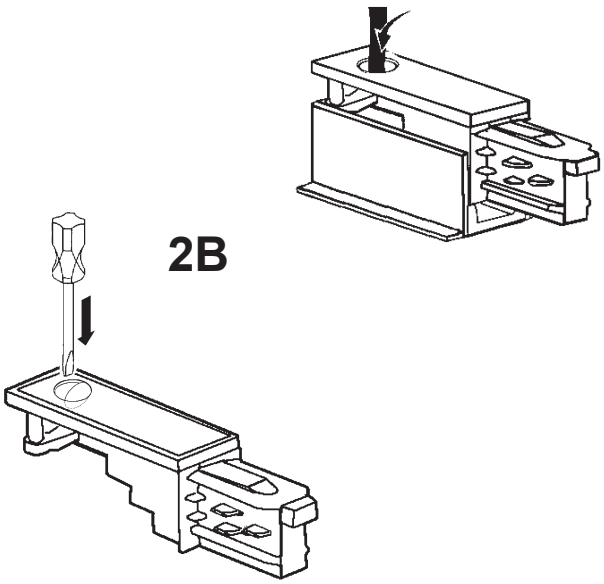

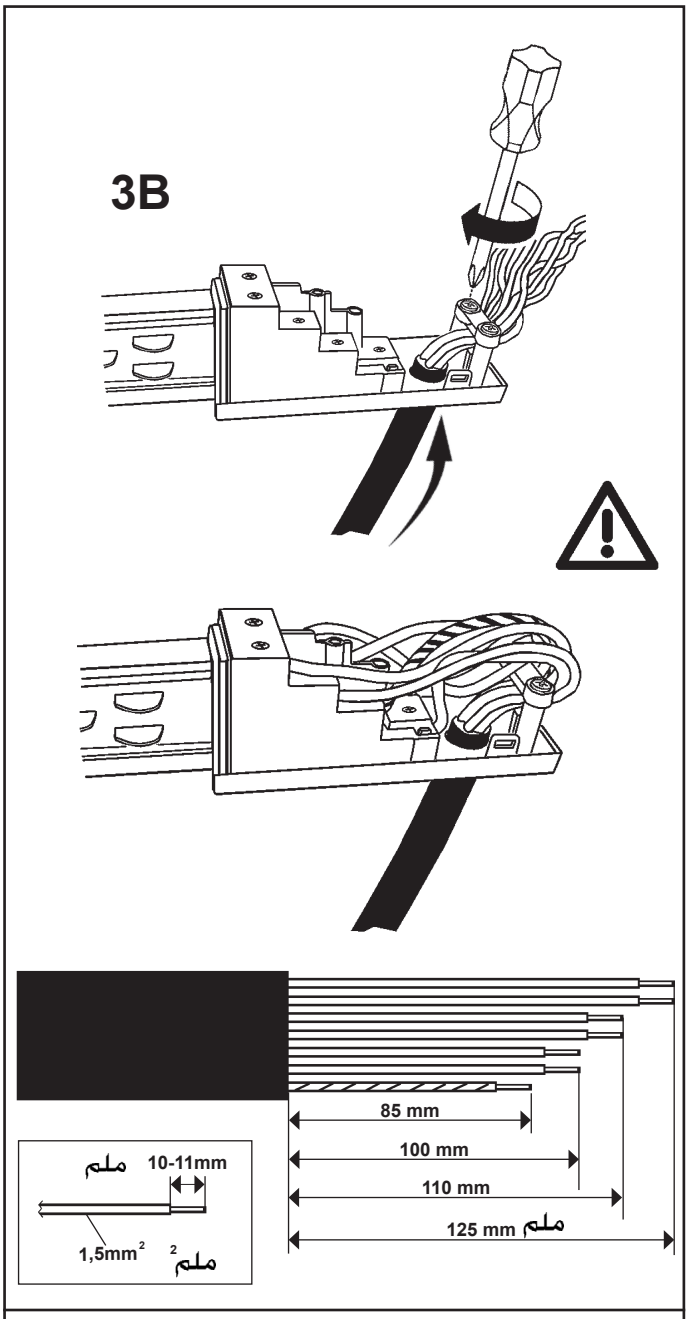

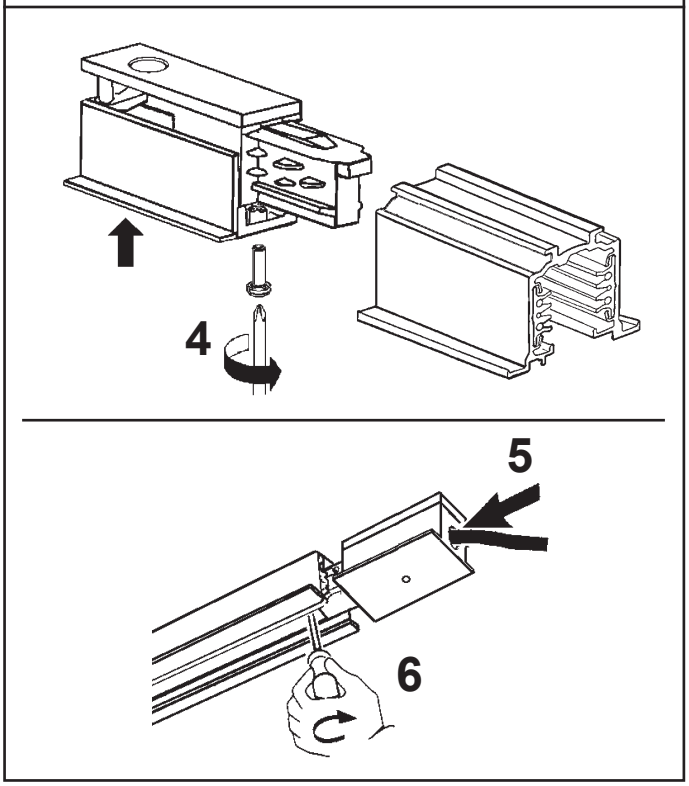

يمكن استخدام المنتجات، والوصلات والملحقات التي تنتجها شركة "إيجوزيني" فقط؛ وذلك فيما يتعلق بقضبان الاضاءة من إنتاج شركة "إيجوزيني".
يمكن استخدام المنتجات، والوصلات والملحقات التي تنتجها شركة "إيجوزيني"؛ وذلك فقط مع قضبان الإضاءة من إنتاج شركة "إيجوزيني".

I Sul binario iGuzzini è possibile utilizzare solo prodotti,giunti e accessori iGuzzini.
I prodotti,giunti e accessori iGuzzini possono essere utilizzati solo su binari iGuzzini.

GB The iGuzzini track may only be used in conjunction with iGuzzini products, couplings, accessories. iGuzzini products, couplings, accessories may only be used in conjunction with iGuzzini tracks.

E En el raíl DALI iGuzzini se pueden utilizar solamente productos, uniones, accesorios iGuzzini. Los productos, uniones, accesorios iGuzzini pueden utilizarse solamente en los raíles iGuzzini.

الحد الأقصى لعدد المنتجات القابلة للتوصيل على خط "DALI" واحد هو 64، وطول الكابلات من المسارات + هي بحد أقصى 300 متر .

I Il numero massimo di prodotti collegabili su un'unica linea DALI è 64 e la lunghezza dei cavi dal + binari è di max 300mt.

GB A maximum of 64 products may be connected to a single DALI line; the maximum length of the wires plus the tracks is 300 m.

E El número máximo de productos que pueden conectarse a una única línea DALI es 64 y la longitud de los cables más la longitud del riel es como máx. de 300 metros.

Headquarters iGuzzini illuminazione spa
via Mariano Guzzini, 37 - 62019 Recanati Italy