1.153.217.01
IS15968/08

iGuzzini

AGORA'
(accessories)

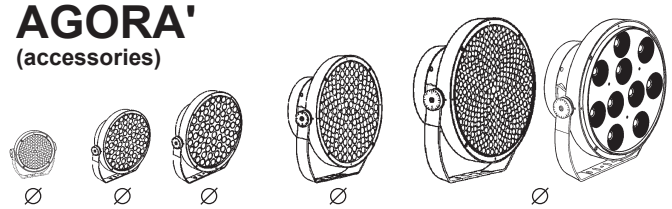

∅ 204mm ∅ 254mm ∅ 313mm ∅ 368mm ∅ 516mm

IT Attenzione:
La sicurezza dell'apparecchio e' garantita solo con l'uso appropriato delle seguenti istruzioni; pertanto e' necessario conservarle.

EN Warning:
The safety of this fixture is guaranteed only if you comply with these instructions; remember to conserve in a safe place.

FR Attention:
La sécurité de l'appareil n'est garantie qu'en cas d'utilisation correcte des instructions suivantes; il faut par consequent les conserver.

DE Achtung:
Die sicherheit des gerätes wird nur durch sachgemässe befolgung nachstehender anweisungen gewährleistet; ihre aufbewahrung ist deshalb sehr wichtig.

NL Opgelet:
De veiligheid van di atoestel is slechts dan gegarandeerd als indien de volgende instructies strikt worden toegepast: daarom moet men ze ook bewaren.

ES Atencion:
La seguridad del aparato se garantiza solo cumpliendo cuidadosamente las siguientes instrucciones; por ello, es necesario conservarlas.

DA Bemærk:
Sikkerheden ved brug af armaturet kan kun garanteres, hvis disse anvisninger følges; sørg derfor for at gemme dem.

NO Advarsel:
Sikkerheten til dette apparatet garanteres kun hvis du overholder disse instruksjonene; husk å oppbevare dem på et trygt sted.

SV Observera:
Utrustningens säkerhet kan endast garanteras om dessa anvisningar respekteras i detalj. Spara därför dessa anvisningar för framtida konsultation.

RU Внимание:
Мы гарантируем безопасную эксплуатацию изделия только при соблюдении следующих инструкций; с этой целью необходимо сохранить данную брошюру.

ZH 警告:
为确保该装置安全，请遵守操作指示；并于安全场所放置。

AR تحذير :
لا يمكن ضمان سلامة هذا الجهاز إلا إذا التزمت بهذه التعليمات. يجب حفظها في مكان آمن.

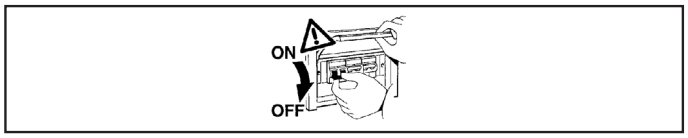

IT N.B.: Durante l'in allazione del sistema rispettare scrupolosamente le norme impiantistiche vigenti.

EN N.B.: When installing the system, strictly comply with all regulations on installation in force.

FR N.B.: Lors de l'installation du système veuillez respecter rigoureusement les normes en vigueur en la matière.

DE N.B.: Beachten sie bei der installation des systems gewissenhaft die gültigen bestimmungen bezüglich der anlagentechnik.

NL N.B.: Bij het installeren van het systeem moet u de gelden de installatienormen strikt naleven.

ES N.B.: Durante la instalación del sistema respetar e scrupulosamente las normas de instalación vigentes.

DA N.B.: Under installation af systemet skal man nøje overholde de gældende regler for disse anlæg.

NO N.B.: Ved installasjon av systemet skal alle forskrifter om installasjon som gjelder følges strengt.

SV OBS. : Under installationen av systemet ska installationsföreskrifterna respekteras i detalj.

RU примечание: в процессе монтажа системы строго соблюдайте национальные действующие нормативы по электропроводке.

ZH 注意：在安装 系统时请谨守设备的安装规定。

AR ملاحظة: أثناء تركيب النظام يجب التقيد بحرص بالنظم السائدة المتعلّقة بالشبكة الكهربائية.

+ ART. XXXX

PRODUCT		INTERIOR ACCESSORIES			EXTERNAL ACCESSORIES			COMBINATIONS			
								+	+	+	
	Ø 204mm	X817	X818	X816	X823	X814	X815	✓	✓	✓	✓
		NO FOR WALL WASHER VERSION						NO FOR WALL WASHER VERSION			
	Ø 254mm	X726	X727	X725	X722	X723	X724	✓	✓	✓	✓
		NO FOR WALL WASHER VERSION						NO FOR WALL WASHER VERSION			
	Ø 313mm	X500	X501	X499	X496	X497	X498	✓	✓	✓	✓
		NO FOR WALL WASHER VERSION						NO FOR WALL WASHER VERSION			
	Ø 368mm	X506	X507	X505	X502	X503	X504	✓	✓	✓	✓
	Ø 516mm	X512	X513	X511	X508	X509	X510	✓	✓	✓	✓
	Ø 516mm F/WF	X514	PC69		PC70	X509	X510	✓	✓	✓	✗
	Ø 516mm VWF				X508	X509	X510	✗	✗	✗	✗

WALL WASHER VERSION: Ø 204mm	art.
	S709 - S714 - S719 - S724

WALL WASHER VERSION: Ø 254mm	art.
	UG87 - UG94 - UH01 - UH08 - UG61 - UG68 - UG75 UG82 - UH13 - UH20 - UH27 - UH34

WALL WASHER VERSION: Ø 313mm	art.
	UH82 - UH86 – UH90 - UH94 - UH97 - UI02 UI07 - UI12 N485 - N489 - N493 - N497 - ET48 - ET53 - ET58 - ET63 N457 - N461 - N465 - N469 - N471 - N475 - N479 - N479 N483 - ES96 - ET01 - ET06 - ET11 - ET14 - ET19 - ET24 ET29

VWF: Ø 516mm	art.
	EV80 - EV83 - EV86 - EV89 - EV92 EV95 -EV98 - EW01

F/WF: Ø 516mm	art.
	EV78 - EV79 - EV81 - EV82 - EV84 EV85 - EV87 - EV88 - EV90 - EV91 EV93 - EV94 - EV96 - EV97 - EV99 EW00

INTERIOR ACCESSORIES

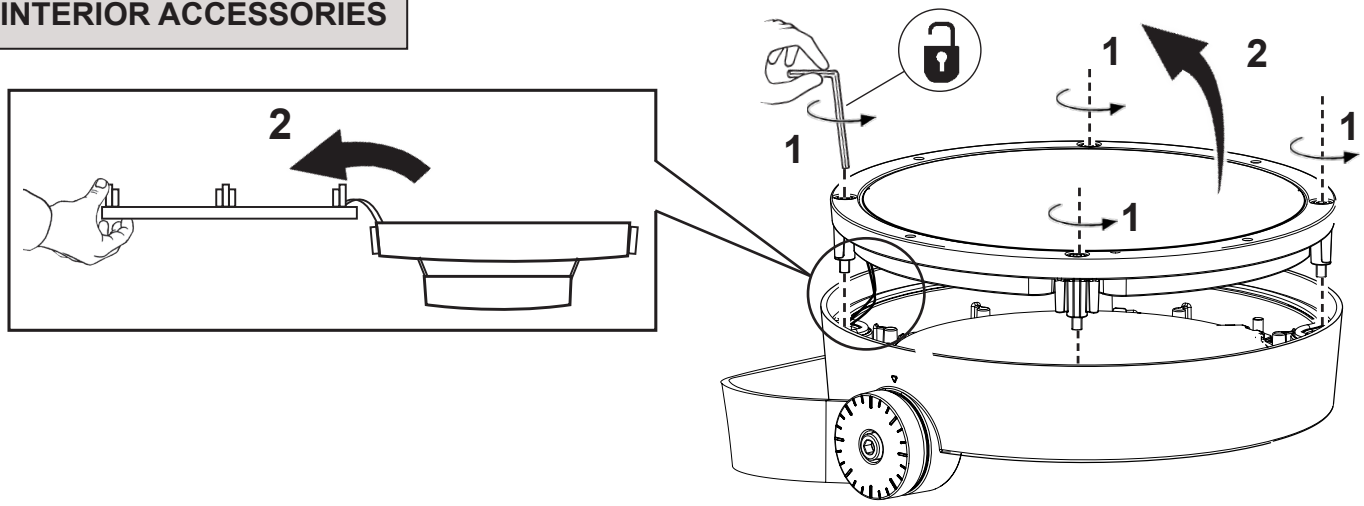

X817	X816
X500	X499
X506	X505
X512	X511
X726	X725

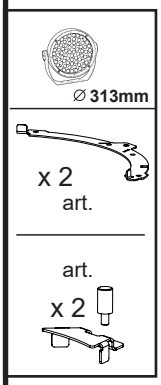

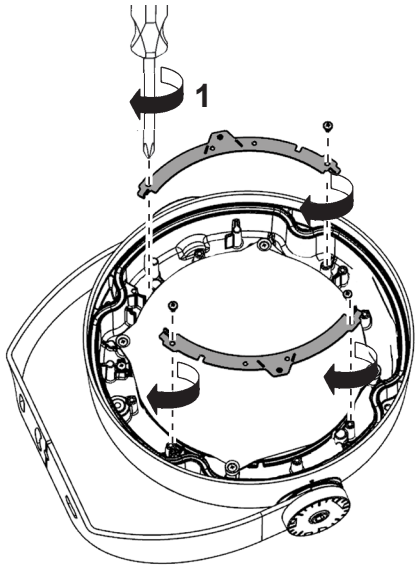

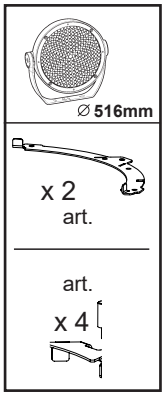

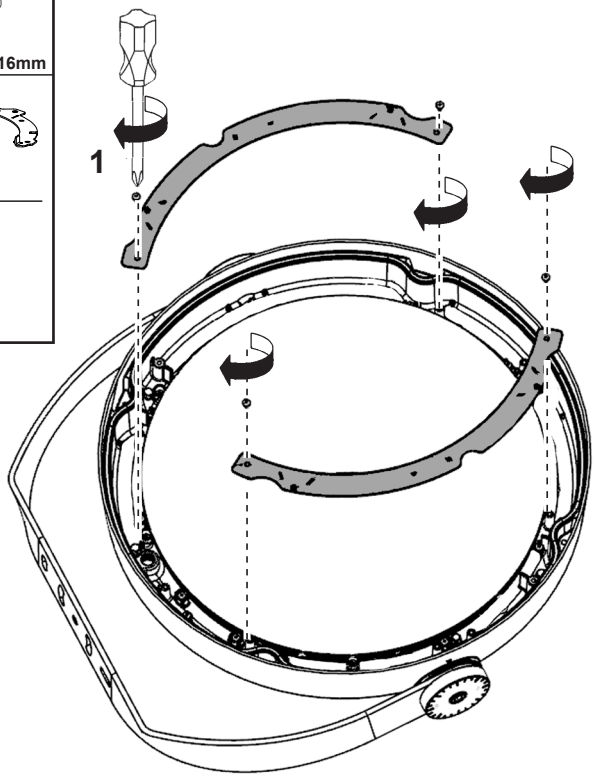

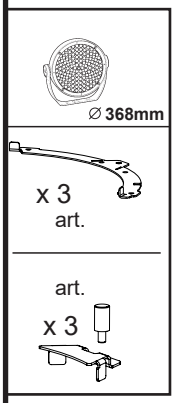

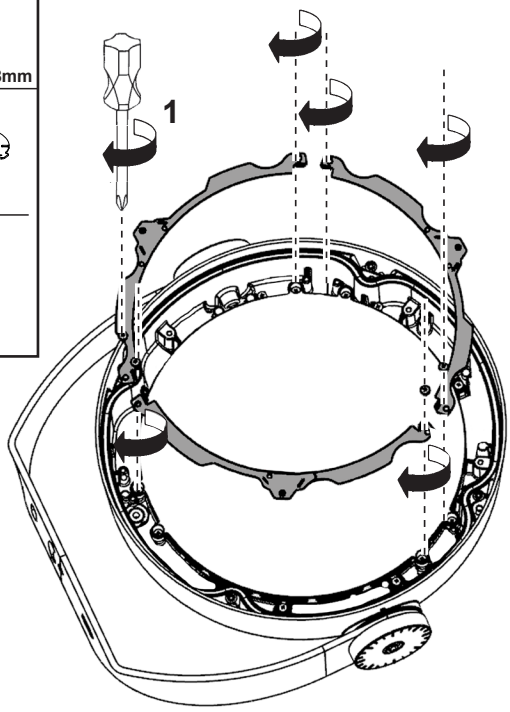

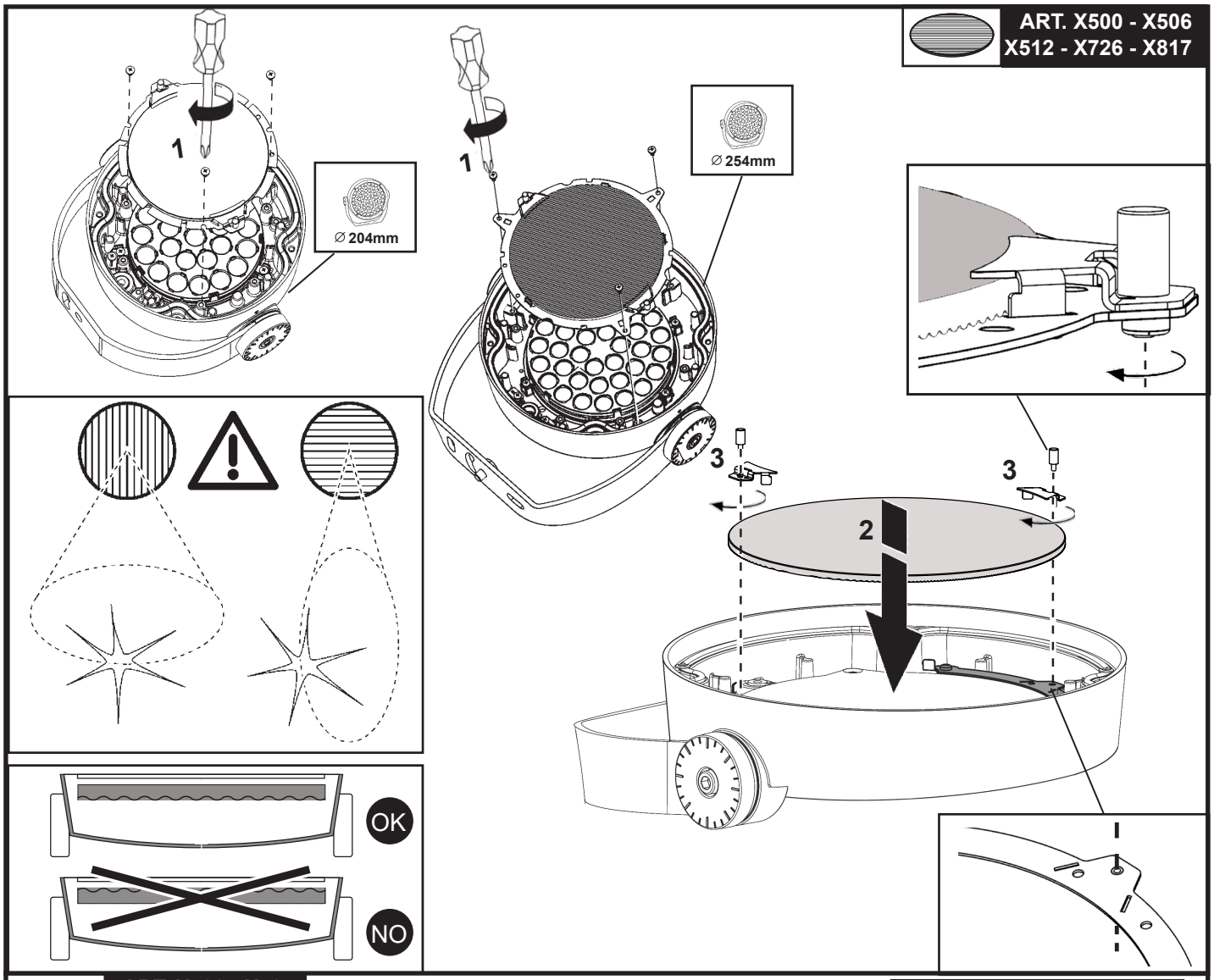
ART. X500 - X506
X512 - X726 - X817
1
∅ 204mm
1
∅ 254mm
3
3
2
OK
NO

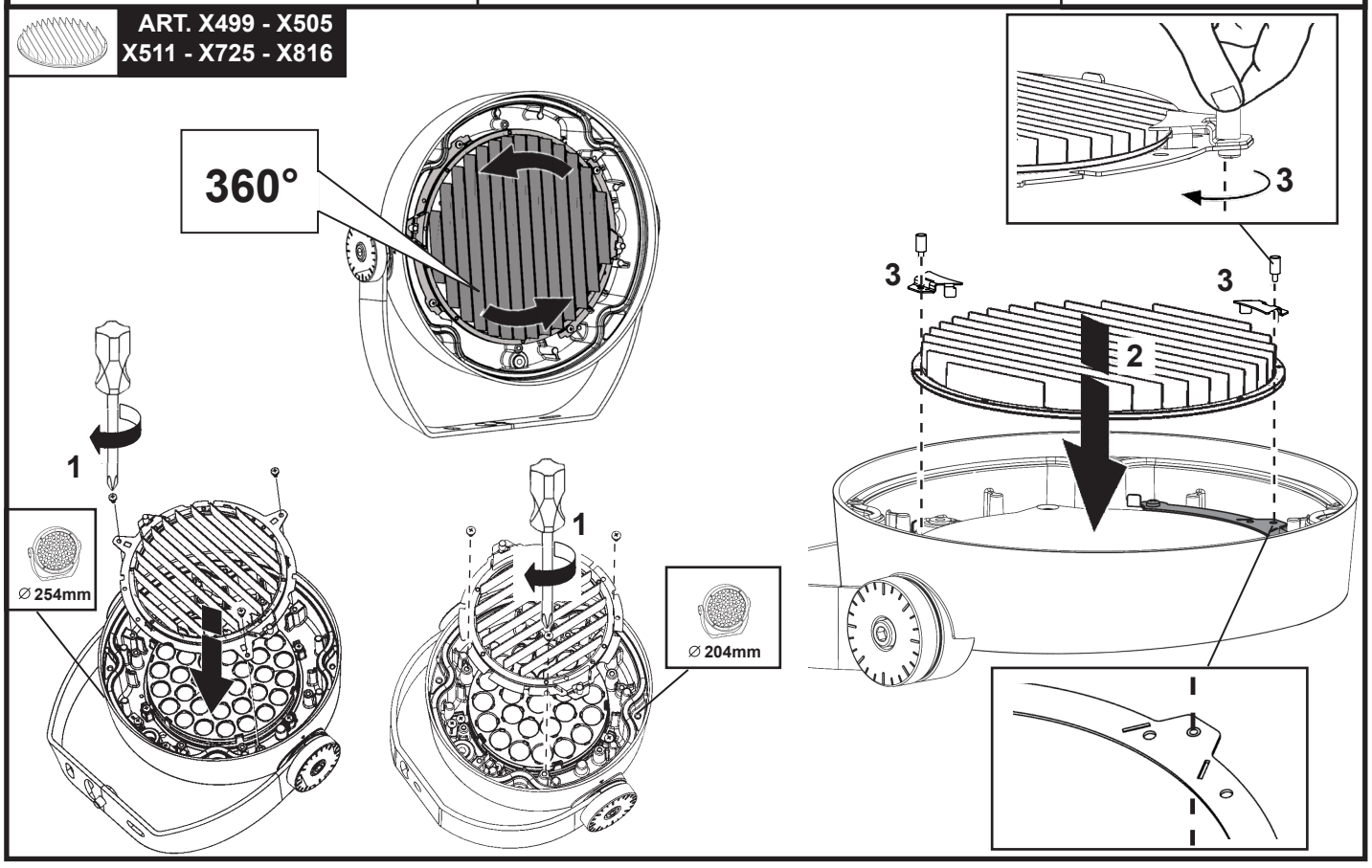
ART. X499 - X505
X511 - X725 - X816
360°
3
3
3
2
1
∅ 254mm
1
∅ 204mm

ART. X501 - X507 - X513 - X727 - X818

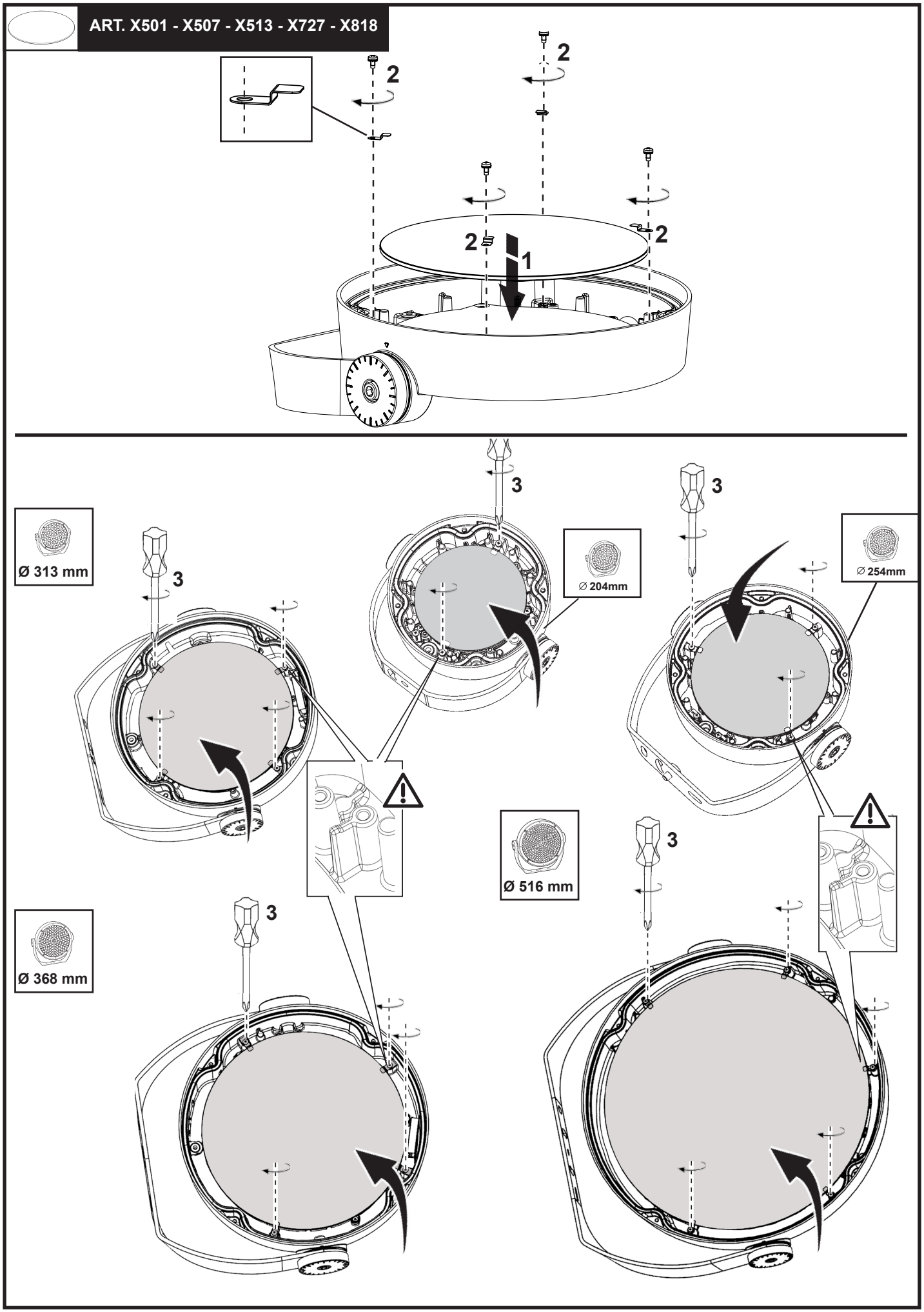

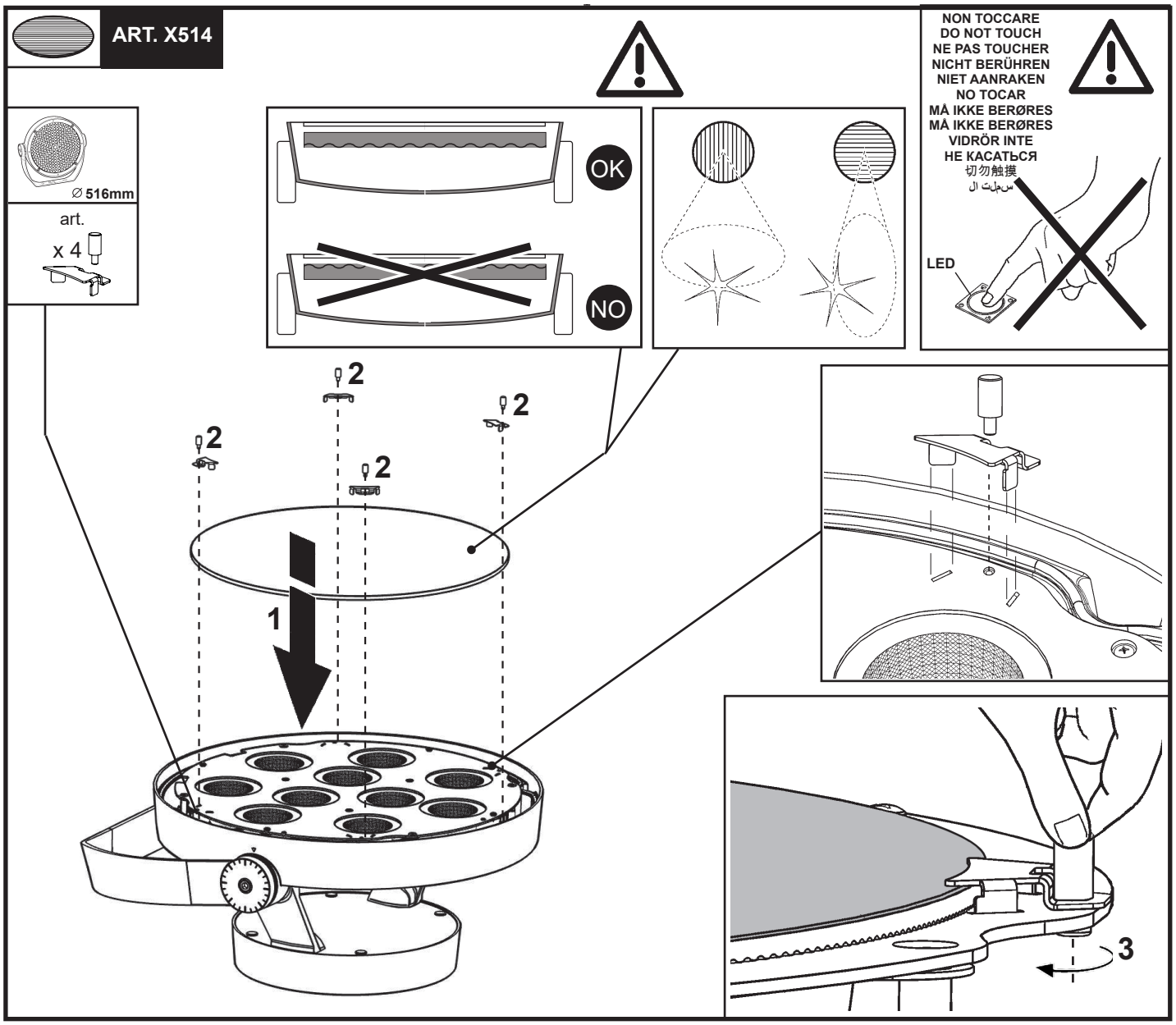
ART. X514
∅ 516mm
art.
x 4
OK
NO
NON TOCCARE
DO NOT TOUCH
NE PAS TOUCHER
NICHT BERÜHREN
NIET AANRAKEN
NO TOCAR
MÅ IKKE BERØRES
MÅ IKKE BERØRES
VIDRÖR INTE
НЕ КАСАТЬСЯ
切勿触摸
LED
2
2
2
2
1
3

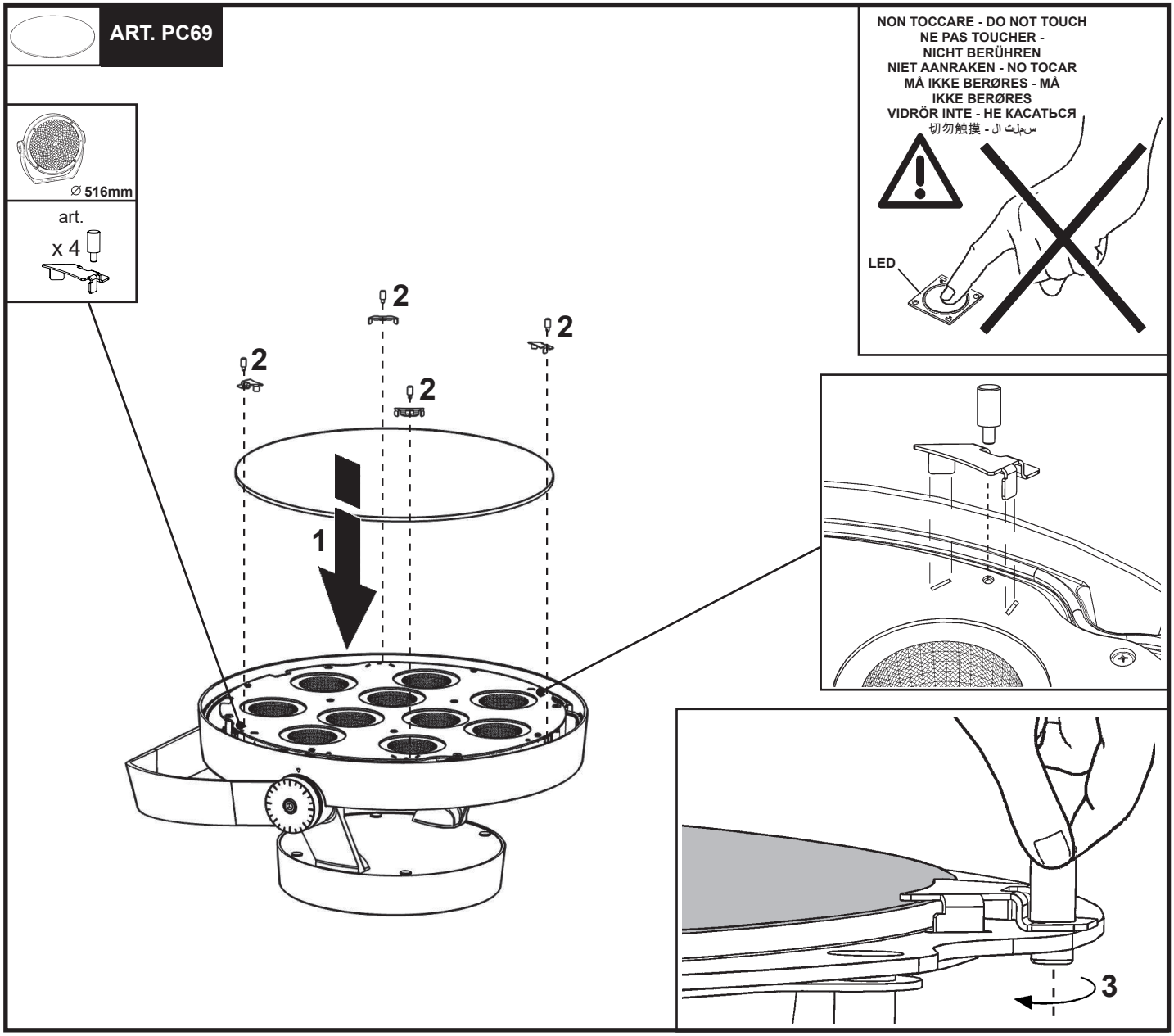
ART. PC69
∅ 516mm
art.
x 4
2
2
2
2
1
NON TOCCARE - DO NOT TOUCH
NE PAS TOUCHER -
NICHT BERÜHREN
NIET AANRAKEN - NO TOCAR
MÅ IKKE BERØRES - MÅ
IKKE BERØRES
VIDRÖR INTE - НЕ КАСАТЬСЯ
切勿触摸 - لا تلمس
LED
3

ONLY FOR:
art. X500 - X506 - X512 - X501 - X507
X513 - X499 - X505 - X511 - X725
X726 - X727 - X816 - X817 - X818

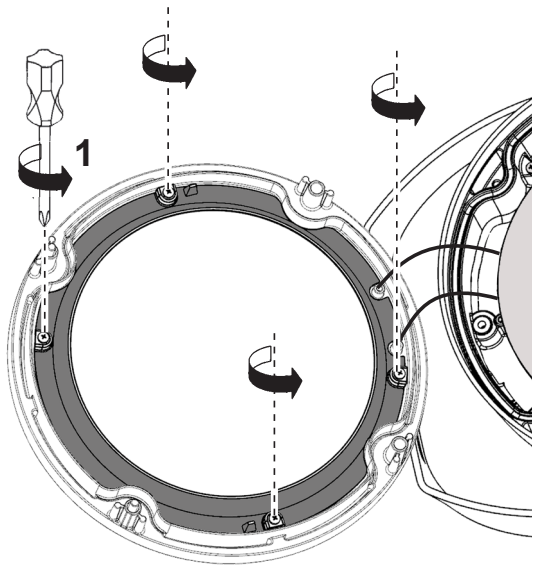

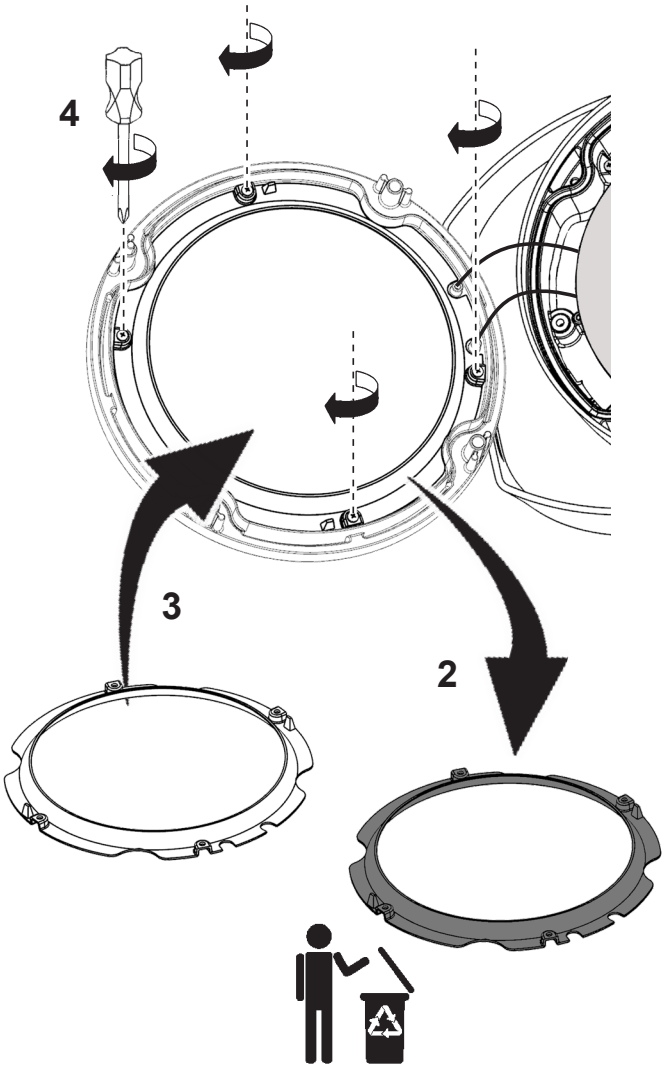

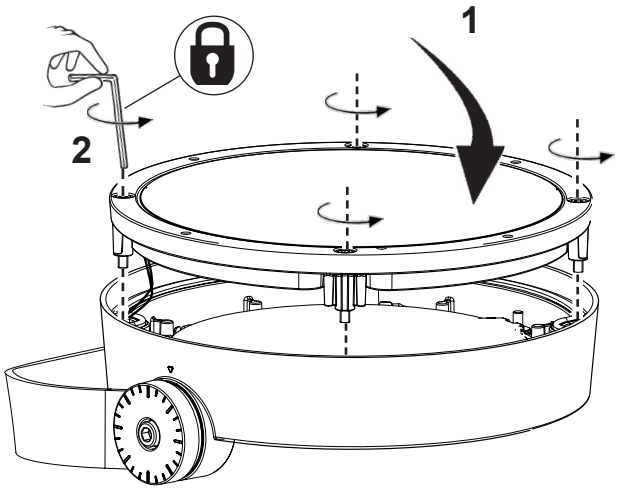

EXTERNAL ACCESSORIES

ART. X497 - X503 - X509 - X498 - X504 - X510 - X724
X814 - X815

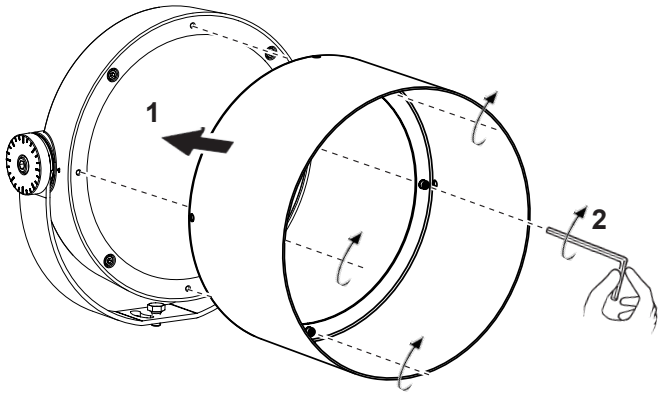

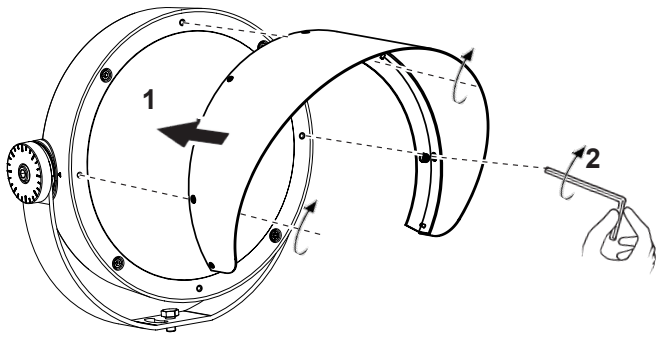

ART. X496 - X502 - X508 - X722 - X813 - PC70

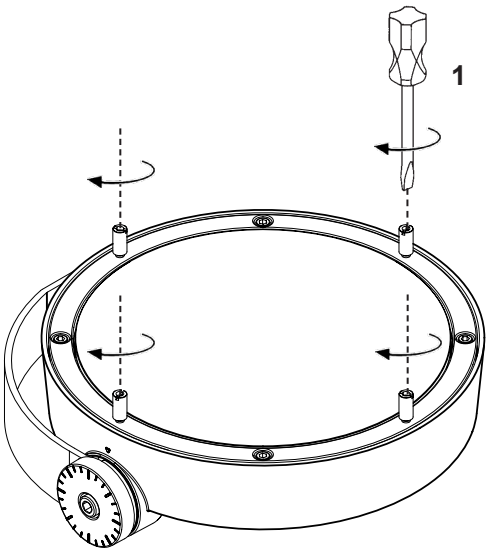

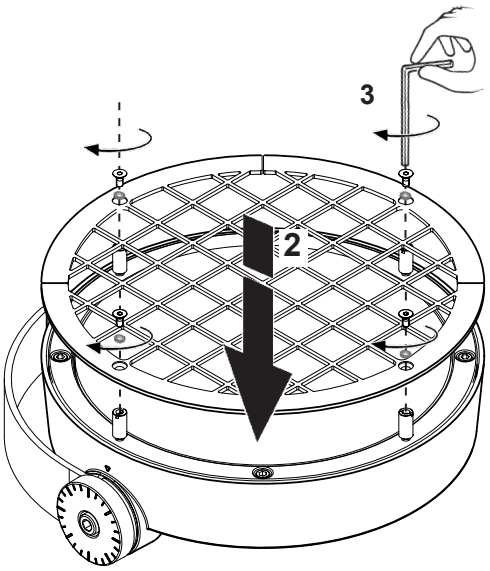

IT	“Evitare di aprire il prodotto in presenza di condizioni ambientali umide”
EN	“Avoid opening the product in damp weather conditions”
FR	« Éviter d’ouvrir le produit en présence d’humidité ambiante »
DE	“Das Produkt nicht bei feuchten Umgebungsbedingungen öffnen”
NL	“Het product niet openen in een vochtige omgeving”
ES	“No abrir el producto en presencia de humedad en el ambiente”
DA	“Undgå at åbne produktet i fugtige miljøforhold “
NO	“Unngå å åpne produktet under fuktige miljøbetingelser”
SV	“Öppna inte produkten i fuktiga miljöer”
RU	Не вскрывайте продукт при высокой влажности
ZH	“避免在潮湿环境下打开本产品”
AR	"تجنب فتح المنتج في ظروف جوية رطبة"

Headquarters iGuzzini illuminazione spa
via Mariano Guzzini, 37 - 62019 Recanati Italy