iPro

Design Mario Cucinella **iGuzzini**

Letzte Aktualisierung der Informationen: Februar 2025

Produktkonfiguration: EP46.01
EP46.01: Strahler mit Bügel - Led Neutral White - On / Off - Super Spot-Optik - 11.1W 862.5lm - 4000K - weiss

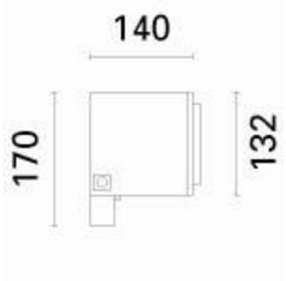

Produktcode
EP46.01: Strahler mit Bügel - Led Neutral White - On / Off - Super Spot-Optik - 11.1W 862.5lm - 4000K - weiss

Beschreibung
Strahlerleuchte zur Bestückung mit LEDs Neutral White, Spot-Optik. Montage am Boden, an der Wand (mittels Verankerungsdübeln) und auf Mastsystemen. Die Leuchte besteht aus Leuchtengehäuse/Komponentengehäuse und verdecktem Befestigungsbügel. Leuchtengehäuse und vorderer Rahmen sind aus Druckguss in Aluminiumlegierung in glatter (Farbe grau RAL 9007) oder texturierter Lack-Ausführung (Farbe weiß RAL 9016) gefertigt und wurden einem Lackierungsverfahren mit Multi-Step-Vorbehandlungsverfahren unterzogen, dessen Hauptphasen aus Entfettung, Fluoro-Zinkonat (Oberflächen-Schutzschicht) und Versiegelung (Nanostrukturierte Silan-Schicht) bestehen. Die nachfolgende Lackierungsphase wird mit Grundierung und flüssigem, bei 150°C gebranntem Akryllack realisiert, was das Material witterungs- und UV-beständig macht; Schutzglas aus gehärtetem Natrium-Kalzium-Glas, mit kundenspezifischer Serigraphie, Dicke 5mm, Silikondichtung am Rahmen. Der Rahmen ist mit zwei unverlierbaren M5 Schrauben aus Edelstahl AISI 304 und einem Sicherheitskabel aus verzinktem Stahl fest mit dem Leuchtengehäuse verbunden. Das Produkt ist komplett mit einfarbigen LEDs in Neutral White, Optik mit Opti Beam Lens-Technologie. Komponentengehäuse im hinteren Teil der Leuchte vorgerüstet für den Sitz der Versorgungseinheit, die mittels unverlierbarer Schrauben auf einer entfernbaren Platte aus verzinktem Stahl befestigt wird. Die Versorgungseinheit ist über eine im hinteren Teil vorgesehene Tür aus lackierter Aluminiumlegierung zugänglich, die am Korpus des Produkts über vier unverlierbare Schrauben M5 aus Edelstahl AISI 304 und ein Sicherungsseil befestigt ist. iPro ist horizontal schwenkbar (+95° / -5°) mittels eines Bügels aus stranggepresstem Aluminium, der mit einer über Siebdruck erzeugten Gradskala (Schritt 15°) ausgestattet ist. Durch die innen liegenden Silikondichtungen ist eine Dichtheit von IP66 garantiert. Vorgerüstet für die Durchgangsverkabelung mittels doppelter Kabelverschraubung M24x1,5 aus vernickeltem Messing, geeignet für Kabel mit einem Durchmesser von 7÷16mm. Sämtliche äußeren Schrauben sind aus A2-Edelstahl. Die technischen Eigenschaften der Leuchten entsprechen den Normen EN60598-1 und Einzelheiten.

Installation
Installation als Boden-, Wand- und Deckenleuchte mittels eines speziellen Bügels. Für die Befestigung Verankerungsdübel für Beton/Zement und Vollziegel verwenden.

Farben	Gewicht (Kg)
Weiß (01)	2.76

Montage
Wandarm|Erdoberfläche|Wandanbauleuchte|Montage m. Bodenplatte|Erdspieß|Deckenanbauleuchte|U-ausleger

Verkabelung
Die Leuchte ist mit einer On/Off-Versorgungseinheit ausgestattet.

Anmekungen
Überspannungsschutz, 3KV Gleichtaktspannung, 2KV Gegentaktspannung (die Verwendung des Codes JAL6 wird empfohlen).

Gemäß der Normen EN60598-1 u. Sondernormen

960°C IK07 IP66

Technische Daten

Im System:	863
W System:	11.1
Im Lichtquelle:	1150
W Lichtquelle:	9.7
Lichtausbeute (lm/W, Systemwert):	77.7
Im im Notlichtbetrieb:	-
abgegebener Lichtstrom bei/ über einem Winkel von 90° [lm]:	0
Leuchtenbetriebswirkungsgrad (L.O.R.) [%]:	75
Abstrahlwinkel [°]:	9.1°
CRI (minimum):	80
Farbtemperatur [K]:	4000
MacAdam Step:	2
Lebensdauer LED 1:	100,000h - L90 - B10 (Ta 25°C)

Lebensdauer LED 2:	100,000h - L90 - B10 (Ta 40°C)
Eingangsspannung [V]:	230
Lampencode:	LED
Anzahl Lampen in Leuchtengehäuse:	1
ZVEI-Code:	LED
Anzahl Leuchtengehäuse:	1
Operativer Umgebungstemperaturbereich:	von -25°C von 50°C.
Leistungsfaktor:	Sehen Montageanleitung
Einschaltstrom:	5 A / 50 µs
maximale Anzahl Leuchten pro Sicherungsautomat:	B10A: 31 Leuchten B16A: 50 Leuchten C10A: 52 Leuchten C16A: 85 Leuchten
Überspannungsschutz:	4kV Gleichtaktspannung und 2kV Gegentaktspannung
Control:	On/off

Polardiagramm

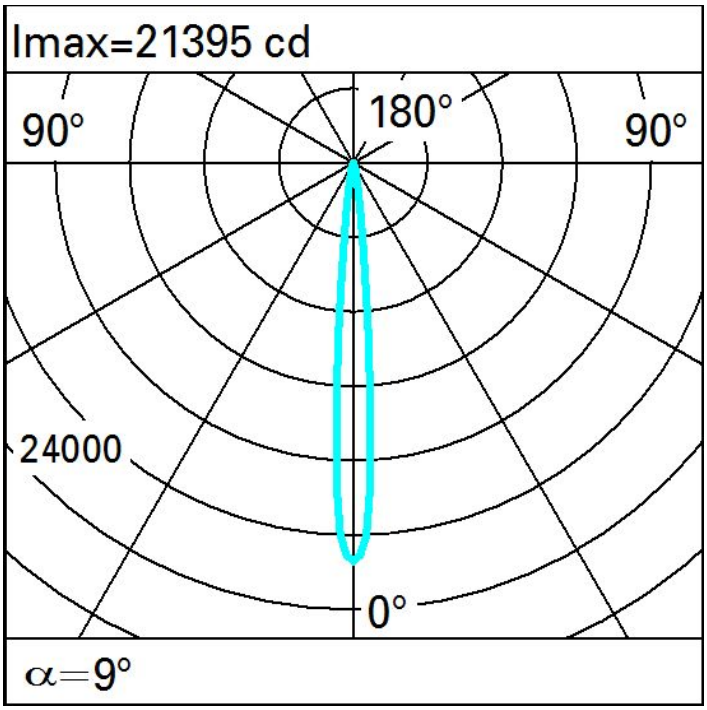

Isolux

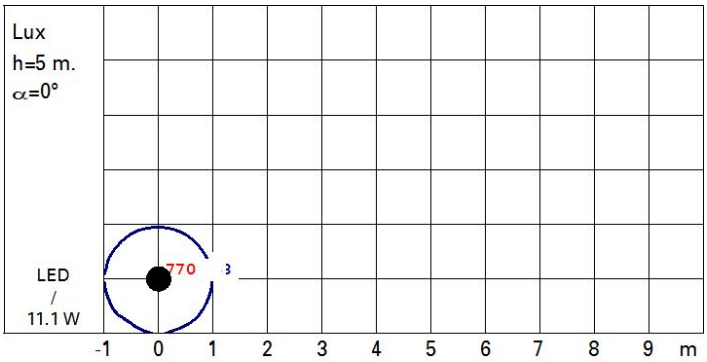
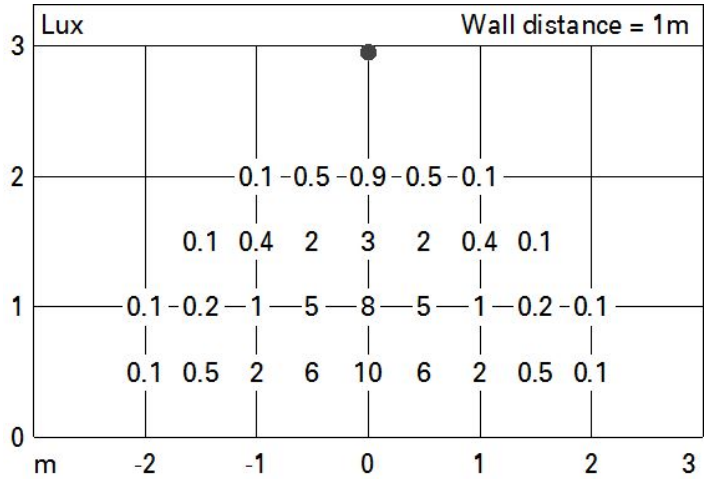
Beleuchtungen