iPro

Design Mario Cucinella | **iGuzzini**

Dernière mise à jour des informations: Octobre 2024

Configuration du produit: BD48
BD48: Projecteur d'extérieur - LED Blanc Neutre - alimentation intégrée gradable DALI - optique Flood

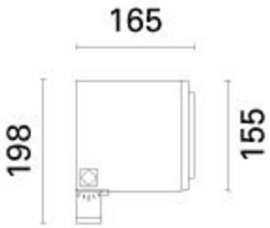

Référence produit
BD48: Projecteur d'extérieur - LED Blanc Neutre - alimentation intégrée gradable DALI - optique Flood

Description technique
Appareil d'éclairage par projection prévu pour l'utilisation de sources lumineuses à LED Neutral White et lentilles pour distribution flood. L'appareil est composé d'un groupe optique/module porte-composants et d'un étrier de fixation escamotable. Groupe optique et collerette antérieure en alliage d'aluminium moulé sous pression, revêtus de peinture acrylique liquide (couleur gris RAL 9007) ou liquide texturée (couleur blanc RAL 9016) à haute résistance aux agents atmosphériques et aux rayons UV ; verre de sécurité sodocalcique trempé transparent, d'épaisseur 5 mm, collé au silicone à la collerette. La collerette est intégrée au groupe optique par deux vis imperdables M5 en inox AISI 304 et câble de retenue en acier zingué. À l'intérieur du groupe optique se trouve le circuit avec 16 LED de puissance et lentilles correspondantes en matière plastique. Module porte-composants situé en partie postérieure de l'appareil, prévu pour loger le groupe d'alimentation qui est fixé par des vis imperdables sur plaque amovible en acier zingué. L'accès au groupe d'alimentation se fait par la trappe de fermeture arrière réalisée en alliage d'aluminium peint et fixée au corps du produit par quatre vis imperdables M5 en inox AISI 304 et câble de retenue. L'appareil est mis en œuvre pour le câblage passant à l'aide de deux presse-étoupes (M24x1,5) en laiton nickelé, indiqués pour l'entrée de câbles de diamètres de 7,0 à 16,0 mm. Le raccordement du réseau électrique au groupe composants est assuré par un bornier à 3 pôles à système de raccord rapide. iPro est orientable par rapport à l'horizontale (+95°/ -5°) grâce à un étrier en aluminium extrudé sur lequel est gravée l'échelle graduée (pas de 15°). Les joints en silicone internes garantissent une étanchéité IP66. Accessoires disponibles : visière, déflecteurs directionnels, verres réfracteurs, verres diffuseurs prismatiques et filtres colorés avec possibilité d'application en association. Toutes les vis externes utilisées sont en inox AISI A2.

Installation
Pose au sol, mur, plafond au moyen d'une flasque orientable. Pour la fixation, utiliser des chevilles pour béton, parpaing et brique pleine.

Coloris	**Poids (Kg)**
Blanc (01) | Noir (04) | Gris (15) | Marrone Ruggine (F5)	3.9

Montage
applique murale|au sol sur piquet|en saillie au plafond|posé sur le sol

Câblage
Appareil équipé de groupe d'alimentation électronique gradable DALI (220 ÷240Vac, 50/60Hz).

Remarque
IK 09 avec grille de protection accessoire

Conforme à la norme EN60598-1 et à la règlementation en vigueur (o 'à la règlementation relative')

960°C IK07 IP66

Données techniques

Im du système:	2079
W du système:	25.1
Im source:	3150
W source:	23
Efficacité lumineuse (lm/W, valeurs du système):	82.8
Im en mode secours:	-
Flux total émis à un angle de 90° ou plus [Lm]:	0
Light Output Ratio (L.O.R.) [%]:	66
Angle d'ouverture [°]:	20°
IRC (minimum):	80
Température de couleur [K]:	4000
MacAdam Step:	3

Durée de vie LED 1:	100,000h - L80 - B10 (Ta 25°C)
Durée de vie LED 2:	100,000h - L80 - B10 (Ta 40°C)
Code Lampe:	LED
Nombre de lampes par groupe optique:	1
Code ZVEI:	LED
Nombre de groupes optiques:	1
Plage de température ambiante opérative:	De -25°C à 40°C.
Facteur de puissance:	Voir Notice de montage
Courant d'appel:	5 A / 50 µs
Nombre maximal d'appareils par disjoncteur:	B10A: 31 appareils B16A: 50 appareils C10A: 52 appareils C16A: 85 appareils
Protection de surtension:	4kV Mode commun e 2kV Mode différenciel
Control:	DALI-2

Polaire

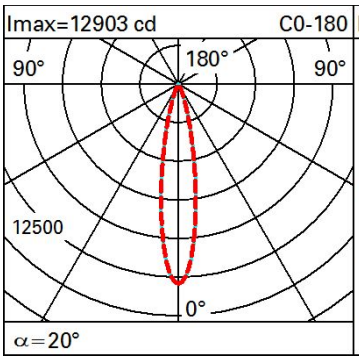

Lux

h	d1	d2	Em	Emax
8	2.8	2.8	157	202
16	5.6	5.6	39	50
24	8.5	8.5	17	22
32	11.3	11.3	10	13

Isolux

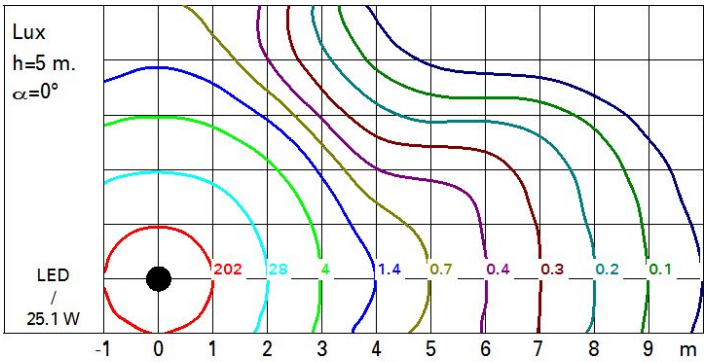

Diagramme UGR

Corrected UGR values (at 3150 lm bare lamp luminous flux)

Riflect.:											
ceil/cav		0.70	0.70	0.50	0.50	0.30	0.70	0.70	0.50	0.50	0.30
walls		0.50	0.30	0.50	0.30	0.30	0.50	0.30	0.50	0.30	0.30
work pl.		0.20	0.20	0.20	0.20	0.20	0.20	0.20	0.20	0.20	0.20
Room dim				viewed					viewed		
x	y			crosswise					endwise		
2H	2H	9.0	11.1	9.4	11.4	11.7	9.1	11.2	9.5	11.5	11.8
	3H	9.2	10.7	9.6	11.1	11.4	9.2	10.7	9.6	11.0	11.4
	4H	9.2	10.5	9.6	10.8	11.1	9.2	10.5	9.6	10.8	11.1
	6H	9.2	10.1	9.6	10.5	10.8	9.2	10.1	9.6	10.5	10.8
	8H	9.2	10.1	9.6	10.4	10.8	9.2	10.1	9.6	10.4	10.8
	12H	9.1	10.0	9.5	10.4	10.8	9.1	10.1	9.5	10.4	10.8
4H	2H	9.1	10.3	9.5	10.7	11.0	9.4	10.6	9.7	10.9	11.3
	3H	9.4	10.3	9.8	10.7	11.1	9.5	10.4	9.9	10.8	11.1
	4H	9.3	10.3	9.7	10.7	11.1	9.4	10.4	9.9	10.8	11.2
	6H	9.0	10.7	9.5	11.1	11.6	9.1	10.8	9.6	11.2	11.7
	8H	8.8	10.7	9.3	11.2	11.7	9.0	10.9	9.5	11.3	11.8
	12H	8.7	10.7	9.2	11.1	11.7	8.9	10.8	9.4	11.3	11.8
8H	4H	8.9	10.7	9.4	11.2	11.7	9.0	10.8	9.5	11.3	11.8
	6H	8.8	10.5	9.3	11.0	11.5	8.9	10.6	9.4	11.1	11.6
	8H	8.8	10.3	9.3	10.8	11.3	8.9	10.4	9.4	10.9	11.4
	12H	8.9	9.9	9.4	10.4	10.9	9.0	10.0	9.5	10.5	11.1
12H	4H	8.8	10.7	9.3	11.2	11.7	8.9	10.8	9.4	11.3	11.8
	6H	8.8	10.3	9.3	10.8	11.3	8.9	10.4	9.4	10.9	11.4
	8H	8.9	9.9	9.4	10.4	10.9	9.0	10.0	9.5	10.5	11.1

Variations with the observer position at spacing:

S =	1.0H	1.5 / -1.1	1.6 / -1.0
	1.5H	3.3 / -6.2	3.3 / -6.3
	2.0H	4.5 / -8.9	4.4 / -8.9