Palco Low Voltage

Design Artec Studio | **iGuzzini**

Letzte Aktualisierung der Informationen: Oktober 2025

Produktkonfiguration: Q630.01
Q630.01: Strahler Palco LV Ø 37 - Spot Beam - 9.6W 474lm - 3000K - CRI 90 - weiss

Produktcode
Q630.01: Strahler Palco LV Ø 37 - Spot Beam - 9.6W 474lm - 3000K - CRI 90 - weiss

Beschreibung
Schwenkbarer Miniatur-Strahler komplett mit Adapter für die Installation auf Niederspannungs-Schienen. Gefertigt aus Aluminiumdruckguss mit passivem Wärmeableiter. Zum Adapter aus Thermoplast gehören ein Schaltkreis DC/DC-Driver mit Dimmfunktion DALI. Dank der eingebauten „Power Line“-Technologie kann jeder auf der Schiene befindliche Strahler eigenständig reguliert werden. Dank der Strahlergelenke ist eine Drehung um 360° und Neigung um 90° möglich. Die zurückgesetzte optische Einheit garantiert den hohen Sehkomfort. Hochauflösende Linse aus Thermoplast mit zusätzlichem Filter für variable Optik. Elektrischer und mechanischer werkzeugfreier Schnellanschluss des Adapters auf Schiene.

Installation
Mechanische Schienenbefestigung per Adapter.

Farben
Weiß (01)

Gewicht (Kg)
0.1

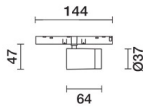

Montage
Low voltage track

Verkabelung
In den Adapter eingebautes Vorschaltgerät LED DC/DC - direkter Anschluss auf 48V-Schiene. Die Stromversorgungseinheit für die Schiene ist getrennt zu bestellen.

Anmekungen
Technisches Zubehör und Blendschutzvorrichtungen erhältlich.

Gemäß der Normen EN60598-1 u. Sondernormen

IP20

Technische Daten

Im System:	474	Farbtemperatur [K]:	3000
W System:	9.6	MacAdam Step:	2
Im Lichtquelle:	790	Lebensdauer LED 1:	> 50,000h - L90 - B10 (Ta 25°C)
W Lichtquelle:	8.1	Lampencode:	LED
Lichtausbeute (lm/W, Systemwert):	49.4	Anzahl Lampen in Leuchtengehäuse:	1
Im im Notlichtbetrieb:	-	ZVEI-Code:	LED
abgegebener Lichtstrom bei/ über einem Winkel von 90° [lm]:	0	Anzahl Leuchtengehäuse:	1
		LED Strom [mA]:	650
		Leistungsfaktor:	Sehen Montageanleitung
Leuchtenbetriebswirkungsgrad (L.O.R.) [%]:	60	Minimaler Dimmwert %:	5
Abstrahlwinkel [°]:	16°	Überspannungsschutz:	2kV Gleichtaktspannung und 1kV Gegentaktspannung
CRI (minimum):	90		
Rf (Colour Fidelity Index):	92	Control:	DALI
Rg (Gamut Index):	99		

Polardiagramm

Imax=4183 cd

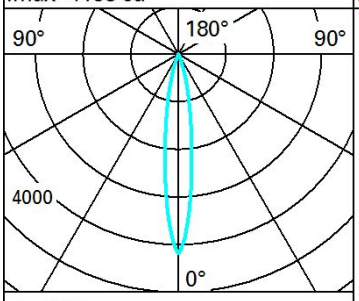

α = 15°

Lux

h	d	Em	Emax
2	0.5	780	1046
4	1.1	195	261
6	1.6	87	116
8	2.2	49	65